Split

Кондиционирование воздуха
Технические данные

2MXM-M

> 2MXM40M3V1B
> 2MXM50M2V1B

СОДЕРЖАНИЕ

2MXM-M

1 Характеристики 2

2 Технические характеристики 3
Технические параметры 3
Электрические параметры 5

3 Электрические параметры 6
Электрические данные 6

4 Таблица сочетания 7

5 Таблицы производительности 9
Таблицы холодопроизводительности 9
Таблицы теплопроизводительностей 16

6 Размерные чертежи 24

7 Центр тяжести 25

8 Схемы трубопроводов 26

9 Монтажные схемы 27
Монтажные схемы - Одна фаза 27

10 Данные об уровне шума 28
Спектр звукового давления 28

11 Рабочий диапазон 29

1 Характеристики

- Значения сезонной эффективности до A+++ в режиме охлаждения и до A++ в режиме нагрева благодаря применению самых современных технологий и интеллектуальных систем
- К одному наружному блоку мульти-системы можно подсоединять до 2 внутренних блоков; управление каждым внутренним блоком осуществляется отдельно, при этом блоки не обязательно устанавливать одновременно или в одном помещении
- Выбор системы на R-32 снижает уровень воздействия на окружающую среду на 68% по сравнению R-410A и непосредственно снижает потребление энергии благодаря высокой энергоэффективности
- Возможность подсоединения различных внутренних блоков: например, настенные блоки, угловые потолочные блоки кассетного типа, потолочные блоки скрытого монтажа
- Наружные блоки имеют роторный компрессор, который славится низким уровнем шума и высокими показателями энергосбережения

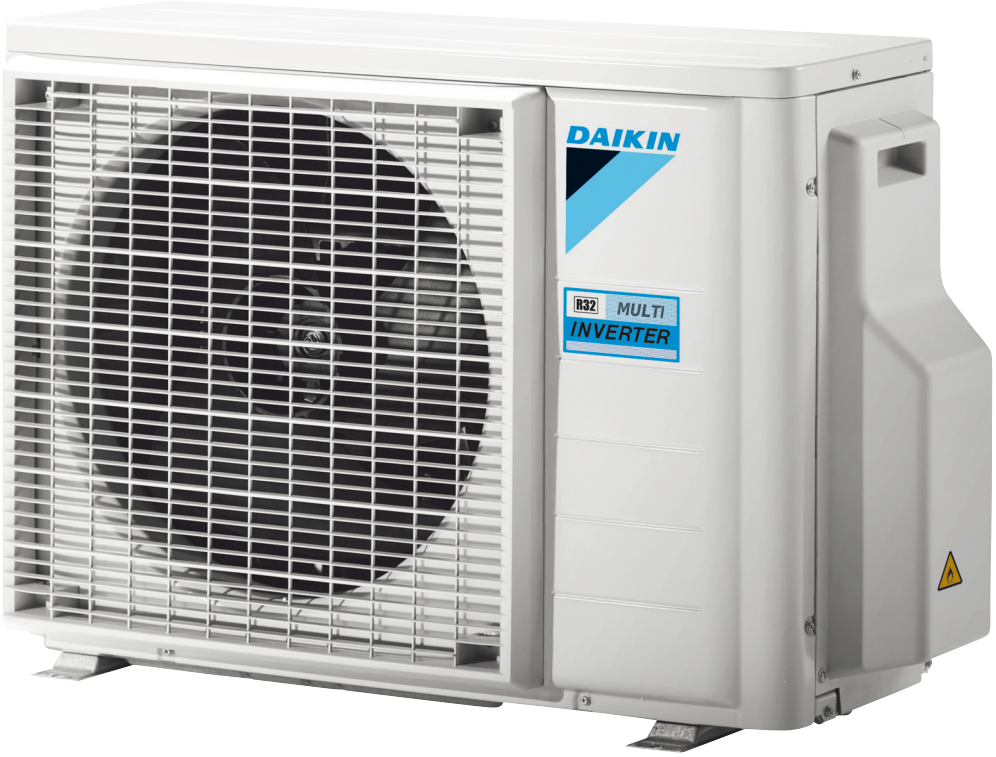

С инвертором

2 Технические характеристики

2-1 Технические параметры					2MXM40M	2MXM50M
Регулирование мощности	Способ				Переменная (инвертор)	-
Корпус	Цвет				Слоновая кость_	
Размеры	Блок	Высота		мм	550	
		Ширина		мм	765	
		Глубина		мм	285	
	Упакованный блок	Высота		мм	614	
		Ширина		мм	900	
		Глубина		мм	357	
Вес	Блок			кг	36	41
	Упакованный блок			кг	38	43
Упаковка	Вес			кг	-	2
Теплообменник	Длина			мм	805	810
	Ряды	Количество			2	
	Шаг ребер			мм	1,5	
	Ступени	Количество			24	
	Passes	Quantity			3,2	-
	Тип трубы				7Hi-XD	8,1 Hi-XA
	Диаметр трубы			мм	7,0	-
	Ребро	Type			Пластина WF	
		Обработка			Антикоррозионная обработка	
Компрессор	Потребляемая мощность	Охлаждение	Ном.	Вт	970	-
		Нагрев	Ном.	Вт	981	-
	Количество_				1	-
	Модель				1YC25GXD3#C	2YC40JXDC
	Объем масла			см	375	-
	Тип				Герметичный компрессор ротационного типа	
	Выход			Вт	800	1.300
	Тип масла				FW68DA	-
Вентилятор	Тип				Осевой вентилятор	
	Направление подачи				Горизонт.	-
	Количество				1	-
	Расход воздуха	Охлаждение	Выс.	м /мин	36	37
				куб. фт/мин	1.271	1.306
			Ном.	м /мин	-	34
				куб. фт/мин	-	1.200
			Сверхнизкий	куб. фт/мин	-	1.200
				м /мин	-	34
		Нагрев	Выс.	м /мин	32	34
				куб. фт/мин	1.130	1.200
			Ном.	м /мин	-	34
				куб. фт/мин	-	1.200
			Сверхнизкий	куб. фт/мин	-	1.200
				м /мин	-	34

2 Технические характеристики

2-1 Технические параметры					2MXM40M	2MXM50M
Fan motor	Количество				1	-
	Model				D50M-28	
	Выход			Вт	50	
	Скорость	Охлаждение	Выс.	об/мин	900	950
			Ном.	об/мин	-	890
			Самый низкий	об/мин	500	890
		Нагрев	Выс.	об/мин	820	890
			Ном.	об/мин	-	890
			Самый низкий	об/мин	320	890
Sound power level	Cooling			дБ(A)	60	
	Heating			дБ(A)	62	
Уровень звукового давления	Охлаждение	Выс.		дБ(A)	46	-
		Ном.		дБ(A)	-	46
	Нагрев	Выс.		дБ(A)	48	-
		Ном.		дБ(A)	-	48
Рабочий диапазон	Охлаждение	Темп. нар. возд.	Мин.	°CDB	-10 (1)	-10
			Макс.	°CDB	46 (1)	46
	Нагрев	Темп. нар. возд.	Мин.	°CWB	-15	
			Макс.	°CWB	18	
				°CDB	24 (1)	-
Хладагент	Тип				R-32	
	Заправка			кг	0,88	1,15
				TCO_2eq	0,59	0,8
	GWP				675	
Подсоединения труб	Liquid	Количество			2	
		Тип			Раструб	-
		OD		мм	6.4	6.35
	Газ	Количество			2	1
		Тип			Раструб	-
		НД		мм	9,5	
	Drain	Количество			1	-
		Тип			Дренажное сочленение	-
		НД		мм	16 (внутренний диаметр соединительного шланга)	16
	Газ 2	Количество			-	1
		НД		мм	-	12,7
	Длина трубы	Макс.	НБ - ВБ	м	20 (2)	20
		Система	Без заправки	м	-	20
	Additional refrigerant charge			kg/m	0.02 (для длины труб свыше 20 м)	
	перепад уровня	IU - OU	Макс.	м	15,0	
		IU - IU	Макс.	м	7,5	
	Теплоизоляция				Трубопроводы для жидкости и газа	
	Общая длина трубопроводов	Система	Фактическая	м	30,0	
Масло хладагента	Объем заправки			л	-	0,65
	Тип				-	FW68DA

Стандартные аксессуары : Инструкции по установке; Количество : 1;

Стандартные аксессуары : Пакет для винтов; Количество : 1;

Стандартные аксессуары : Сливная пробка; Количество : 1;

Стандартные аксессуары : Узел переходника; Количество : 1;

2 Технические характеристики

2-2 Электрические параметры				2MXM40M	2MXM50M
Power supply	Name			-	V1
	Фаза			1~	
	Частота		Гц	50	
	Voltage		V	220-230-240	220-240
Ток - 50 Гц	Макс. ток предохранителя (MFA)		A	-	16
Ток	Номинальный рабочий ток (RLA)	Охлаждение	A	-	6,86
		Нагрев	A	-	7,55
	Пусковой ток	Охлаждение	A	-	6,3
		Нагрев	A	-	6,3
Проводные соединения	Для электропитания	Quantity		3	-
		Remark		Вкл. заземляющий провод	-
	For connection with indoor	Количество		4	-
		Remark		Вкл. заземляющий провод	-

Примечания

(1) Рабочий диапазон см. в отдельных чертежах

(2) Для одного помещения

Электрические параметры см. в отдельных чертежах

Содержит фторированные парниковые газы

3 Электрические параметры

3 - 1 Электрические данные

2MXM40M

Наружный агрегат	Электропитание					COMP		OFM	
Наименование	Гц	Напряжение	Диапазон	MCA	MFA	MSC	RLA	кВт	FLA
2MXM40M3V1B	50	220	MAX. 50Hz 264V MIN. 50Hz 198V	12,21	16	-	5,1	0,040	0,17
	50	230					5,3		
	50	240					5,6		
2MXM50M2V1B9	50	220	MAX. 50Hz 264V MIN. 50Hz 198V	14,93	16	-	5,9	0,042	0,18
	50	230					6,2		
	50	240					6,5		
2AMXM40M3V1B	50	220	MAX. 50Hz 264V MIN. 50Hz 198V	12,21	16	-	5,1	0,040	0,17
	50	230					5,3		
	50	240					5,6		
2AMXM50M3V1B	50	220	MAX. 50Hz 264V MIN. 50Hz 198V	14,93	16	-	5,9	0,042	0,18
	50	230					6,2		
	50	240					6,5		

Прим

1) **RLA основаны на следующих условиях.**
Температура снаружи 35°C DB
Температура в помещении 27°C DB / 19°C WB

2) **Сечение проводника следует выбирать по MCA.**

3) **Максимально допустимое различие напряжения фаз составляет 2%.**

4) **Используйте выключатель-автомат вместо плавкого предохранителя.**

Обозначения

MCA: **Минимальный ток в цепи [A]**
MFA: **Максимальный ток плавкого**
RLA: **Номинальный ток нагрузки [A]**
OFM: **Мотор наружного вентилятора**
MSC: **Максимальный пусковой ток**
FLA: **Ток при полной нагрузке [A]**
kW: **Номинальная выходная мощность мотора**

3D110207

2MXM50M

Модель		Блоки				Электропитание		Компр.		OFM	
Наружн.	H/P C/O	Гц	Вольт	Мин.	Макс.	MCA	MFA	MSC	RLA	W	FLA
2MXM50M	H/P	50	220	198	242	11.5	16	6.6	6.37	42	0.18
			230	207	253			6.6	6.09		
			240	216	264			6.6	5.84		

3D101347

ОБОЗНАЧЕНИЯ

MCA : Макс. ток цепи (A)
MFA : Макс. ток предохранителя (См. Прим. 6) (A)
MSC : Макс. ток при пуске компрессора. (A)
RLA : Ток номинальной нагрузки (A)
OFM : Двигатель вентилятора наружного блока (A)
FLA : Ток полной нагрузки (A)
W : Номинальная мощность двигателя вентилятора (Вт)

ПРИМЕЧАНИЯ

1. RLA основан на следующих условиях:
   Охлаждение
   Темп. в пом.: 27°CDB/19.0°CWB
   Температура наружного воздуха: 35°CDB
2. Диапазон напряжений
   Блоки могут использоваться с электрическими системами, где напряжение, подаваемое на клеммы блока, находится в пределах указанного диапазона.
3. Максимально допустимое изменение напряжения между фазами составляет 2%.
4. MCA является максимальным входным током. MFA является мощностью, которую может принять MCA.
5. Размер проводов выбирается по значению MCA.
6. MFA используется для выбора автоматического выключателя и выключатель цепи при замыкании на землю.
   (Прерыватель утечек на землю)

4 Таблица сочетания

4 - 1 Таблица сочетания

2MXM40M

Охлаждение(50Hz 230V)

Наружный агрегат	Внутренний агрегат	Охлаждающая способность [кВт]		Общая мощность [кВт]			Потребляемая мощность [кВт]			Общий ток [A]			Коэффициент мощности [%]
		Помещение A	Помещение B	Min.	Nom.	Max.	Min.	Nom.	Max.	Min.	Nom.	Max.	
2MXM40M2V1B 2MXM40M3V1B	1,5	1,50	---	1,30	1,50	2,00	0,33	0,31	0,40	1,78	1,70	2,17	79
	2,0	2,00	---	1,30	2,00	2,40	0,33	0,44	0,57	1,78	2,38	3,09	79
	2,5	2,50	---	1,30	2,50	3,00	0,33	0,61	0,80	1,78	3,33	4,40	79
	3,5	3,50	---	1,30	3,50	4,00	0,33	1,04	1,35	1,78	5,71	7,38	79
	1.5+1.5	1,50	1,50	1,50	3,00	3,60	0,31	0,60	0,73	1,67	3,33	4,00	79
	1.5+2.0	1,50	2,00	1,50	3,50	4,00	0,31	0,79	0,91	1,67	4,35	4,98	79
	1.5+2.5	1,50	2,50	1,50	4,00	4,20	0,31	0,98	1,03	1,67	5,37	5,64	79
	1.5+3.5	1,20	2,80	1,50	4,00	4,40	0,31	0,96	1,06	1,67	5,30	5,83	79
	2.0+2.0	2,00	2,00	1,50	4,00	4,20	0,31	0,97	1,02	1,67	5,34	5,61	79
	2.0+2.5	1,78	2,22	1,50	4,00	4,30	0,31	0,96	1,04	1,67	5,30	5,70	79
	2.0+3.5	1,45	2,55	1,50	4,00	4,50	0,31	0,95	1,08	1,67	5,25	5,91	79
	2.5+2.5	2,00	2,00	1,50	4,00	4,40	0,31	0,96	1,06	1,67	5,27	5,80	79
	2.5+3.5	1,67	2,33	1,50	4,00	4,60	0,31	0,94	1,09	1,67	5,20	5,98	79

Нагрев(50Hz 230V)

Наружный агрегат	Внутренний агрегат	Теплопроизводительность [кВт]		Общая мощность [кВт]			Потребляемая мощность [кВт]			Общий ток [A]			Коэффициент мощности [%]
		Помещение A	Помещение B	Min.	Nom.	Max.	Min.	Nom.	Max.	Min.	Nom.	Max.	
2MXM40M2V1B 2MXM40M3V1B	1,5	2,00	---	1,00	2,00	3,45	0,26	0,68	1,19	1,43	3,66	5,69	79
	2	3,00	---	1,00	3,00	3,70	0,26	0,83	1,24	1,43	4,52	6,78	79
	2,5	3,40	---	1,00	3,40	4,10	0,26	1,02	1,48	1,43	5,59	8,09	79
	3,5	3,80	---	1,00	3,80	4,40	0,26	1,28	1,71	1,43	7,02	9,40	79
	1.5+1.5	1,75	1,75	1,20	3,50	4,30	0,24	0,80	0,99	1,31	4,43	5,45	79
	1.5+2.0	1,63	2,17	1,20	3,80	4,50	0,24	0,88	1,04	1,31	4,85	5,75	79
	1.5+2.5	1,58	2,63	1,20	4,20	4,60	0,24	1,00	1,10	1,31	5,53	6,06	79
	1.5+3.5	1,26	2,94	1,20	4,20	4,70	0,24	0,96	1,08	1,31	5,29	5,92	79
	2.0+2.0	2,10	2,10	1,30	4,20	4,60	0,24	0,98	1,08	1,31	5,41	5,93	79
	2.0+2.5	1,87	2,33	1,30	4,20	4,70	0,24	0,97	1,09	1,31	5,36	6,00	79
	2.0+3.5	1,53	2,67	1,30	4,20	4,80	0,24	0,95	1,09	1,31	5,25	6,00	79
	2.5+2.5	2,10	2,10	1,30	4,20	4,70	0,24	0,96	1,08	1,31	5,29	5,92	79
	2.5+3.5	1,75	2,45	1,30	4,20	4,80	0,24	0,94	1,08	1,31	5,19	5,94	79

Примечания

1. Общая мощность каждого подсоединенного внутреннего агрегата составляет до 6.0кВт.
2. Представленные выше значения приведены для соединения с внутренними агрегатами следующих типов:
   Класс мощности:1.5, 2.0, 2.5, 3.5кВт
3. Серия CTXM-M.FTXM-M для настенного монтажа
4. Эти внутренние агрегаты могут использоваться только при настройке многоблочной установки.
   Условия теплопроизводительности
   Температура в помещении 20°C DB
5. Температура снаружи 7°C DB / 6°C WB
   Условия холодопроизводительности
   Температура в помещении 27°C DB / 19°C WB
   Температура снаружи 35°C DB

3D102222B

4 Таблица сочетания

4 - 1 Таблица сочетания

2MXM50M

Охлаждение(50Hz 230V)

аружный агрега	Внутренний агрегат	ждающая способность		Общая мощность [кВт]			ебляемая мощность			Общий ток [A]			Коэффициент мощности [%]	EER	ENERGY LABEL	AEC (kWh)	Seasonal data			
		Помещение A	омещение	Min.	Nom.	Max.	Min.	Nom.	Max.	Min.	Nom.	Max.					label	SEER	Pdesign	AEC
2MXM50M2V1B	1,5	1,50	---	1,4	1,50	2,20	0,31	0,32	0,52	1,53	1,55	2,53	89,00	---	---	---	---	---	---	---
	2	2,00	---	1,4	2,00	2,60	0,31	0,47	0,69	1,53	2,25	3,37	89,00	---	---	---	---	---	---	---
	2,5	2,50	---	1,4	2,50	3,10	0,31	0,67	0,92	1,53	3,27	4,50	89,00	---	---	---	---	---	---	---
	3,5	3,50	---	1,4	3,50	4,00	0,31	1,09	1,42	1,53	5,32	6,95	89,00	---	---	---	---	---	---	---
	4,2	4,20	---	1,4	4,20	4,70	0,31	1,59	1,75	1,53	7,73	8,57	89,00	---	---	---	---	---	---	---
	5	5,00	---	1,6	5,00	5,30	0,33	1,30	1,44	1,64	6,33	7,01	89,00	---	---	---	---	---	---	---
	1.5+1.5	1,50	1,50	1,6	3,00	3,20	0,33	0,62	0,66	1,64	3,03	3,24	89,00	4,84	A	310,00	A+++	8,80	3,00	120,00
	1.5+2.0	1,50	2,00	1,6	3,50	3,70	0,33	0,76	0,80	1,64	3,71	3,93	89,00	4,61	A	380,00	A+++	8,74	3,50	141,00
	1.5+2.5	1,50	2,50	1,6	4,00	4,20	0,33	0,94	0,99	1,64	4,60	4,83	89,00	4,25	A	471,00	A+++	8,64	4,00	162,00
	1.5+3.5	1,50	3,50	1,6	5,00	5,00	0,33	1,25	1,25	1,64	6,10	6,10	89,00	4,01	A	624,00	A+++	8,52	5,00	206,00
	1.5+4.2	1,32	3,68	1,6	5,00	5,40	0,33	1,23	1,34	1,64	6,04	6,53	89,00	4,05	A	618,00	A+++	8,55	5,00	205,00
	1.5+5.0	1,15	3,85	1,8	5,00	5,50	0,33	1,23	1,35	1,64	5,99	6,59	89,00	4,08	A	613,00	A+++	8,50	5,00	206,00
	2.0+2.0	2,00	2,00	1,8	4,00	5,00	0,33	0,94	1,18	1,64	4,60	5,75	89,00	4,25	A	471,00	A+++	8,71	4,00	161,00
	2.0+2.5	2,00	2,50	1,8	4,50	5,10	0,33	1,07	1,21	1,64	5,23	5,93	89,00	4,21	A	535,00	A+++	8,67	4,50	182,00
	2.0+3.5	1,82	3,18	1,8	5,00	5,40	0,33	1,24	1,34	1,64	6,05	6,54	89,00	4,04	A	619,00	A+++	8,54	5,00	205,00
	2.0+4.2	1,61	3,39	1,8	5,00	5,50	0,33	1,23	1,36	1,64	6,01	6,62	89,00	4,07	A	615,00	A+++	8,54	5,00	205,00
	2.0+5.0	1,43	3,57	1,8	5,00	5,50	0,33	1,22	1,34	1,64	5,95	6,55	89,00	4,11	A	609,00	A+++	8,51	5,00	208,00
	2.5+2.5	2,50	2,50	1,8	5,00	5,30	0,33	1,25	1,32	1,64	6,10	6,47	89,00	4,01	A	624,00	A+++	8,53	5,00	205,00
	2.5+3.5	2,08	2,92	1,8	5,00	5,40	0,33	1,23	1,33	1,64	6,02	6,51	89,00	4,06	A	616,00	A+++	8,56	5,00	205,00
	2.5+4.2	1,87	3,13	1,8	5,00	5,50	0,33	1,22	1,35	1,64	5,98	6,58	89,00	4,09	A	612,00	A+++	8,57	5,00	204,00
	2.5+5.0	1,67	3,33	1,8	5,00	5,50	0,33	1,21	1,33	1,64	5,92	6,52	89,00	4,13	A	606,00	A+++	8,52	5,00	206,00
	3.5+3.5	2,50	2,50	1,8	5,00	5,40	0,33	1,22	1,32	1,64	5,95	6,43	89,00	4,11	A	609,00	A+++	8,57	5,00	205,00
	3.5+4.2	2,27	2,73	1,8	5,00	5,50	0,33	1,21	1,33	1,64	5,90	6,49	89,00	4,14	A	604,00	A+++	8,60	5,00	204,00
	3.5+5.0	2,06	2,94	1,8	5,00	5,50	0,33	1,20	1,32	1,64	5,85	6,44	89,00	4,18	A	599,00	A+++	8,52	5,00	206,00
	4.2+4.2	2,50	2,50	1,8	5,00	5,50	0,33	1,20	1,32	1,64	5,88	6,47	89,00	4,16	A	601,00	A+++	8,56	5,00	205,00

Нагрев(50Hz 230V)

аружный агрега	Внутренний агрегат	опроизводительность		Общая мощность [кВт]			ебляемая мощность			Общий ток [A]			Коэффициент мощности [%]	COP	ENERGY LABEL	Seasonal data				
		омещение	омещение	Min.	Nom.	Max.	Min.	Nom.	Max.	Min.	Nom.	Max.				label	SCOP	Pdesign	AEC	Back-up heater capacity at -10°C
2MXM50M2V1B	1,5	1,50	---	1,10	2,00	3,30	0,29	0,68	0,95	1,44	3,31	4,66	89,00	---	---	---	---	---	---	---
	2	2,00	---	1,10	3,00	3,70	0,27	0,82	1,13	1,33	3,99	5,52	89,00	---	---	---	---	---	---	---
	2,5	2,50	---	1,10	3,40	4,10	0,25	0,99	1,34	1,23	4,81	6,54	89,00	---	---	---	---	---	---	---
	3,5	3,50	---	1,10	4,00	4,60	0,25	1,24	1,53	1,23	6,03	7,46	89,00	---	---	---	---	---	---	---
	4,2	4,20	---	1,10	4,60	5,00	0,23	1,49	1,81	1,12	7,27	8,85	89,00	---	---	---	---	---	---	---
	5	5,00	---	1,20	5,50	6,00	0,23	1,35	1,67	1,12	6,56	8,14	89,00	---	---	---	---	---	---	---
	1.5+1.5	2,00	2,00	1,20	4,00	4,54	0,23	0,87	0,99	1,12	4,27	4,85	89,00	4,58	A	A++	4,79	3,30	965,00	0,50
	1.5+2.0	1,89	2,51	1,20	4,40	4,89	0,23	1,02	1,13	1,12	4,97	5,53	89,00	4,33	A	A++	4,66	3,80	1140,00	0,80
	1.5+2.5	1,80	3,00	1,20	4,80	5,19	0,23	1,18	1,27	1,12	5,75	6,22	89,00	4,08	A	A++	4,64	3,80	1146,00	0,60
	1.5+3.5	1,56	3,64	1,20	5,20	5,70	0,25	1,28	1,40	1,23	6,25	6,86	89,00	4,07	A	A++	4,61	4,00	1214,00	0,60
	1.5+4.2	1,47	4,13	1,20	5,60	5,96	0,25	1,37	1,46	1,23	6,71	7,15	89,00	4,08	A	A++	4,62	4,10	1241,00	0,70
	1.5+5.0	1,29	4,31	1,20	5,60	6,16	0,25	1,37	1,50	1,23	6,68	7,35	89,00	4,10	A	A++	4,63	4,20	1269,00	0,80
	2.0+2.0	2,60	2,60	1,20	5,20	5,70	0,23	1,27	1,40	1,12	6,22	6,82	89,00	4,09	A	A++	4,61	4,00	1214,00	0,60
	2.0+2.5	2,49	3,11	1,20	5,60	5,80	0,23	1,37	1,42	1,12	6,68	6,92	89,00	4,10	A	A++	4,61	4,10	1244,00	0,70
	2.0+3.5	2,04	3,56	1,20	5,60	5,90	0,25	1,36	1,43	1,23	6,65	7,01	89,00	4,12	A	A++	4,61	4,20	1275,00	0,80
	2.0+4.2	1,81	3,79	1,20	5,60	6,00	0,25	1,36	1,46	1,23	6,63	7,11	89,00	4,13	A	A++	4,63	4,20	1268,00	0,80
	2.0+5.0	1,60	4,00	1,20	5,60	6,20	0,25	1,35	1,50	1,23	6,60	7,31	89,00	4,15	A	A++	4,68	4,20	1255,00	0,80
	2.5+2.5	2,80	2,80	1,20	5,60	5,80	0,23	1,37	1,42	1,12	6,71	6,95	89,00	4,08	A	A++	4,61	4,20	1275,00	0,80
	2.5+3.5	2,33	3,27	1,20	5,60	6,00	0,25	1,38	1,48	1,23	6,76	7,25	89,00	4,05	A	A++	4,62	4,20	1272,00	0,80
	2.5+4.2	2,09	3,51	1,20	5,60	6,10	0,25	1,39	1,51	1,23	6,79	7,40	89,00	4,03	A	A++	4,65	4,20	1265,00	0,80
	2.5+5.0	1,87	3,73	1,30	5,60	6,30	0,25	1,41	1,58	1,23	6,88	7,74	89,00	3,98	A	A++	4,71	4,20	1249,00	0,80
	3.5+3.5	2,80	2,80	1,30	5,60	6,10	0,25	1,40	1,52	1,23	6,83	7,44	89,00	4,01	A	A++	4,66	4,20	1262,00	0,80
	3.5+4.2	2,55	3,05	1,30	5,60	6,20	0,25	1,40	1,55	1,23	6,84	7,58	89,00	4,00	A	A++	4,67	4,20	1258,00	0,80
	3.5+5.0	2,31	3,29	1,30	5,60	6,40	0,25	1,42	1,63	1,23	6,95	7,95	89,00	3,94	A	A++	4,75	4,20	1238,00	0,80
	4.2+4.2	2,80	2,80	1,30	5,60	6,30	0,25	1,41	1,58	1,23	6,88	7,74	89,00	3,98	A	A++	4,70	4,20	1251,00	0,80

Примечания
1. Общая мощность каждого подсоединенного внутреннего агрегата составляет до 8.5кВт.
2. Представленные выше значения приведены для соединения с внутренними агрегатами следующих типов:
   Класс мощности:1.5,2.0,2.5,3.5,4.2,5.0кВт
   Серия CTXM-M,FTXM-M для настенного монтажа
3. Эти внутренние агрегаты могут использоваться только при настройке многоблочной установки.
4. Условия теплопроизводительности
   Температура в помещении 20°C DB
   Температура снаружи 7°C DB / 6°C WB
5. Условия холодопроизводительности
   Температура в помещении 27°C DB / 19°C WB
   Температура снаружи 35°C DB

3D102231

5 Таблицы производительности

5 - 1 Таблицы холодопроизводительности

2MXM40

Охлаждение50Hz 230V

①	②	Температура воздуха в помещении (°C WB)											
		14°C		16°C		18°C		19°C		22°C		24°C	
		TC	PI	TC	PI	TC	PI	TC	PI	TC	PI	TC	PI
		кВт	кВт	кВт	кВт	кВт	кВт	кВт	кВт	кВт	кВт	кВт	кВт
1,5	10,0	2,28	0,24	2,39	0,25	2,50	0,26	2,56	0,26	2,72	0,28	2,84	0,29
	12,0	2,24	0,25	2,35	0,26	2,46	0,27	2,51	0,27	2,68	0,29	2,79	0,29
	15,0	2,17	0,26	2,28	0,27	2,39	0,28	2,45	0,29	2,61	0,30	2,72	0,31
	18,0	2,10	0,28	2,21	0,29	2,32	0,30	2,38	0,30	2,55	0,31	2,66	0,32
	20,0	2,06	0,29	2,17	0,30	2,28	0,31	2,34	0,31	2,50	0,32	2,61	0,33
	22,0	2,01	0,30	2,12	0,31	2,24	0,32	2,29	0,32	2,46	0,33	2,57	0,34
	25,0	1,95	0,32	2,06	0,32	2,17	0,33	2,22	0,34	2,39	0,35	2,50	0,36
	28,0	1,88	0,33	1,99	0,34	2,10	0,35	2,16	0,36	2,32	0,37	2,43	0,38
	32,0	1,79	0,36	1,90	0,37	2,01	0,38	0,07	0,38	2,23	0,39	2,34	0,40
	35,0	1,72	0,38	1,83	0,39	1,94	0,40	2,00	0,40	2,17	0,41	2,28	0,42
	40,0	1,61	0,41	1,72	0,42	1,83	0,43	1,89	0,44	2,05	0,45	2,16	0,46
	43,0	1,54	0,43	1,66	0,44	1,77	0,45	1,82	0,46	1,99	0,47	2,10	0,48
	46,0	1,48	0,46	1,59	0,47	1,70	0,48	1,75	0,48	1,92	0,49	2,03	0,50
2	10,0	2,68	0,41	2,79	0,42	2,90	0,43	2,96	0,43	3,12	0,45	3,24	0,46
	12,0	2,64	0,42	2,75	0,43	2,86	0,44	2,91	0,44	3,08	0,46	3,19	0,46
	15,0	2,57	0,43	2,68	0,44	2,79	0,45	2,85	0,46	3,01	0,47	3,12	0,48
	18,0	2,50	0,45	2,61	0,46	2,72	0,47	2,78	0,47	2,95	0,48	3,06	0,49
	20,0	2,46	0,46	2,57	0,47	2,68	0,48	2,74	0,48	2,90	0,49	3,01	0,50
	22,0	2,41	0,47	2,52	0,48	2,64	0,49	2,69	0,49	2,86	0,50	2,97	0,51
	25,0	2,35	0,49	2,46	0,49	2,57	0,50	2,62	0,51	2,79	0,52	2,90	0,53
	28,0	2,28	0,50	2,39	0,51	2,50	0,52	2,56	0,53	2,72	0,54	2,83	0,55
	32,0	2,19	0,53	2,30	0,54	2,41	0,55	0,47	0,55	2,63	0,56	2,74	0,57
	35,0	2,12	0,55	2,23	0,56	2,34	0,57	2,40	0,57	2,57	0,58	2,68	0,59
	40,0	2,01	0,58	2,12	0,59	2,23	0,60	2,29	0,61	2,45	0,62	2,56	0,63
	43,0	1,94	0,60	2,06	0,61	2,17	0,62	2,22	0,63	2,39	0,64	2,50	0,65
	46,0	1,88	0,63	1,99	0,64	2,10	0,65	2,15	0,65	2,32	0,66	2,43	0,67
2,5	10,0	3,28	0,59	3,39	0,60	3,50	0,62	3,56	0,63	3,72	0,68	3,84	0,69
	12,0	3,24	0,60	3,35	0,62	3,46	0,64	3,51	0,65	3,68	0,69	3,79	0,69
	15,0	3,17	0,63	3,28	0,65	3,39	0,68	3,45	0,67	3,61	0,70	3,72	0,71
	18,0	3,10	0,66	3,21	0,69	3,32	0,70	3,38	0,70	3,55	0,71	3,66	0,72
	20,0	3,06	0,69	3,17	0,70	3,28	0,71	3,34	0,71	3,50	0,72	3,61	0,73
	22,0	3,01	0,70	3,12	0,71	3,24	0,72	3,29	0,72	3,46	0,73	3,57	0,74
	25,0	2,95	0,72	3,06	0,72	3,17	0,73	3,22	0,74	3,39	0,75	3,50	0,76
	28,0	2,88	0,73	2,99	0,74	3,10	0,75	3,16	0,76	3,32	0,77	3,43	0,78
	32,0	2,79	0,76	2,90	0,77	3,01	0,78	1,07	0,78	3,23	0,79	3,34	0,80
	35,0	2,72	0,78	2,83	0,79	2,94	0,80	3,00	0,80	3,17	0,81	3,28	0,82
	40,0	2,61	0,81	2,72	0,82	2,83	0,83	2,89	0,84	3,05	0,85	3,16	0,86
	43,0	2,54	0,83	2,66	0,84	2,77	0,85	2,82	0,86	2,99	0,87	3,10	0,90
	46,0	2,48	0,86	2,59	0,87	2,70	0,88	2,75	0,90	2,92	0,92	3,03	0,92

①	②	Температура воздуха в помещении (°C WB)											
		14°C		16°C		18°C		19°C		22°C		24°C	
		TC	PI	TC	PI	TC	PI	TC	PI	TC	PI	TC	PI
		кВт	кВт	кВт	кВт	кВт	кВт	кВт	кВт	кВт	кВт	кВт	кВт
3,5	10,0	4,57	0,83	4,65	0,99	4,84	1,01	4,93	1,02	5,21	1,06	5,39	1,08
	12,0	4,46	0,87	4,58	1,01	4,76	1,03	4,86	1,04	5,13	1,08	5,32	1,10
	15,0	4,35	0,93	4,47	1,04	4,65	1,07	4,75	1,08	5,02	1,11	5,21	1,13
	18,0	4,24	0,99	4,36	1,08	4,54	1,10	4,63	1,11	4,91	1,14	5,09	1,17
	20,0	4,13	1,04	4,28	1,10	4,47	1,13	4,56	1,14	4,84	1,17	5,02	1,19
	22,0	4,02	1,10	4,21	1,13	4,39	1,15	4,48	1,16	4,76	1,19	4,94	1,22
	25,0	3,91	1,15	4,10	1,17	4,28	1,19	4,37	1,20	4,65	1,23	4,83	1,26
	28,0	3,80	1,19	3,98	1,21	4,17	1,23	4,26	1,24	4,54	1,28	4,72	1,30
	32,0	3,65	1,25	3,84	1,27	4,02	1,29	4,11	1,30	4,39	1,34	4,57	1,36
	35,0	3,54	1,30	3,72	1,32	3,91	1,34	4,00	1,35	4,28	1,38	4,46	1,41
	40,0	3,35	1,38	3,54	1,40	3,72	1,42	3,81	1,43	4,09	1,47	4,27	1,49
	43,0	3,24	1,43	3,43	1,46	3,61	1,48	3,70	1,49	3,93	1,49	4,08	1,49
	46,0	2,87	1,29	3,01	1,29	3,14	1,29	3,21	1,29	3,50	1,29	3,62	1,29
1.5 + 1.5	10,0	4,09	0,42	4,29	0,43	4,48	0,45	4,58	0,46	4,87	0,49	5,06	0,51
	12,0	4,02	0,43	4,21	0,45	4,40	0,47	4,50	0,48	4,79	0,50	4,98	0,52
	15,0	3,90	0,46	4,09	0,48	4,29	0,50	4,38	0,50	4,67	0,53	4,87	0,55
	18,0	3,78	0,49	3,97	0,51	4,17	0,52	4,26	0,53	4,56	0,56	4,75	0,58
	20,0	3,70	0,51	3,90	0,53	4,09	0,55	4,19	0,55	4,48	0,58	4,67	0,60
	22,0	3,62	0,53	3,82	0,55	4,01	0,57	4,11	0,58	4,40	0,60	4,59	0,62
	25,0	3,51	0,56	3,70	0,58	3,89	0,60	3,99	0,61	4,28	0,64	4,47	0,65
	28,0	3,39	0,60	3,58	0,62	3,78	0,63	3,87	0,64	4,16	0,67	4,36	0,69
	32,0	3,23	0,65	3,43	0,67	3,62	0,68	3,72	0,69	4,01	0,72	4,20	0,74
	35,0	3,12	0,69	3,31	0,70	3,50	0,72	3,60	0,73	3,89	0,76	4,08	0,78
	40,0	2,92	0,76	3,11	0,77	3,31	0,79	3,40	0,80	3,69	0,83	3,89	0,84
	43,0	2,80	0,80	3,00	0,82	3,19	0,83	3,29	0,84	3,58	0,87	3,77	0,87
	46,0	2,69	0,84	2,88	0,86	3,07	0,88	3,17	0,87	3,45	0,88	3,60	0,89
1.5 + 2.0	10,0	4,59	0,65	4,69	0,66	4,88	0,67	4,98	0,67	5,27	0,69	5,46	0,69
	12,0	4,47	0,66	4,61	0,67	4,80	0,68	4,90	0,68	5,19	0,70	5,38	0,70
	15,0	4,35	0,67	4,49	0,68	4,69	0,68	4,78	0,70	5,07	0,71	5,27	0,73
	18,0	4,28	0,69	4,37	0,69	4,57	0,70	4,66	0,71	4,96	0,74	5,15	0,76
	20,0	4,15	0,69	4,30	0,71	4,49	0,73	4,59	0,73	4,88	0,76	5,07	0,78
	22,0	4,07	0,71	4,22	0,73	4,41	0,75	4,51	0,76	4,80	0,78	4,99	0,80
	25,0	3,96	0,74	4,10	0,76	4,29	0,78	4,39	0,79	4,68	0,82	4,87	0,83
	28,0	3,84	0,78	3,98	0,80	4,18	0,81	4,27	0,82	4,56	0,85	4,76	0,87
	32,0	3,68	0,83	3,88	0,85	4,02	0,86	4,12	0,87	4,41	0,90	4,60	0,92
	35,0	3,57	0,87	3,76	0,88	3,95	0,90	4,00	0,91	4,29	0,94	4,48	0,96
	40,0	3,37	0,94	3,56	0,95	3,76	0,97	3,85	0,98	4,09	1,01	4,29	1,02
	43,0	3,25	0,98	3,45	1,00	3,64	1,01	3,74	1,02	3,98	1,05	4,17	1,07
	46,0	3,14	1,02	3,28	1,04	3,47	1,06	3,62	1,07	3,85	1,09	4,00	1,09

Примечания

1. **Значения производительности основаны на следующих условиях:**
   Соответствующая длина трубы для хладагента: 5 м
   Разность уровней: 0 м
2. **Ячейки с полужирным шрифтом соответствуют стандартным условиям.**
3. **Представленные выше значения приведены для соединения с внутренними агрегатами следующих типов:**
   Класс мощности:1.5,2.0,2.5,3.5кВт
   Серия C TXM-M,FTXM-M для настенного монтажа

Обозначения

TC : **Общая мощность [кВт]**

PI: **Потребляемая мощность [кВт]**

① **Сочетания внутренних блоков**

② **Температура наружного воздуха [°C DB]**

3D102270

5 Таблицы производительности

5 - 1 Таблицы холодопроизводительности

2MXM40M

Охлаждение50Hz 230V

①	②	Температура воздуха в помещении (°C WB)											
		14°C		16°C		18°C		19°C		22°C		24°C	
		TC	PI	TC	PI	TC	PI	TC	PI	TC	PI	TC	PI
		кВт	кВт	кВт	кВт	кВт	кВт	кВт	кВт	кВт	кВт	кВт	кВт
1.5 + 2.5	10,0	4,69	0,72	4,89	0,73	5,08	0,75	5,18	0,76	5,47	0,79	5,66	0,81
	12,0	4,62	0,73	4,81	0,75	5,00	0,77	5,10	0,78	5,39	0,80	5,58	0,82
	15,0	4,50	0,76	4,69	0,78	4,89	0,80	4,98	0,80	5,27	0,83	5,47	0,85
	18,0	4,38	0,79	4,57	0,81	4,77	0,82	4,86	0,83	5,16	0,86	5,35	0,88
	20,0	4,30	0,81	4,50	0,83	4,69	0,85	4,79	0,85	5,08	0,88	5,27	0,90
	22,0	4,22	0,83	4,42	0,85	4,61	0,87	4,71	0,88	5,00	0,90	5,19	0,92
	25,0	4,11	0,86	4,30	0,88	4,49	0,90	4,59	0,91	4,88	0,94	5,07	0,95
	28,0	3,99	0,90	4,18	0,92	4,38	0,93	4,47	0,94	4,76	0,97	4,96	0,99
	32,0	3,83	0,95	4,03	0,97	4,22	0,98	4,32	0,99	4,61	1,02	4,80	1,04
	35,0	3,72	0,99	3,91	1,00	4,10	1,02	4,20	1,03	4,49	1,06	4,68	1,08
	40,0	3,52	1,06	3,71	1,07	3,91	1,09	4,00	1,10	4,29	1,13	4,49	1,14
	43,0	3,40	1,10	3,60	1,12	3,79	1,13	3,89	1,14	4,18	1,17	4,37	1,19
	46,0	3,29	1,14	3,48	1,16	3,67	1,18	3,77	1,19	4,05	1,21	4,20	1,21
1.5 + 3.5	10,0	4,93	0,64	5,14	0,65	5,34	0,67	5,45	0,68	5,76	0,71	5,97	0,73
	12,0	4,85	0,65	5,05	0,67	5,26	0,69	5,36	0,70	5,67	0,72	5,88	0,74
	15,0	4,72	0,68	4,93	0,70	5,13	0,72	5,24	0,72	5,55	0,75	5,76	0,77
	18,0	4,59	0,71	4,80	0,73	5,01	0,74	5,11	0,75	5,42	0,78	5,63	0,80
	20,0	4,51	0,73	4,72	0,75	4,92	0,77	5,03	0,77	5,34	0,80	5,55	0,82
	22,0	4,43	0,75	4,63	0,77	4,84	0,79	4,94	0,80	5,26	0,82	5,46	0,84
	25,0	4,35	0,78	4,51	0,80	4,72	0,82	4,82	0,83	5,13	0,86	5,34	0,87
	28,0	4,23	0,82	4,38	0,84	4,59	0,85	4,69	0,86	5,00	0,89	5,21	0,91
	32,0	4,06	0,87	4,31	0,89	4,42	0,90	4,53	0,91	4,84	0,94	5,04	0,96
	35,0	3,93	0,91	4,18	0,92	4,30	0,94	4,40	0,95	4,71	0,98	4,92	1,00
	40,0	3,72	0,98	3,97	0,99	4,14	1,01	4,21	1,02	4,50	1,05	4,71	1,06
	43,0	3,60	1,02	3,84	1,04	4,01	1,05	4,10	1,06	4,38	1,09	4,58	1,11
	46,0	3,53	1,06	3,69	1,08	3,90	1,10	4,04	1,11	4,26	1,13	4,41	1,13
2.0 + 2.0	10,0	4,69	0,71	4,89	0,72	5,08	0,74	5,18	0,75	5,47	0,78	5,66	0,80
	12,0	4,62	0,72	4,81	0,74	5,00	0,76	5,10	0,77	5,39	0,79	5,58	0,81
	15,0	4,50	0,75	4,69	0,77	4,89	0,79	4,98	0,79	5,27	0,82	5,47	0,84
	18,0	4,38	0,78	4,57	0,80	4,77	0,81	4,86	0,82	5,16	0,85	5,35	0,87
	20,0	4,30	0,80	4,50	0,82	4,69	0,84	4,79	0,84	5,08	0,87	5,27	0,89
	22,0	4,22	0,82	4,42	0,84	4,61	0,86	4,71	0,87	5,00	0,89	5,19	0,91
	25,0	4,11	0,85	4,30	0,87	4,49	0,89	4,59	0,90	4,88	0,93	5,07	0,94
	28,0	3,99	0,89	4,18	0,91	4,38	0,92	4,47	0,93	4,76	0,96	4,96	0,98
	32,0	3,83	0,94	4,03	0,96	4,22	0,97	4,32	0,98	4,61	1,01	4,80	1,03
	35,0	3,72	0,98	3,91	0,99	4,10	1,01	4,20	1,02	4,49	1,05	4,68	1,07
	40,0	3,52	1,05	3,71	1,06	3,91	1,08	4,00	1,09	4,29	1,12	4,49	1,13
	43,0	3,40	1,09	3,60	1,11	3,79	1,12	3,89	1,13	4,18	1,16	4,37	1,18
	46,0	3,29	1,13	3,48	1,15	3,67	1,17	3,77	1,18	4,05	1,20	4,20	1,20

①	②	Температура воздуха в помещении (°C WB)											
		14°C		16°C		18°C		19°C		22°C		24°C	
		TC	PI	TC	PI	TC	PI	TC	PI	TC	PI	TC	PI
		кВт	кВт	кВт	кВт	кВт	кВт	кВт	кВт	кВт	кВт	кВт	кВт
2.0 + 2.5	10,0	4,79	0,73	4,99	0,74	5,18	0,76	5,28	0,77	5,57	0,80	5,76	0,82
	12,0	4,72	0,74	4,91	0,76	5,10	0,78	5,20	0,79	5,49	0,81	5,68	0,83
	15,0	4,60	0,77	4,79	0,79	4,99	0,81	5,08	0,81	5,37	0,84	5,57	0,86
	18,0	4,48	0,80	4,67	0,82	4,87	0,83	4,96	0,84	5,26	0,87	5,45	0,89
	20,0	4,40	0,82	4,60	0,84	4,79	0,86	4,89	0,86	5,18	0,89	5,37	0,91
	22,0	4,32	0,84	4,52	0,86	4,71	0,88	4,81	0,89	5,10	0,91	5,29	0,93
	25,0	4,21	0,87	4,40	0,89	4,59	0,91	4,69	0,92	4,98	0,95	5,17	0,96
	28,0	4,09	0,91	4,28	0,93	4,48	0,94	4,57	0,95	4,86	0,98	5,06	1,00
	32,0	3,93	0,96	4,13	0,98	4,32	0,99	4,42	1,00	4,71	1,03	4,90	1,05
	35,0	3,82	1,00	4,01	1,01	4,20	1,03	4,30	1,04	4,59	1,07	4,78	1,09
	40,0	3,62	1,07	3,81	1,08	4,01	1,10	4,10	1,11	4,39	1,14	4,59	1,15
	43,0	3,50	1,11	3,70	1,13	3,89	1,14	3,99	1,15	4,28	1,18	4,47	1,20
	46,0	3,39	1,15	3,58	1,17	3,77	1,19	3,87	1,20	4,15	1,22	4,30	1,22
2.0 + 3.5	10,0	5,03	0,78	5,24	0,80	5,44	0,81	5,55	0,80	5,86	0,82	6,07	0,84
	12,0	4,95	0,80	5,15	0,82	5,36	0,81	5,46	0,82	5,77	0,83	5,98	0,85
	15,0	4,82	0,81	5,03	0,83	5,23	0,83	5,34	0,83	5,65	0,86	5,86	0,88
	18,0	4,69	0,82	4,90	0,84	5,11	0,85	5,21	0,86	5,52	0,89	5,73	0,91
	20,0	4,61	0,84	4,82	0,86	5,02	0,88	5,13	0,89	5,44	0,92	5,65	0,94
	22,0	4,53	0,86	4,73	0,88	4,94	0,90	5,04	0,91	5,36	0,94	5,56	0,96
	25,0	4,40	0,90	4,61	0,92	4,82	0,94	4,92	0,95	5,23	0,98	5,44	1,00
	28,0	4,28	0,94	4,48	0,96	4,69	0,97	4,79	0,98	5,10	1,01	5,31	1,03
	32,0	4,11	0,99	4,31	1,01	4,52	1,03	4,63	1,04	4,94	1,07	5,14	1,09
	35,0	3,98	1,03	4,19	1,05	4,40	1,07	4,50	1,08	4,81	1,11	5,02	1,13
	40,0	3,77	1,11	3,98	1,13	4,19	1,15	4,29	1,16	4,60	1,19	4,81	1,21
	43,0	3,65	1,16	3,85	1,18	4,06	1,19	4,16	1,20	4,48	1,23	4,68	1,25
	46,0	3,61	1,21	3,80	1,23	3,96	1,24	4,04	1,27	4,26	1,28	4,41	1,30
2.5 + 2.5	10,0	4,89	0,75	5,09	0,76	5,28	0,78	5,38	0,79	5,67	0,82	5,86	0,84
	12,0	4,82	0,76	5,01	0,78	5,20	0,80	5,30	0,81	5,59	0,83	5,78	0,85
	15,0	4,70	0,79	4,89	0,81	5,09	0,83	5,18	0,83	5,47	0,86	5,67	0,88
	18,0	4,58	0,82	4,77	0,84	4,97	0,85	5,06	0,86	5,36	0,89	5,55	0,91
	20,0	4,50	0,84	4,70	0,86	4,89	0,88	4,99	0,88	5,28	0,91	5,47	0,93
	22,0	4,42	0,86	4,62	0,88	4,81	0,90	4,91	0,91	5,20	0,93	5,39	0,95
	25,0	4,31	0,89	4,50	0,91	4,69	0,93	4,79	0,94	5,08	0,97	5,27	0,98
	28,0	4,19	0,93	4,38	0,95	4,58	0,96	4,67	0,97	4,96	1,00	5,16	1,02
	32,0	4,03	0,98	4,23	1,00	4,42	1,01	4,52	1,02	4,81	1,05	5,00	1,07
	35,0	3,92	1,02	4,11	1,03	4,30	1,05	4,40	1,06	4,69	1,09	4,88	1,11
	40,0	3,72	1,09	3,91	1,10	4,11	1,12	4,20	1,13	4,49	1,16	4,69	1,17
	43,0	3,60	1,13	3,80	1,15	3,99	1,16	4,09	1,17	4,38	1,20	4,57	1,22
	46,0	3,49	1,17	3,68	1,19	3,87	1,21	3,97	1,22	4,25	1,24	4,40	1,24

Примечания

1. **Значения производительности основаны на следующих условиях:**
   Соответствующая длина трубы для хладагента: 5 м
   Разность уровней: 0 м
2. **Ячейки с полужирным шрифтом соответствуют стандартным условиям.**
3. **Представленные выше значения приведены для соединения с внутренними агрегатами следующих типов:**
   Класс мощности:1.5,2.0,2.5,3.5кВт
   Серия CTXM-M,FTXM-M для настенного монтажа

Обозначения

TC: Общая мощность [кВт]
PI: Потребляемая мощность [кВт]

① Сочетания внутренних блоков
② Температура наружного воздуха [°C DB]

3D102271

5 Таблицы производительности

5 - 1 Таблицы холодопроизводительности

2MXM50M

Охлаждение50Hz 230V

①	②	Температура воздуха в помещении (°C WB)											
		14°C		16°C		18°C		19°C		22°C		24°C	
		TC	PI	TC	PI	TC	PI	TC	PI	TC	PI	TC	PI
		кВт	кВт	кВт	кВт	кВт	кВт	кВт	кВт	кВт	кВт	кВт	кВт
1,5	10,0	2,46	0,38	2,56	0,39	2,67	0,39	2,72	0,39	2,86	0,40	2,96	0,42
	12,0	2,42	0,39	2,52	0,39	2,62	0,39	2,67	0,40	2,83	0,41	2,93	0,42
	15,0	2,35	0,39	2,45	0,40	2,56	0,41	2,61	0,41	2,76	0,43	2,86	0,44
	18,0	2,29	0,41	2,39	0,41	2,50	0,42	2,55	0,43	2,70	0,44	2,80	0,45
	20,0	2,25	0,42	2,35	0,43	2,45	0,43	0,00	0,44	2,66	0,45	2,76	0,46
	22,0	2,22	0,43	2,32	0,44	2,41	0,45	2,46	0,45	2,61	0,46	2,72	0,47
	25,0	2,15	0,44	2,25	0,45	2,35	0,46	2,40	0,47	2,56	0,48	2,66	0,48
	28,0	2,09	0,46	2,19	0,47	2,29	0,48	2,34	0,48	2,50	0,49	2,60	0,50
	32,0	2,01	0,48	2,11	0,49	2,21	0,50	2,26	0,50	2,41	0,51	2,51	0,52
	35,0	1,95	0,50	2,05	0,51	2,15	0,52	2,20	0,52	2,35	0,53	2,45	0,54
	40,0	1,84	0,53	1,95	0,54	2,05	0,55	2,10	0,56	2,25	0,56	2,35	0,57
	43,0	1,79	0,56	1,89	0,56	1,99	0,56	2,04	0,57	2,19	0,58	2,29	0,59
	46,0	1,72	0,57	1,82	0,58	1,92	0,59	1,97	0,59	2,12	0,61	2,23	0,62
2,0	10,0	2,91	0,50	3,03	0,51	3,15	0,52	3,21	0,52	3,38	0,54	3,50	0,56
	12,0	2,86	0,51	2,98	0,52	3,10	0,52	3,16	0,54	3,34	0,55	3,46	0,56
	15,0	2,78	0,52	2,90	0,54	3,02	0,55	3,08	0,55	3,26	0,57	3,38	0,58
	18,0	2,71	0,55	2,83	0,55	2,95	0,56	3,01	0,57	3,19	0,58	3,31	0,59
	20,0	2,66	0,56	2,78	0,57	2,90	0,57	0,00	0,58	3,14	0,59	3,26	0,61
	22,0	2,62	0,57	2,74	0,58	2,85	0,59	2,91	0,59	3,09	0,61	3,21	0,62
	25,0	2,54	0,58	2,66	0,59	2,78	0,61	2,84	0,62	3,02	0,63	3,14	0,64
	28,0	2,47	0,61	2,59	0,62	2,71	0,63	2,77	0,64	2,95	0,65	3,07	0,67
	32,0	2,37	0,64	2,49	0,65	2,61	0,67	2,67	0,67	2,85	0,68	2,97	0,69
	35,0	2,30	0,67	2,42	0,68	2,54	0,69	2,60	0,69	2,78	0,70	2,90	0,71
	40,0	2,18	0,70	2,30	0,71	2,42	0,73	2,48	0,74	2,66	0,75	2,78	0,76
	43,0	2,11	0,74	2,23	0,74	2,35	0,75	2,41	0,76	2,59	0,77	2,71	0,79
	46,0	2,03	0,76	2,15	0,77	2,27	0,79	2,33	0,79	2,51	0,81	2,63	0,82
2,5	10,0	3,47	0,67	3,61	0,68	3,76	0,70	3,83	0,70	4,03	0,71	4,17	0,75
	12,0	3,41	0,68	3,55	0,70	3,70	0,70	3,77	0,71	3,98	0,73	4,13	0,75
	15,0	3,31	0,70	3,46	0,71	3,60	0,73	3,67	0,73	3,89	0,76	4,03	0,78
	18,0	3,23	0,73	3,37	0,73	3,52	0,75	3,59	0,76	3,80	0,78	3,95	0,79
	20,0	3,17	0,75	3,31	0,76	3,46	0,76	0,00	0,78	3,74	0,79	3,89	0,81
	22,0	3,12	0,76	3,27	0,78	3,40	0,79	3,47	0,79	3,68	0,81	3,83	0,82
	25,0	3,03	0,78	3,17	0,79	3,31	0,81	3,39	0,82	3,60	0,84	3,74	0,86
	28,0	2,95	0,81	3,09	0,82	3,23	0,84	3,30	0,86	3,52	0,87	3,66	0,89
	32,0	2,83	0,86	2,97	0,87	3,11	0,89	3,18	0,89	3,40	0,90	3,54	0,92
	35,0	2,74	0,89	2,89	0,90	3,03	0,92	3,10	0,92	3,31	0,94	3,46	0,95
	40,0	2,60	0,94	2,74	0,95	2,89	0,97	2,96	0,98	3,17	1,00	3,31	1,02
	43,0	2,52	0,98	2,66	0,98	2,80	1,00	2,87	1,02	3,09	1,03	3,23	1,05
	46,0	2,42	1,02	2,56	1,03	2,71	1,05	2,78	1,05	2,99	1,08	3,14	1,09

①	②	Температура воздуха в помещении (°C WB)											
		14°C		16°C		18°C		19°C		22°C		24°C	
		TC	PI	TC	PI	TC	PI	TC	PI	TC	PI	TC	PI
		кВт	кВт	кВт	кВт	кВт	кВт	кВт	кВт	кВт	кВт	кВт	кВт
3,5	10,0	4,48	1,03	4,66	1,05	4,85	1,08	4,94	1,08	5,20	1,10	5,38	1,15
	12,0	4,40	1,05	4,58	1,08	4,77	1,08	4,86	1,10	5,14	1,13	5,32	1,15
	15,0	4,28	1,08	4,46	1,10	4,65	1,13	4,74	1,13	5,02	1,18	5,20	1,20
	18,0	4,17	1,13	4,35	1,13	4,54	1,15	4,63	1,18	4,91	1,20	5,09	1,22
	20,0	4,09	1,15	4,28	1,18	4,46	1,18	0,00	1,20	4,83	1,22	5,02	1,25
	22,0	4,03	1,18	4,22	1,20	4,38	1,22	4,48	1,22	4,75	1,25	4,94	1,27
	25,0	3,91	1,20	4,09	1,22	4,28	1,25	4,37	1,27	4,65	1,30	4,83	1,32
	28,0	3,80	1,25	3,98	1,27	4,17	1,30	4,26	1,32	4,54	1,35	4,72	1,37
	32,0	3,65	1,32	3,83	1,35	4,02	1,37	4,11	1,37	4,38	1,40	4,57	1,42
	35,0	3,54	1,37	3,72	1,40	3,91	1,42	4,00	1,42	4,28	1,44	4,46	1,47
	40,0	3,35	1,44	3,54	1,47	3,72	1,49	3,82	1,52	4,09	1,54	4,28	1,57
	43,0	3,25	1,52	3,43	1,52	3,62	1,54	3,71	1,57	3,98	1,59	4,17	1,62
	46,0	3,12	1,57	3,31	1,59	3,49	1,62	3,58	1,62	3,86	1,66	4,05	1,69
4,2	10,0	5,26	1,27	5,48	1,30	5,69	1,33	5,80	1,33	6,11	1,36	6,33	1,42
	12,0	5,17	1,30	5,39	1,33	5,60	1,33	5,71	1,36	6,04	1,39	6,25	1,42
	15,0	5,03	1,33	5,24	1,36	5,46	1,39	5,57	1,39	5,89	1,45	6,11	1,48
	18,0	4,90	1,39	5,12	1,39	5,33	1,42	5,44	1,45	5,77	1,48	5,98	1,51
	20,0	4,81	1,42	5,03	1,45	5,24	1,45	0,00	1,48	5,68	1,51	5,89	1,54
	22,0	4,74	1,45	4,95	1,48	5,15	1,51	5,26	1,51	5,59	1,54	5,80	1,57
	25,0	4,59	1,48	4,81	1,51	5,03	1,54	5,13	1,57	5,46	1,60	5,68	1,63
	28,0	4,47	1,54	4,68	1,57	4,90	1,60	5,01	1,63	5,33	1,66	5,55	1,69
	32,0	4,28	1,63	4,50	1,66	4,72	1,69	4,83	1,69	5,15	1,72	5,37	1,75
	35,0	4,16	1,69	4,37	1,72	4,59	1,75	4,70	1,75	5,03	1,78	5,24	1,81
	40,0	3,94	1,78	4,16	1,81	4,37	1,84	4,48	1,87	4,81	1,90	5,03	1,93
	43,0	3,81	1,87	4,03	1,87	4,25	1,90	4,36	1,93	4,68	1,96	4,90	1,99
	46,0	3,67	1,93	3,89	1,96	4,10	1,99	4,21	1,99	4,54	2,05	4,75	2,08
5,0	10,0	5,93	1,04	6,18	1,07	6,42	1,09	6,54	1,09	6,89	1,12	7,13	1,17
	12,0	5,83	1,07	6,07	1,09	6,32	1,09	6,44	1,12	6,81	1,14	7,05	1,17
	15,0	5,67	1,09	5,91	1,12	6,16	1,14	6,28	1,14	6,65	1,19	6,89	1,22
	18,0	5,52	1,14	5,77	1,14	6,01	1,17	6,14	1,19	6,50	1,22	6,75	1,24
	20,0	5,42	1,17	5,67	1,19	5,91	1,19	0,00	1,22	6,40	1,24	6,65	1,27
	22,0	5,34	1,19	5,59	1,22	5,81	1,24	5,93	1,24	6,30	1,27	6,54	1,29
	25,0	5,18	1,22	5,42	1,24	5,67	1,27	5,79	1,29	6,16	1,32	6,40	1,34
	28,0	5,04	1,27	5,28	1,29	5,52	1,32	5,65	1,34	6,01	1,37	6,26	1,39
	32,0	4,83	1,34	5,08	1,37	5,32	1,39	5,44	1,39	5,81	1,42	6,05	1,44
	35,0	4,69	1,39	4,93	1,42	5,18	1,44	5,30	1,44	5,67	1,46	5,91	1,49
	40,0	4,44	1,46	4,69	1,49	4,93	1,51	5,06	1,54	5,42	1,56	5,67	1,59
	43,0	4,30	1,54	4,55	1,54	4,79	1,56	4,91	1,59	5,28	1,61	5,52	1,64
	46,0	4,14	1,59	4,38	1,61	4,63	1,64	4,75	1,64	5,12	1,69	5,36	1,71

Примечания

1. Значения производительности основаны на следующих условиях:
   Соответствующая длина трубы для хладагента: 5 м
   Разность уровней: 0 м
2. Ячейки с полужирным шрифтом соответствуют стандартным условиям.
3. Представленные выше значения приведены для соединения с внутренними агрегатами следующих типов:
   Класс мощности:1.5,2.0,2.5,3.5,4.2,5.0кВт
   Серия CTXM-M,FTXM-M для настенного монтажа

Обозначения

TC: Общая мощность [кВт]

PI: Потребляемая мощность [кВт]

① Сочетания внутренних блоков

② Температура наружного воздуха [°C DB]

3D102458

5 Таблицы производительности

5 - 1 Таблицы холодопроизводительности

2MXM50M

Охлаждение50Hz 230V

①	②	Температура воздуха в помещении (°C WB)											
		14°C		16°C		18°C		19°C		22°C		24°C	
		TC	PI	TC	PI	TC	PI	TC	PI	TC	PI	TC	PI
		кВт	кВт	кВт	кВт	кВт	кВт	кВт	кВт	кВт	кВт	кВт	кВт
1.5 + 1.5	10,0	3,58	0,48	3,72	0,49	3,87	0,50	3,94	0,50	4,17	0,52	4,31	0,54
	12,0	3,52	0,49	3,67	0,50	3,81	0,50	3,88	0,51	4,11	0,53	4,26	0,54
	15,0	3,43	0,50	3,58	0,51	3,72	0,52	3,80	0,53	4,02	0,54	4,17	0,55
	18,0	3,34	0,52	3,49	0,53	3,64	0,54	3,71	0,54	3,93	0,56	4,08	0,57
	20,0	3,28	0,53	3,42	0,54	3,57	0,55	3,65	0,56	3,87	0,57	4,01	0,58
	22,0	3,22	0,54	3,37	0,55	3,51	0,56	3,59	0,57	3,81	0,58	3,96	0,60
	25,0	3,13	0,56	3,28	0,57	3,42	0,58	3,50	0,59	3,72	0,60	3,87	0,62
	28,0	3,04	0,58	3,19	0,59	3,33	0,60	3,41	0,61	3,69	0,63	3,78	0,64
	32,0	2,92	0,61	3,07	0,62	3,21	0,63	3,29	0,64	3,51	0,66	3,66	0,66
	35,0	2,83	0,64	2,98	0,65	3,12	0,66	3,20	0,66	3,42	0,67	3,57	0,69
	40,0	2,68	0,67	2,83	0,68	2,98	0,69	3,05	0,70	3,27	0,72	3,42	0,73
	43,0	2,59	0,70	2,74	0,71	2,89	0,72	2,96	0,73	3,82	0,74	3,33	0,75
	46,0	2,50	0,73	2,65	0,74	2,80	0,75	2,87	0,75	3,09	0,77	3,24	0,78
1.5 + 2.0	10,0	4,14	0,58	4,31	0,59	4,48	0,60	4,56	0,61	4,82	0,63	4,99	0,65
	12,0	4,07	0,59	4,24	0,60	4,41	0,61	4,49	0,62	4,75	0,64	4,92	0,65
	15,0	3,97	0,61	4,14	0,62	4,31	0,64	4,39	0,64	4,65	0,66	4,82	0,67
	18,0	3,86	0,63	4,03	0,64	4,20	0,65	4,28	0,66	4,54	0,68	4,71	0,69
	20,0	3,79	0,64	3,96	0,65	4,13	0,67	4,22	0,68	4,47	0,69	4,64	0,71
	22,0	3,72	0,66	3,89	0,67	4,06	0,68	4,15	0,69	4,40	0,71	4,57	0,72
	25,0	3,62	0,68	3,79	0,69	3,96	0,71	4,05	0,71	4,30	0,73	4,47	0,75
	28,0	3,52	0,71	3,69	0,72	3,86	0,73	3,94	0,74	4,26	0,76	4,37	0,77
	32,0	3,37	0,74	3,54	0,75	3,71	0,76	3,80	0,77	4,06	0,79	4,23	0,81
	35,0	3,27	0,77	3,44	0,78	3,61	0,79	3,70	0,80	3,96	0,82	4,13	0,84
	40,0	3,10	0,82	3,27	0,83	3,44	0,84	3,53	0,85	3,78	0,87	3,95	0,88
	43,0	3,00	0,85	3,17	0,86	3,34	0,88	3,43	0,88	4,42	0,90	3,85	0,91
	46,0	2,89	0,88	3,06	0,89	3,23	0,91	3,32	0,91	3,57	0,94	3,74	0,95
1.5 + 2.5	10,0	4,70	0,71	4,89	0,73	5,08	0,74	5,17	0,75	5,47	0,78	5,66	0,81
	12,0	4,62	0,73	4,81	0,74	5,01	0,76	5,10	0,76	5,39	0,79	5,59	0,81
	15,0	4,50	0,75	4,70	0,76	4,89	0,79	4,98	0,79	5,28	0,82	5,47	0,83
	18,0	4,38	0,78	4,58	0,79	4,77	0,81	4,86	0,82	5,16	0,84	5,35	0,86
	20,0	4,30	0,79	4,49	0,81	4,69	0,83	4,79	0,84	5,07	0,86	5,27	0,87
	22,0	4,23	0,82	4,42	0,83	4,61	0,84	4,71	0,85	5,00	0,87	5,19	0,90
	25,0	4,11	0,84	4,30	0,86	4,49	0,87	4,59	0,88	4,88	0,90	5,07	0,92
	28,0	3,99	0,87	4,18	0,89	4,38	0,90	4,48	0,91	4,84	0,94	4,96	0,95
	32,0	3,83	0,92	4,02	0,93	4,22	0,95	4,32	0,95	4,61	0,98	4,80	1,00
	35,0	3,71	0,95	3,91	0,97	4,10	0,98	4,20	0,99	4,49	1,01	4,69	1,03
	40,0	3,52	1,01	3,71	1,03	3,91	1,04	4,01	1,05	4,29	1,08	4,49	1,09
	43,0	3,40	1,05	3,60	1,07	3,79	1,08	3,89	1,09	5,01	1,11	4,37	1,13
	46,0	3,28	1,09	3,48	1,11	3,67	1,12	3,77	1,13	4,06	1,16	4,25	1,17

①	②	Температура воздуха в помещении (°C WB)											
		14°C		16°C		18°C		19°C		22°C		24°C	
		TC	PI	TC	PI	TC	PI	TC	PI	TC	PI	TC	PI
		кВт	кВт	кВт	кВт	кВт	кВт	кВт	кВт	кВт	кВт	кВт	кВт
1.5 + 3.5	10,0	5,59	0,90	5,82	0,92	6,05	0,94	6,16	0,95	6,51	0,98	6,74	1,02
	12,0	5,50	0,92	5,73	0,94	5,96	0,96	6,07	0,97	6,42	1,00	6,65	1,02
	15,0	5,36	0,95	5,59	0,97	5,82	0,99	5,93	1,00	6,28	1,03	6,51	1,05
	18,0	5,22	0,98	5,45	1,00	5,68	1,02	5,79	1,03	6,14	1,06	6,37	1,08
	20,0	5,12	1,00	5,35	1,02	5,58	1,05	5,70	1,06	6,04	1,08	6,27	1,10
	22,0	5,03	1,03	5,26	1,05	5,49	1,07	5,61	1,08	5,95	1,10	6,18	1,13
	25,0	4,89	1,07	5,12	1,08	5,35	1,10	5,47	1,11	5,81	1,14	6,04	1,17
	28,0	4,75	1,10	4,98	1,12	5,21	1,14	5,33	1,15	5,76	1,19	5,90	1,20
	32,0	4,56	1,16	4,79	1,18	5,02	1,19	5,14	1,20	5,49	1,24	5,72	1,26
	35,0	4,42	1,20	4,65	1,22	4,88	1,24	5,00	1,25	5,35	1,28	5,58	1,31
	40,0	4,19	1,28	4,42	1,30	4,65	1,31	4,77	1,32	5,11	1,36	5,34	1,38
	43,0	4,05	1,32	4,28	1,35	4,51	1,37	4,63	1,38	5,97	1,41	5,20	1,42
	46,0	3,91	1,38	4,14	1,40	4,37	1,42	4,49	1,42	4,83	1,46	5,06	1,48
1.5 + 4.2	10,0	6,04	1,11	6,29	1,13	6,53	1,16	6,65	1,17	7,03	1,21	7,28	1,26
	12,0	5,94	1,13	6,19	1,16	6,44	1,18	6,56	1,19	6,93	1,23	7,18	1,26
	15,0	5,79	1,17	6,04	1,19	6,29	1,22	6,40	1,23	6,78	1,27	7,03	1,29
	18,0	5,64	1,21	5,89	1,23	6,13	1,26	6,25	1,27	6,63	1,30	6,88	1,34
	20,0	5,53	1,23	5,78	1,26	6,03	1,29	6,16	1,30	6,52	1,34	6,77	1,36
	22,0	5,43	1,27	5,68	1,29	5,93	1,31	6,06	1,32	6,43	1,36	6,67	1,39
	25,0	5,28	1,31	5,53	1,34	5,78	1,36	5,91	1,37	6,27	1,40	6,52	1,44
	28,0	5,13	1,36	5,38	1,38	5,63	1,40	5,76	1,42	6,22	1,46	6,37	1,48
	32,0	4,92	1,43	5,17	1,45	5,42	1,47	5,55	1,48	5,93	1,53	6,18	1,55
	35,0	4,77	1,48	5,02	1,51	5,27	1,53	5,40	1,54	5,78	1,57	6,03	1,61
	40,0	4,53	1,57	4,77	1,60	5,02	1,62	5,15	1,63	5,52	1,68	5,77	1,70
	43,0	4,37	1,63	4,62	1,66	4,87	1,69	5,00	1,70	6,45	1,73	5,62	1,76
	46,0	4,22	1,70	4,47	1,72	4,72	1,74	4,85	1,76	5,22	1,80	5,46	1,82
1.5 + 5.0	10,0	6,15	1,21	6,40	1,24	6,66	1,26	6,78	1,27	7,16	1,32	7,41	1,37
	12,0	6,05	1,24	6,30	1,26	6,56	1,28	6,68	1,30	7,06	1,35	7,32	1,37
	15,0	5,90	1,27	6,15	1,30	6,40	1,33	6,52	1,35	6,91	1,38	7,16	1,41
	18,0	5,74	1,32	6,00	1,35	6,25	1,37	6,37	1,38	6,75	1,42	7,01	1,46
	20,0	5,63	1,35	5,89	1,37	6,14	1,41	6,27	1,42	6,64	1,46	6,90	1,48
	22,0	5,53	1,38	5,79	1,41	6,04	1,43	6,17	1,45	6,55	1,48	6,80	1,52
	25,0	5,38	1,43	5,63	1,46	5,89	1,48	6,02	1,49	6,39	1,53	6,64	1,57
	28,0	5,23	1,48	5,48	1,51	5,73	1,53	5,86	1,54	6,34	1,59	6,49	1,62
	32,0	5,02	1,56	5,27	1,58	5,52	1,61	5,65	1,62	6,04	1,67	6,29	1,69
	35,0	4,86	1,62	5,12	1,64	5,37	1,67	5,50	1,68	5,89	1,72	6,14	1,75
	40,0	4,61	1,72	4,86	1,74	5,12	1,77	5,25	1,78	5,62	1,83	5,87	1,85
	43,0	4,46	1,78	4,71	1,82	4,96	1,84	5,09	1,85	6,57	1,89	5,72	1,91
	46,0	4,30	1,85	4,55	1,88	4,81	1,90	4,94	1,91	5,31	1,96	5,57	1,99

Примечания

1. Значения производительности основаны на следующих условиях:
   Соответствующая длина трубы для хладагента: 5 м
   Разность уровней: 0 м
2. Ячейки с полужирным шрифтом соответствуют стандартным условиям.
3. Представленные выше значения приведены для соединения с внутренними агрегатами следующих типов:
   Класс мощности:1.5,2.0,2.5,3.5,4.2,5.0кВт
   Серия CTXM-M,FTXM-M для настенного монтажа

Обозначения

TC: Общая мощность [кВт]
PI: Потребляемая мощность [кВт]

① Сочетания внутренних блоков
② Температура наружного воздуха [°C DB]

3D102460

5 Таблицы производительности

5 - 1 Таблицы холодопроизводительности

2MXM50M

Охлаждение50Hz 230V

①	②	Температура воздуха в помещении (°C WB)											
		14°C		16°C		18°C		19°C		22°C		24°C	
		TC	PI	TC	PI	TC	PI	TC	PI	TC	PI	TC	PI
		кВт	кВт	кВт	кВт	кВт	кВт	кВт	кВт	кВт	кВт	кВт	кВт
2.0 + 2.0	10,0	5,59	0,92	5,82	0,94	6,05	0,96	6,16	0,97	6,51	1,01	6,74	1,04
	12,0	5,50	0,94	5,73	0,96	5,96	0,98	6,07	0,99	6,42	1,03	6,65	1,04
	15,0	5,36	0,97	5,59	0,99	5,82	1,02	5,93	1,03	6,28	1,05	6,51	1,07
	18,0	5,22	1,01	5,45	1,03	5,68	1,04	5,79	1,05	6,14	1,08	6,37	1,11
	20,0	5,12	1,03	5,35	1,04	5,58	1,07	5,70	1,08	6,04	1,11	6,27	1,13
	22,0	5,03	1,05	5,26	1,07	5,49	1,09	5,61	1,10	5,95	1,13	6,18	1,16
	25,0	4,89	1,09	5,12	1,11	5,35	1,13	5,47	1,14	5,81	1,17	6,04	1,20
	28,0	4,75	1,13	4,98	1,15	5,21	1,17	5,33	1,18	5,76	1,21	5,90	1,23
	32,0	4,56	1,19	4,79	1,20	5,02	1,22	5,14	1,23	5,49	1,27	5,72	1,29
	35,0	4,42	1,23	4,65	1,25	4,88	1,27	5,00	1,28	5,35	1,31	5,58	1,34
	40,0	4,19	1,31	4,42	1,33	4,65	1,35	4,77	1,36	5,11	1,39	5,34	1,41
	43,0	4,05	1,36	4,28	1,38	4,51	1,40	4,63	1,41	5,97	1,44	5,20	1,46
	46,0	3,91	1,41	4,14	1,43	4,37	1,45	4,49	1,46	4,83	1,50	5,06	1,52
2.0 + 2.5	10,0	5,70	0,94	5,93	0,97	6,17	0,98	6,29	0,99	6,64	1,03	6,87	1,07
	12,0	5,60	0,97	5,84	0,98	6,07	1,00	6,19	1,01	6,54	1,05	6,78	1,07
	15,0	5,46	0,99	5,70	1,01	5,93	1,04	6,05	1,05	6,40	1,08	6,64	1,10
	18,0	5,32	1,03	5,55	1,05	5,79	1,07	5,91	1,08	6,26	1,11	6,49	1,13
	20,0	5,22	1,05	5,46	1,08	5,69	1,09	5,81	1,10	6,16	1,14	6,40	1,16
	22,0	5,13	1,08	5,36	1,09	5,60	1,12	5,72	1,13	6,07	1,16	6,30	1,18
	25,0	4,99	1,11	5,22	1,14	5,46	1,16	5,57	1,17	5,93	1,20	6,16	1,22
	28,0	4,85	1,16	5,08	1,17	5,31	1,20	5,43	1,21	5,78	1,24	6,02	1,26
	32,0	4,66	1,21	4,89	1,24	5,12	1,26	5,24	1,26	5,59	1,30	5,83	1,32
	35,0	4,51	1,26	4,75	1,28	4,98	1,30	5,10	1,31	5,45	1,35	5,69	1,36
	40,0	4,28	1,34	4,51	1,36	4,75	1,38	4,86	1,39	5,21	1,43	5,45	1,45
	43,0	4,13	1,39	4,37	1,41	4,60	1,44	4,72	1,45	5,07	1,47	5,31	1,50
	46,0	3,99	1,45	4,23	1,46	4,46	1,48	4,58	1,50	4,93	1,53	5,16	1,54
2.0 + 3.5	10,0	6,04	1,08	6,28	1,09	6,53	1,12	6,66	1,13	7,03	1,17	7,28	1,21
	12,0	5,93	1,09	6,18	1,12	6,43	1,14	6,56	1,16	6,93	1,19	7,18	1,21
	15,0	5,78	1,13	6,03	1,16	6,28	1,18	6,41	1,19	6,78	1,22	7,03	1,25
	18,0	5,63	1,17	5,88	1,20	6,13	1,21	6,25	1,23	6,63	1,27	6,88	1,29
	20,0	5,53	1,20	5,78	1,22	6,03	1,24	6,15	1,26	6,53	1,29	6,78	1,32
	22,0	5,43	1,22	5,68	1,25	5,93	1,27	6,05	1,29	6,43	1,32	6,68	1,34
	25,0	5,28	1,27	5,53	1,30	5,78	1,32	5,90	1,32	6,28	1,36	6,52	1,39
	28,0	5,13	1,32	5,38	1,34	5,63	1,36	5,75	1,37	6,13	1,41	6,37	1,43
	32,0	4,93	1,38	5,18	1,41	5,43	1,43	5,55	1,44	5,92	1,47	6,17	1,50
	35,0	4,78	1,43	5,03	1,45	5,28	1,48	5,40	1,49	5,77	1,53	6,02	1,55
	40,0	4,53	1,53	4,78	1,55	5,02	1,57	5,15	1,58	5,52	1,62	5,77	1,65
	43,0	4,38	1,58	4,62	1,61	5,87	1,63	5,00	1,64	5,37	1,67	5,62	1,70
	46,0	4,22	1,65	4,47	1,66	4,72	1,69	4,85	1,70	5,22	1,74	5,47	1,76

①	②	Температура воздуха в помещении (°C WB)											
		14°C		16°C		18°C		19°C		22°C		24°C	
		TC	PI	TC	PI	TC	PI	TC	PI	TC	PI	TC	PI
		кВт	кВт	кВт	кВт	кВт	кВт	кВт	кВт	кВт	кВт	кВт	кВт
2.0 + 4.2	10,0	6,15	1,09	6,40	1,11	6,65	1,14	6,78	1,15	7,16	1,18	7,41	1,23
	12,0	6,04	1,11	6,30	1,13	6,55	1,16	6,68	1,17	7,06	1,21	7,31	1,23
	15,0	5,89	1,15	6,14	1,17	6,40	1,19	6,52	1,21	6,90	1,25	7,16	1,26
	18,0	5,74	1,18	5,99	1,21	6,24	1,24	6,37	1,25	6,75	1,28	7,00	1,31
	20,0	5,63	1,21	5,89	1,24	6,14	1,26	6,27	1,27	6,65	1,31	6,90	1,33
	22,0	5,53	1,25	5,79	1,26	6,04	1,29	6,17	1,30	6,55	1,33	6,80	1,36
	25,0	5,38	1,29	5,63	1,31	5,89	1,33	6,01	1,34	6,39	1,39	6,65	1,40
	28,0	5,23	1,33	5,48	1,36	5,73	1,38	5,86	1,40	6,24	1,43	6,49	1,46
	32,0	5,02	1,40	5,27	1,42	5,53	1,45	5,65	1,46	6,03	1,49	6,29	1,52
	35,0	4,87	1,45	5,12	1,47	5,37	1,50	5,50	1,51	5,88	1,55	6,13	1,57
	40,0	4,61	1,55	4,86	1,57	5,12	1,59	5,24	1,61	5,62	1,64	5,88	1,67
	43,0	4,46	1,60	4,71	1,62	4,96	1,65	5,09	1,66	5,47	1,70	5,72	1,72
	46,0	4,30	1,66	4,56	1,69	4,81	1,71	4,94	1,72	5,32	1,76	5,57	1,78
2.0 + 5.0	10,0	6,15	1,04	6,40	1,06	6,65	1,09	6,78	1,09	7,16	1,13	7,41	1,17
	12,0	6,04	1,06	6,30	1,08	6,55	1,10	6,68	1,11	7,06	1,15	7,31	1,17
	15,0	5,89	1,09	6,14	1,12	6,40	1,14	6,52	1,15	6,90	1,19	7,16	1,20
	18,0	5,74	1,13	5,99	1,15	6,24	1,18	6,37	1,19	6,75	1,22	7,00	1,25
	20,0	5,63	1,15	5,89	1,18	6,14	1,20	6,27	1,21	6,65	1,25	6,90	1,27
	22,0	5,53	1,19	5,79	1,20	6,04	1,23	6,17	1,24	6,55	1,27	6,80	1,30
	25,0	5,38	1,23	5,63	1,25	5,89	1,27	6,01	1,28	6,39	1,32	6,65	1,34
	28,0	5,23	1,27	5,48	1,30	5,73	1,31	5,86	1,33	6,24	1,36	6,49	1,39
	32,0	5,02	1,33	5,27	1,36	5,53	1,38	5,65	1,39	6,03	1,42	6,29	1,45
	35,0	4,87	1,38	5,12	1,41	5,37	1,43	5,50	1,44	5,88	1,47	6,13	1,50
	40,0	4,61	1,47	4,86	1,50	5,12	1,52	5,24	1,53	5,62	1,57	5,88	1,59
	43,0	4,46	1,52	4,71	1,55	4,96	1,57	5,09	1,58	5,47	1,62	5,72	1,64
	46,0	4,30	1,58	4,56	1,61	4,81	1,63	4,94	1,64	5,32	1,68	5,57	1,70
2.5 + 2.5	10,0	5,92	1,02	6,17	1,04	6,41	1,07	6,53	1,08	6,90	1,11	7,14	1,16
	12,0	5,82	1,04	6,07	1,07	6,31	1,08	6,44	1,10	6,80	1,14	7,05	1,16
	15,0	5,68	1,08	5,92	1,10	6,17	1,12	6,29	1,14	6,65	1,17	6,90	1,19
	18,0	5,53	1,11	5,77	1,14	6,02	1,16	6,14	1,17	6,51	1,21	6,75	1,23
	20,0	5,43	1,14	5,67	1,16	5,92	1,18	6,04	1,20	6,41	1,23	6,65	1,25
	22,0	5,33	1,16	5,58	1,19	5,82	1,21	5,94	1,23	6,31	1,26	6,55	1,28
	25,0	5,18	1,21	5,43	1,23	5,67	1,25	5,79	1,27	6,16	1,30	6,40	1,32
	28,0	5,04	1,25	5,28	1,28	5,52	1,30	5,65	1,31	6,01	1,34	6,26	1,37
	32,0	4,84	1,31	5,08	1,34	5,33	1,36	5,45	1,38	5,81	1,40	6,06	1,43
	35,0	4,69	1,37	4,93	1,38	5,18	1,41	5,30	1,42	5,67	1,46	5,91	1,48
	40,0	4,44	1,46	4,69	1,47	4,93	1,50	5,05	1,51	5,42	1,54	5,66	1,56
	43,0	4,29	1,51	4,54	1,53	4,78	1,55	4,91	1,56	5,27	1,60	5,52	1,62
	46,0	4,15	1,56	4,39	1,59	4,63	1,61	4,76	1,62	5,12	1,66	5,37	1,68

Примечания

1. Значения производительности основаны на следующих условиях:
   Соответствующая длина трубы для хладагента: 5 м
   Разность уровней: 0 м
2. Ячейки с полужирным шрифтом соответствуют стандартным условиям.
3. Представленные выше значения приведены для соединения с внутренними агрегатами следующих типов:
   Класс мощности:2.0,2.5,3.5,4.2,5.0кВт
   Серия FTXM-M для настенного монтажа

Обозначения

TC: Общая мощность [кВт]
PI: Потребляемая мощность [кВт]

① Сочетания внутренних блоков
② Температура наружного воздуха [°C DB]

3D102463

5 Таблицы производительности

5 - 1 Таблицы холодопроизводительности

2MXM50M

Охлаждение50Hz 230V

①	②	Температура воздуха в помещении (°C WB)											
		14°C		16°C		18°C		19°C		22°C		24°C	
		TC	PI	TC	PI	TC	PI	TC	PI	TC	PI	TC	PI
		кВт	кВт	кВт	кВт	кВт	кВт	кВт	кВт	кВт	кВт	кВт	кВт
2.5 + 3.5	10,0	6,04	1,03	6,28	1,05	6,53	1,07	6,66	1,08	7,03	1,12	7,28	1,16
	12,0	5,93	1,05	6,18	1,07	6,43	1,09	6,56	1,11	6,93	1,15	7,18	1,16
	15,0	5,78	1,08	6,03	1,11	6,28	1,13	6,41	1,15	6,78	1,18	7,03	1,20
	18,0	5,63	1,12	5,88	1,15	6,13	1,17	6,25	1,18	6,63	1,22	7,88	1,23
	20,0	5,53	1,15	5,78	1,17	6,03	1,19	6,15	1,21	6,53	1,24	6,78	1,26
	22,0	5,43	1,17	5,68	1,20	5,93	1,22	6,05	1,23	6,43	1,27	6,68	1,29
	25,0	5,28	1,22	5,53	1,24	5,78	1,26	5,90	1,28	6,28	1,31	6,52	1,33
	28,0	5,13	1,26	5,38	1,29	5,63	1,31	5,75	1,32	6,13	1,35	6,37	1,38
	32,0	4,93	1,32	5,18	1,35	5,43	1,37	5,55	1,39	5,92	1,41	6,17	1,44
	35,0	4,78	1,38	5,03	1,39	5,28	1,42	5,40	1,43	5,77	1,47	6,02	1,49
	40,0	4,53	1,47	4,78	1,48	5,02	1,51	5,15	1,52	5,52	1,55	5,77	1,57
	43,0	4,38	1,52	4,62	1,54	4,87	1,56	5,00	1,57	5,37	1,61	5,62	1,63
	46,0	4,22	1,57	4,47	1,60	4,72	1,63	4,85	1,63	5,22	1,67	5,47	1,69
2.5 + 4.2	10,0	6,15	1,04	6,40	1,07	6,65	1,09	6,78	1,10	7,16	1,14	7,41	1,18
	12,0	6,04	1,07	6,30	1,09	6,55	1,11	6,68	1,12	7,06	1,16	7,31	1,18
	15,0	5,89	1,10	6,14	1,13	6,40	1,14	6,52	1,16	6,90	1,20	7,16	1,21
	18,0	5,74	1,14	5,99	1,16	6,24	1,19	6,37	1,20	6,75	1,23	7,00	1,25
	20,0	5,63	1,16	5,89	1,19	6,14	1,21	6,27	1,22	6,65	1,25	6,90	1,28
	22,0	5,53	1,20	5,79	1,21	6,04	1,24	6,17	1,25	6,55	1,28	6,80	1,31
	25,0	5,38	1,24	5,63	1,25	5,89	1,28	6,01	1,29	6,39	1,33	6,65	1,35
	28,0	5,23	1,28	5,48	1,31	5,73	1,32	5,86	1,34	6,24	1,37	6,49	1,40
	32,0	5,02	1,34	5,27	1,37	5,53	1,39	5,65	1,40	6,03	1,43	6,29	1,46
	35,0	4,87	1,39	5,12	1,42	5,37	1,44	5,50	1,45	5,88	1,48	6,13	1,51
	40,0	4,61	1,48	4,86	1,51	5,12	1,53	5,24	1,54	5,62	1,58	5,88	1,60
	43,0	4,46	1,53	4,71	1,56	4,96	1,59	5,09	1,59	5,47	1,63	5,72	1,65
	46,0	4,30	1,59	4,56	1,62	4,81	1,65	4,94	1,65	5,32	1,69	5,57	1,71
2.5 + 5.0	10,0	6,15	0,99	6,40	1,02	6,65	1,04	6,78	1,05	7,16	1,08	7,41	1,12
	12,0	6,04	1,02	6,30	1,03	6,55	1,06	6,68	1,07	7,06	1,11	7,31	1,12
	15,0	5,89	1,05	6,14	1,07	6,40	1,09	6,52	1,11	6,90	1,14	7,16	1,15
	18,0	5,74	1,08	5,99	1,11	6,24	1,13	6,37	1,14	6,75	1,17	7,00	1,19
	20,0	5,63	1,11	5,89	1,13	6,14	1,15	6,27	1,16	6,65	1,19	6,90	1,22
	22,0	5,53	1,14	5,79	1,15	6,04	1,18	6,17	1,19	6,55	1,22	6,80	1,24
	25,0	5,38	1,18	5,63	1,19	5,89	1,22	6,01	1,23	6,39	1,27	6,65	1,28
	28,0	5,23	1,22	5,48	1,24	5,73	1,26	5,86	1,28	6,24	1,31	6,49	1,33
	32,0	5,02	1,28	5,27	1,30	5,53	1,32	5,65	1,33	6,03	1,36	6,29	1,39
	35,0	4,87	1,32	5,12	1,35	5,37	1,37	5,50	1,38	5,88	1,41	6,13	1,44
	40,0	4,61	1,41	4,86	1,44	5,12	1,45	5,24	1,47	5,62	1,50	5,88	1,53
	43,0	4,46	1,46	4,71	1,48	4,96	1,51	5,09	1,52	5,47	1,55	5,72	1,57
	46,0	4,30	1,52	4,56	1,54	4,81	1,57	4,94	1,57	5,32	1,61	5,57	1,63

①	②	Температура воздуха в помещении (°C WB)											
		14°C		16°C		18°C		19°C		22°C		24°C	
		TC	PI	TC	PI	TC	PI	TC	PI	TC	PI	TC	PI
		кВт	кВт	кВт	кВт	кВт	кВт	кВт	кВт	кВт	кВт	кВт	кВт
3.5 + 3.5	10,0	6,04	1,02	6,28	1,04	6,53	1,07	6,66	1,08	7,03	1,11	7,28	1,16
	12,0	5,93	1,04	6,18	1,07	6,43	1,08	6,56	1,10	6,93	1,14	7,18	1,16
	15,0	5,78	1,08	6,03	1,10	6,28	1,12	6,41	1,14	6,78	1,17	7,03	1,19
	18,0	5,63	1,11	5,88	1,14	6,13	1,16	6,25	1,17	6,63	1,21	7,88	1,23
	20,0	5,53	1,14	5,78	1,16	6,03	1,18	6,15	1,20	6,53	1,23	6,78	1,25
	22,0	5,43	1,16	5,68	1,19	5,93	1,21	6,05	1,23	6,43	1,26	6,68	1,28
	25,0	5,28	1,21	5,53	1,23	5,78	1,25	5,90	1,27	6,28	1,30	6,52	1,32
	28,0	5,13	1,25	5,38	1,28	5,63	1,30	5,75	1,31	6,13	1,34	6,37	1,37
	32,0	4,93	1,31	5,18	1,34	5,43	1,36	5,55	1,38	5,92	1,40	6,17	1,43
	35,0	4,78	1,37	5,03	1,38	5,28	1,41	5,40	1,42	5,77	1,46	6,02	1,48
	40,0	4,53	1,46	4,78	1,47	5,02	1,50	5,15	1,51	5,52	1,54	5,77	1,56
	43,0	4,38	1,51	4,62	1,53	4,87	1,55	5,00	1,56	5,37	1,60	5,62	1,62
	46,0	4,22	1,56	4,47	1,59	4,72	1,61	4,85	1,62	5,22	1,66	5,47	1,68
3.5 + 4.2	10,0	6,15	1,01	6,40	1,03	6,65	1,06	6,78	1,06	7,16	1,10	7,41	1,14
	12,0	6,04	1,03	6,30	1,05	6,55	1,07	6,68	1,08	7,06	1,12	7,31	1,14
	15,0	5,89	1,06	6,14	1,09	6,40	1,11	6,52	1,12	6,90	1,15	7,16	1,17
	18,0	5,74	1,10	5,99	1,12	6,24	1,15	6,37	1,15	6,75	1,19	7,00	1,21
	20,0	5,63	1,12	5,89	1,15	6,14	1,17	6,27	1,18	6,65	1,21	6,90	1,24
	22,0	5,53	1,15	5,79	1,17	6,04	1,20	6,17	1,20	6,55	1,24	6,80	1,26
	25,0	5,38	1,20	5,63	1,21	5,89	1,24	6,01	1,24	6,39	1,29	6,65	1,30
	28,0	5,23	1,24	5,48	1,26	5,73	1,28	5,86	1,29	6,24	1,33	6,49	1,35
	32,0	5,02	1,29	5,27	1,32	5,53	1,34	5,65	1,35	6,03	1,38	6,29	1,41
	35,0	4,87	1,34	5,12	1,37	5,37	1,39	5,50	1,40	5,88	1,43	6,13	1,46
	40,0	4,61	1,43	4,86	1,46	5,12	1,47	5,24	1,49	5,62	1,52	5,88	1,55
	43,0	4,46	1,48	4,71	1,51	4,96	1,53	5,09	1,54	5,47	1,57	5,72	1,60
	46,0	4,30	1,54	4,56	1,56	4,81	1,59	4,94	1,60	5,32	1,63	5,57	1,65
3.5 + 5.0	10,0	6,15	0,96	6,40	0,99	6,65	1,01	6,78	1,02	7,16	1,05	7,41	1,09
	12,0	6,04	0,99	6,30	1,00	6,55	1,03	6,68	1,03	7,06	1,07	7,31	1,09
	15,0	5,89	1,02	6,14	1,04	6,40	1,06	6,52	1,07	6,90	1,10	7,16	1,12
	18,0	5,74	1,05	5,99	1,07	6,24	1,10	6,37	1,10	6,75	1,14	7,00	1,16
	20,0	5,63	1,07	5,89	1,10	6,14	1,12	6,27	1,13	6,65	1,16	6,90	1,18
	22,0	5,53	1,10	5,79	1,12	6,04	1,14	6,17	1,15	6,55	1,18	6,80	1,21
	25,0	5,38	1,14	5,63	1,16	5,89	1,18	6,01	1,19	6,39	1,23	6,65	1,25
	28,0	5,23	1,18	5,48	1,21	5,73	1,22	5,86	1,24	6,24	1,27	6,49	1,29
	32,0	5,02	1,24	5,27	1,26	5,53	1,29	5,65	1,29	6,03	1,32	6,29	1,35
	35,0	4,87	1,29	5,12	1,31	5,37	1,33	5,50	1,34	5,88	1,37	6,13	1,39
	40,0	4,61	1,37	4,86	1,39	5,12	1,41	5,24	1,43	5,62	1,46	5,88	1,48
	43,0	4,46	1,42	4,71	1,44	4,96	1,47	5,09	1,47	5,47	1,50	5,72	1,53
	46,0	4,30	1,47	4,56	1,50	4,81	1,52	4,94	1,53	5,32	1,56	5,57	1,58

Примечания

1. Значения производительности основаны на следующих условиях:
   Соответствующая длина трубы для хладагента: 5 м
   Разность уровней: 0 м
2. Ячейки с полужирным шрифтом соответствуют стандартным условиям.
3. Представленные выше значения приведены для соединения с внутренними агрегатами следующих типов:
   Класс мощности:2.5,3.5,4.2,5.0кВт
   Серия FTXM-M для настенного монтажа

Обозначения

TC: Общая мощность [кВт]
PI: Потребляемая мощность [кВт]

① Сочетания внутренних блоков
② Температура наружного воздуха [°C DB]

3D102464

5 Таблицы производительности

5 - 1 Таблицы холодопроизводительности

2MXM50M

Охлаждение50Hz 230V

①	②	Температура воздуха в помещении (°C WB)											
		14°C		16°C		18°C		19°C		22°C		24°C	
		TC	PI	TC	PI	TC	PI	TC	PI	TC	PI	TC	PI
		кВт	кВт	кВт	кВт	кВт	кВт	кВт	кВт	кВт	кВт	кВт	кВт
4.2 + 4.2	10,0	6,15	1,00	6,40	1,01	6,65	1,04	6,78	1,05	7,16	1,08	7,41	1,12
	12,0	6,04	1,01	6,30	1,04	6,55	1,06	6,68	1,07	7,06	1,10	7,31	1,12
	15,0	5,89	1,05	6,14	1,07	6,40	1,09	6,52	1,10	6,90	1,13	7,16	1,16
	18,0	5,74	1,08	5,99	1,11	6,24	1,12	6,37	1,14	6,75	1,18	7,00	1,19
	20,0	5,63	1,11	5,89	1,13	6,14	1,15	6,27	1,17	6,65	1,19	6,90	1,22
	22,0	5,53	1,13	5,79	1,16	6,04	1,18	6,17	1,19	6,55	1,23	6,80	1,24
	25,0	5,38	1,18	5,63	1,20	5,89	1,22	6,01	1,23	6,39	1,26	6,65	1,29
	28,0	5,23	1,22	5,48	1,24	5,73	1,26	5,86	1,27	6,24	1,30	6,49	1,33
	32,0	5,02	1,28	5,27	1,30	5,53	1,32	5,65	1,34	6,03	1,36	6,29	1,39
	35,0	4,87	1,33	5,12	1,35	5,37	1,37	5,50	1,38	5,88	1,41	6,13	1,44
	40,0	4,61	1,41	4,86	1,43	5,12	1,46	5,24	1,47	5,62	1,50	5,88	1,52
	43,0	4,46	1,47	4,71	1,49	4,96	1,51	5,09	1,52	5,47	1,55	5,72	1,58
	46,0	4,30	1,52	4,56	1,54	4,81	1,57	4,94	1,58	5,32	1,61	5,57	1,63

Примечания

1. Значения производительности основаны на следующих условиях:
   Соответствующая длина трубы для хладагента: 5 м
   Разность уровней: 0 м
2. Ячейки с полужирным шрифтом соответствуют стандартным условиям.
3. Представленные выше значения приведены для соединения с внутренними агрегатами следующих типов:
   Класс мощности:4.2кВт
   Серия FTXM-M для настенного монтажа

Обозначения

TC: Общая мощность [кВт]

PI: Потребляемая мощность [кВт]

① Сочетания внутренних блоков

② Температура наружного воздуха [°C DB]

3D102590

5 Таблицы производительности

5 - 2 Таблицы теплопроизводительностей

2MXM40M

5

Охлаждение50Hz 230V

①	②	Температура воздуха в помещении (°C WB)											
		14°C		16°C		18°C		19°C		22°C		24°C	
		TC	PI	TC	PI	TC	PI	TC	PI	TC	PI	TC	PI
		кВт	кВт	кВт	кВт	кВт	кВт	кВт	кВт	кВт	кВт	кВт	кВт
2.5 + 3.5	10,0	5,14	0,72	5,35	0,74	5,58	0,76	5,67	0,77	5,99	0,81	6,20	0,83
	12,0	5,06	0,74	5,27	0,76	5,48	0,78	5,59	0,79	5,90	0,83	6,12	0,85
	15,0	4,93	0,77	5,14	0,80	5,35	0,82	5,46	0,83	5,77	0,86	5,99	0,88
	18,0	4,80	0,81	5,01	0,83	5,22	0,85	5,33	0,86	5,65	0,89	5,86	0,91
	20,0	4,71	0,83	4,92	0,85	5,14	0,87	5,24	0,88	5,56	0,92	5,77	0,94
	22,0	4,63	0,86	4,84	0,88	5,05	0,90	5,16	0,91	5,47	0,94	5,69	0,96
	25,0	4,50	0,90	4,71	0,92	4,92	0,94	5,03	0,95	5,35	0,98	5,56	1,00
	28,0	4,37	0,94	4,58	0,96	4,79	0,98	4,90	0,99	5,22	1,02	5,43	1,04
	32,0	4,20	0,99	4,41	1,01	4,62	1,04	4,73	1,05	5,05	1,08	5,26	1,10
	35,0	4,07	1,04	4,28	1,06	4,49	1,08	4,60	1,09	4,92	1,12	5,13	1,14
	40,0	3,86	1,12	4,07	1,14	4,28	1,16	4,39	1,17	4,70	1,20	4,92	1,22
	43,0	3,73	1,17	3,94	1,19	4,15	1,21	4,26	1,22	4,58	1,25	4,79	1,28
	46,0	3,57	1,19	3,73	1,22	3,97	1,24	4,15	1,26	4,47	.1.29	4,61	1,32

Примечания

1. **Значения производительности основаны на следующих условиях:**
   Соответствующая длина трубы для хладагента: 5 м
   Разность уровней: 0 м
2. **Ячейки с полужирным шрифтом соответствуют стандартным условиям.**
3. **Представленные выше значения приведены для соединения с внутренними агрегатами следующих**
   Класс мощности:2.0,3.5кВт
   Серия FTXM-M для настенного монтажа

Обозначения

TC: Общая мощность [кВт]
PI: Потребляемая мощность [кВт]
① Сочетания внутренних блоков
② Температура наружного воздуха [°C DB]

3D102417

5 Таблицы производительности

5 - 2 Таблицы теплопроизводительностей

2MXM40M

Нагрев50Hz 230V

①	②	Температура воздуха в помещении (°C DB)											
		16°C		18°C		20°C		21°C		22°C		24°C	
		TC	PI	TC	PI	TC	PI	TC	PI	TC	PI	TC	PI
		кВт	кВт	кВт	кВт	кВт	кВт	кВт	кВт	кВт	кВт	кВт	кВт
1,5	-15,0	1,89	0,96	1,85	0,97	1,80	0,98	1,77	0,99	1,75	0,99	1,70	1,00
	-11,0	2,23	1,01	2,18	1,02	2,14	1,03	2,11	1,04	2,09	1,04	2,04	1,05
	-6,0	2,62	1,06	2,57	1,07	2,52	1,08	2,50	1,09	2,48	1,09	2,43	1,10
	0,0	3,08	1,11	3,03	1,12	2,98	1,13	2,96	1,14	2,94	1,14	2,89	1,15
	6,0	3,54	1,17	3,50	1,18	3,45	1,19	3,43	1,20	3,40	1,20	3,36	1,21
	10,0	3,85	1,21	3,81	1,22	3,76	1,23	3,74	1,23	3,71	1,24	3,66	1,25
	15,0	4,24	1,26	4,19	1,27	4,15	1,28	4,12	1,28	4,10	1,29	4,05	1,30
2,0	-15,0	2,05	1,00	1,99	1,01	1,94	1,02	1,91	1,03	1,89	1,03	1,84	1,05
	-11,0	2,38	1,05	2,33	1,06	2,28	1,07	2,25	1,08	2,23	1,08	2,18	1,10
	-6,0	2,80	1,10	2,75	1,11	2,70	1,12	2,67	1,13	2,65	1,14	2,60	1,15
	0,0	3,30	1,15	3,25	1,17	3,20	1,18	3,17	1,18	3,15	1,19	3,10	1,20
	6,0	3,80	1,22	3,75	1,23	3,70	1,24	3,67	1,25	3,65	1,25	3,60	1,26
	10,0	4,14	1,26	4,09	1,27	4,03	1,28	4,01	1,29	3,98	1,29	3,93	1,30
	15,0	4,55	1,31	4,50	1,32	4,45	1,33	4,43	1,34	4,40	1,35	4,35	1,36
2,5	-15,0	2,27	1,21	2,21	1,24	2,16	1,25	2,13	1,26	2,10	1,27	2,04	1,29
	-11,0	2,64	1,25	2,58	1,27	2,53	1,28	2,50	1,29	2,47	1,29	2,41	1,31
	-6,0	3,10	1,31	3,05	1,33	2,99	1,34	2,96	1,35	2,93	1,36	2,88	1,37
	0,0	3,66	1,38	3,60	1,39	3,54	1,40	3,51	1,41	3,49	1,42	3,43	1,43
	6,0	4,21	1,45	4,16	1,47	4,10	1,48	4,07	1,49	4,04	1,49	3,99	1,51
	10,0	4,58	1,50	4,53	1,52	4,47	1,53	4,44	1,54	4,41	1,54	4,36	1,56
	15,0	4,85	1,48	4,77	1,48	4,69	1,48	4,65	1,48	4,61	1,48	4,54	1,48
3,5	-15,0	2,55	1,48	2,48	1,50	2,42	1,52	2,39	1,53	2,35	1,54	2,29	1,56
	-11,0	2,93	1,45	2,87	1,47	2,81	1,48	2,78	1,49	2,75	1,50	2,69	1,51
	-6,0	3,43	1,52	3,37	1,54	3,31	1,55	3,28	1,56	3,25	1,57	3,19	1,58
	0,0	3,93	1,59	3,86	1,61	3,80	1,62	3,77	1,63	3,74	1,64	3,68	1,66
	6,0	4,52	1,68	4,46	1,69	4,40	1,71	4,37	1,72	4,34	1,73	4,28	1,74
	10,0	4,92	1,74	4,86	1,75	4,80	1,77	4,77	1,77	4,74	1,78	4,68	1,80
	15,0	4,77	1,50	4,70	1,50	4,62	1,50	4,59	1,50	4,55	1,50	4,48	1,50
1.5+1.5	-15,0	2,40	0,78	2,34	0,79	2,28	0,80	2,25	0,80	2,22	0,81	2,16	0,82
	-11,0	2,88	0,82	2,82	0,83	2,76	0,84	2,73	0,85	2,70	0,85	2,64	0,86
	-6,0	3,36	0,87	3,30	0,88	3,24	0,89	3,21	0,89	3,18	0,90	3,12	0,91
	0,0	3,84	0,92	3,78	0,93	3,72	0,94	3,69	0,94	3,66	0,95	3,61	0,96
	6,0	4,42	0,97	4,36	0,98	4,30	0,99	4,27	1,00	4,24	1,00	4,18	1,01
	10,0	4,80	1,01	4,74	1,02	4,68	1,03	4,66	1,03	4,63	1,04	4,57	1,05
	15,0	5,28	1,05	5,22	1,06	5,17	1,07	5,14	1,08	5,11	1,08	5,05	1,09
1.5+2.0	-15,0	2,52	0,82	2,46	0,83	2,40	0,84	2,37	0,84	2,33	0,85	2,27	0,86
	-11,0	3,02	0,87	2,96	0,88	2,90	0,89	2,87	0,89	2,83	0,90	2,77	0,91
	-6,0	3,52	0,92	3,46	0,93	3,40	0,94	3,37	0,94	3,34	0,95	3,27	0,96
	0,0	4,02	0,96	3,96	0,97	3,90	0,98	3,87	0,99	3,84	0,99	3,78	1,00
	6,0	4,62	1,02	4,56	1,03	4,50	1,04	4,47	1,05	4,44	1,05	4,38	1,06
	10,0	5,02	1,06	4,96	1,07	4,90	1,08	4,87	1,08	4,84	1,09	4,78	1,10
	15,0	5,53	1,10	5,46	1,11	5,40	1,13	5,37	1,13	5,34	1,14	5,28	1,15

①	②	Температура воздуха в помещении (°C DB)											
		16°C		18°C		20°C		21°C		22°C		24°C	
		TC	PI	TC	PI	TC	PI	TC	PI	TC	PI	TC	PI
		кВт	кВт	кВт	кВт	кВт	кВт	кВт	кВт	кВт	кВт	кВт	кВт
1.5+2.5	-15,0	2,55	0,87	2,49	0,88	2,43	0,89	2,39	0,89	2,36	0,90	2,30	0,91
	-11,0	3,07	0,92	3,01	0,93	2,95	0,94	2,91	0,94	2,88	0,95	2,82	0,96
	-6,0	3,59	0,97	3,53	0,98	3,46	0,99	3,43	0,99	3,40	1,00	3,34	1,01
	0,0	4,11	1,02	4,04	1,03	3,98	1,04	3,95	1,05	3,92	1,05	3,85	1,06
	6,0	4,73	1,08	4,66	1,09	4,60	1,10	4,57	1,11	4,54	1,11	4,47	1,12
	10,0	5,14	1,12	5,08	1,13	5,01	1,14	4,98	1,15	4,95	1,15	4,89	1,16
	15,0	5,66	1,17	5,59	1,18	5,53	1,19	5,50	1,20	5,47	1,20	5,40	1,21
1.5+3.5	-15,0	2,60	0,85	2,54	0,86	2,47	0,87	2,44	0,88	2,41	0,88	2,34	0,89
	-11,0	3,13	0,90	3,07	0,91	3,00	0,92	2,97	0,93	2,94	0,93	2,87	0,94
	-6,0	3,66	0,95	3,60	0,96	3,53	0,97	3,50	0,98	3,47	0,98	3,40	0,99
	0,0	4,19	1,00	4,13	1,01	4,06	1,02	4,03	1,03	4,00	1,03	3,93	1,04
	6,0	4,83	1,06	4,76	1,07	4,70	1,08	4,67	1,09	4,64	1,09	4,57	1,10
	10,0	5,25	1,10	5,19	1,11	5,12	1,12	5,09	1,12	5,06	1,13	4,99	1,14
	15,0	5,79	1,15	5,72	1,16	5,66	1,17	5,62	1,17	5,59	1,18	5,53	1,19
2.0+2.0	-15,0	2,54	0,85	2,48	0,87	2,42	0,88	2,39	0,88	2,35	0,89	2,29	0,90
	-11,0	3,06	0,90	3,00	0,92	2,94	0,93	2,91	0,93	2,87	0,94	2,81	0,95
	-6,0	3,58	0,95	3,52	0,96	3,46	0,97	3,43	0,98	3,39	0,98	3,33	1,00
	0,0	4,10	1,00	4,04	1,01	3,98	1,02	3,94	1,03	3,91	1,03	3,85	1,04
	6,0	4,73	1,06	4,66	1,07	4,60	1,08	4,57	1,09	4,54	1,09	4,47	1,10
	10,0	5,14	1,10	5,08	1,11	5,02	1,12	4,98	1,12	4,95	1,13	4,89	1,14
	15,0	5,66	1,15	5,60	1,16	5,53	1,17	5,50	1,17	5,47	1,18	5,41	1,19
2.0+2.5	-15,0	2,60	0,86	2,54	0,87	2,47	0,88	2,44	0,89	2,41	0,89	2,34	0,90
	-11,0	3,13	0,91	3,07	0,92	3,00	0,93	2,97	0,94	2,94	0,94	2,87	0,95
	-6,0	3,66	0,96	3,60	0,97	3,53	0,98	3,50	0,99	3,47	0,99	3,40	1,00
	0,0	4,19	1,01	4,13	1,02	4,06	1,03	4,03	1,04	4,00	1,04	3,93	1,05
	6,0	4,83	1,07	4,76	1,08	4,70	1,09	4,67	1,10	4,64	1,10	4,57	1,11
	10,0	5,25	1,11	5,19	1,12	5,12	1,13	5,09	1,14	5,06	1,14	4,99	1,15
	15,0	5,79	1,16	5,72	1,17	5,66	1,18	5,62	1,19	5,59	1,19	5,53	1,20
2.0+3.5	-15,0	2,70	0,86	2,64	0,87	2,57	0,88	2,54	0,89	2,51	0,89	2,44	0,90
	-11,0	3,23	0,91	3,17	0,92	3,10	0,93	3,07	0,94	3,04	0,94	2,97	0,95
	-6,0	3,76	0,96	3,70	0,97	3,63	0,98	3,60	0,99	3,57	0,99	3,50	1,00
	0,0	4,29	1,01	4,23	1,02	4,16	1,03	4,13	1,04	4,10	1,04	4,03	1,05
	6,0	4,93	1,07	4,86	1,08	4,80	1,09	4,77	1,10	4,74	1,10	4,67	1,11
	10,0	5,35	1,11	5,29	1,12	5,22	1,13	5,19	1,13	5,16	1,14	5,09	1,15
	15,0	5,89	1,16	5,82	1,17	5,76	1,18	5,72	1,18	5,69	1,19	5,63	1,20
2.5+2.5	-15,0	2,60	0,85	2,54	0,86	2,47	0,87	2,44	0,88	2,41	0,88	2,34	0,89
	-11,0	3,13	0,90	3,07	0,91	3,00	0,92	2,97	0,93	2,94	0,93	2,87	0,94
	-6,0	3,66	0,95	3,60	0,96	3,53	0,97	3,50	0,98	3,47	0,98	3,40	0,99
	0,0	4,19	1,00	4,13	1,01	4,06	1,02	4,03	1,03	4,00	1,03	3,93	1,04
	6,0	4,83	1,06	4,76	1,07	4,70	1,08	4,67	1,09	4,64	1,09	4,57	1,10
	10,0	5,25	1,10	5,19	1,11	5,12	1,12	5,09	1,12	5,06	1,13	4,99	1,14
	15,0	5,79	1,15	5,72	1,16	5,66	1,17	5,62	1,17	5,59	1,18	5,53	1,19

Примечания

1. **Значения производительности основаны на следующих условиях:**
   Соответствующая длина трубы для хладагента: 5 м
   Разность уровней: 0 м
2. **Ячейки с полужирным шрифтом соответствуют стандартным условиям.**
3. **Представленные выше значения приведены для соединения с внутренними агрегатами следующих типов:**
   Класс мощности:2.0,2.5,3.5,5.0кВт
   Серия ATXM-M для настенного монтажа
4. **Нагревательная способность не включает уменьшение производительности в течение периода обледенения и размораживания.**

Обозначения

TC: Общая мощность [кВт]
PI: Потребляемая мощность [кВт]

① **Сочетания внутренних блоков**
② **Температура наружного воздуха [°C WB]**

3D104455

5 Таблицы производительности

5 - 2 Таблицы теплопроизводительностей

2MXM40M

Нагрев50Hz 230V

①	②	Температура воздуха в помещении (°C DB)											
		16°C		18°C		20°C		21°C		22°C		24°C	
		TC	PI	TC	PI	TC	PI	TC	PI	TC	PI	TC	PI
		кВт	кВт	кВт	кВт	кВт	кВт	кВт	кВт	кВт	кВт	кВт	кВт
2.5+3.5	-15,0	2,70	0,85	2,64	0,86	2,57	0,87	2,54	0,88	2,51	0,89	2,44	0,90
	-11,0	3,23	0,90	3,17	0,91	3,10	0,92	3,07	0,93	3,04	0,94	2,97	0,95
	-6,0	3,76	0,95	3,70	0,96	3,63	0,97	3,60	0,98	3,57	0,98	3,50	0,99
	0,0	4,29	1,00	4,23	1,01	4,16	1,02	4,13	1,03	4,10	1,03	4,03	1,04
	6,0	4,93	1,06	4,86	1,07	4,80	1,08	4,77	1,09	4,74	1,09	4,67	1,10
	10,0	5,35	1,10	5,29	1,11	5,22	1,12	5,19	1,12	5,16	1,13	5,09	1,14
	15,0	5,89	1,15	5,82	1,16	5,76	1,17	5,72	1,17	5,69	1,18	5,63	1,19

Примечания

1. Значения производительности основаны на следующих условиях:
   Соответствующая длина трубы для хладагента: 5 м
   Разность уровней: 0 м
2. Ячейки с полужирным шрифтом соответствуют стандартным условиям.
3. Представленные выше значения приведены для соединения с внутренними агрегатами следующих типов:
   Класс мощности:2.0,2.5,3.5,5.0кВт
   Серия ATXM-M для настенного монтажа
4. Нагревательная способность не включает уменьшение производительности в течение периода обледенения и размораживания.

Обозначения

TC: Общая мощность [кВт]

PI: Потребляемая мощность [кВт]

① Сочетания внутренних блоков

② Температура наружного воздуха [°C WB]

3D104456

5 Таблицы производительности

5 - 2 Таблицы теплопроизводительностей

2MXM50M

Нагрев50Hz 230V

①	②	Температура воздуха в помещении (°C DB)											
		16°C		18°C		20°C		21°C		22°C		24°C	
		TC	PI	TC	PI	TC	PI	TC	PI	TC	PI	TC	PI
		кВт	кВт	кВт	кВт	кВт	кВт	кВт	кВт	кВт	кВт	кВт	кВт
1,5	-10,0	1,65	0,74	1,60	0,75	1,55	0,76	1,52	0,77	1,49	0,77	1,44	0,78
	-7,0	1,98	0,78	1,93	0,79	1,88	0,80	1,85	0,80	1,83	0,81	1,78	0,82
	-5,0	2,23	0,81	2,18	0,82	2,13	0,83	2,10	0,83	2,08	0,84	2,03	0,84
	-2,0	2,40	0,82	2,35	0,83	2,30	0,84	2,27	0,85	2,25	0,85	2,20	0,86
	0,0	2,82	0,87	2,77	0,88	2,72	0,89	2,69	0,89	2,66	0,90	2,61	0,91
	1,0	2,98	0,89	2,93	0,90	2,88	0,91	2,86	0,91	2,83	0,92	2,78	0,92
	3,0	3,15	0,90	3,10	0,91	3,05	0,92	3,02	0,93	3,00	0,93	2,95	0,94
	6,0	3,40	0,93	3,35	0,94	3,30	0,95	3,27	0,95	3,25	0,96	3,20	0,97
	8,0	3,57	0,95	3,52	0,96	3,47	0,97	3,44	0,97	3,42	0,98	3,36	0,99
	10,0	3,74	0,97	3,69	0,98	3,63	0,99	3,61	0,99	3,58	1,00	3,53	1,01
	12,0	3,90	0,98	3,85	0,99	3,80	1,00	3,78	1,01	3,75	1,01	3,70	1,02
	15,0	4,15	1,01	4,10	1,02	4,05	1,03	4,03	1,03	4,00	1,04	3,95	1,05
	18,0	4,40	1,04	4,35	1,05	4,30	1,06	4,28	1,06	4,25	1,07	4,20	1,08
2,0	-10,0	2,05	0,92	2,00	0,93	1,95	0,94	1,92	0,95	1,89	0,95	1,84	0,96
	-7,0	2,38	0,96	2,33	0,97	2,28	0,98	2,25	0,98	2,23	0,99	2,18	1,00
	-5,0	2,63	0,99	2,58	1,00	2,53	1,01	2,50	1,01	2,48	1,02	2,43	1,02
	-2,0	2,80	1,00	2,75	1,01	2,70	1,02	2,67	1,03	2,65	1,03	2,60	1,04
	0,0	3,22	1,05	3,17	1,06	3,12	1,07	3,09	1,07	3,06	1,08	3,01	1,09
	1,0	3,38	1,07	3,33	1,08	3,28	1,09	3,26	1,09	3,23	1,10	3,18	1,10
	3,0	3,55	1,08	3,50	1,09	3,45	1,10	3,42	1,11	3,40	1,11	3,35	1,12
	6,0	3,80	1,11	3,75	1,12	3,70	1,13	3,67	1,13	3,65	1,14	3,60	1,15
	8,0	3,97	1,13	3,92	1,14	3,87	1,15	3,84	1,15	3,82	1,16	3,76	1,17
	10,0	4,14	1,15	4,09	1,16	4,03	1,17	4,01	1,17	3,98	1,18	3,93	1,19
	12,0	4,30	1,16	4,25	1,17	4,20	1,18	4,18	1,19	4,15	1,19	4,10	1,20
	15,0	4,55	1,19	4,50	1,20	4,45	1,21	4,43	1,21	4,40	1,22	4,35	1,23
	18,0	4,80	1,22	4,75	1,23	4,70	1,24	4,68	1,24	4,65	1,25	4,60	1,26
2,5	-10,0	2,45	1,13	2,40	1,14	2,35	1,15	2,32	1,16	2,29	1,16	2,24	1,17
	-7,0	2,78	1,17	2,73	1,18	2,68	1,19	2,65	1,19	2,63	1,20	2,58	1,21
	-5,0	3,03	1,20	2,98	1,21	2,93	1,22	2,90	1,22	2,88	1,23	2,83	1,23
	-2,0	3,20	1,21	3,15	1,22	3,10	1,23	3,07	1,24	3,05	1,24	3,00	1,25
	0,0	3,62	1,26	3,57	1,27	3,52	1,28	3,49	1,28	3,46	1,29	3,41	1,30
	1,0	3,78	1,28	3,73	1,29	3,68	1,30	3,66	1,30	3,63	1,31	3,58	1,31
	3,0	3,95	1,29	3,90	1,30	3,85	1,31	3,82	1,32	3,80	1,32	3,75	1,33
	6,0	4,20	1,32	4,15	1,33	4,10	1,34	4,07	1,34	4,05	1,35	4,00	1,36
	8,0	4,37	1,34	4,32	1,35	4,27	1,36	4,24	1,36	4,22	1,37	4,16	1,38
	10,0	4,54	1,36	4,49	1,37	4,43	1,38	4,41	1,38	4,38	1,39	4,33	1,40
	12,0	4,70	1,37	4,65	1,38	4,60	1,39	4,58	1,40	4,55	1,40	4,50	1,41
	15,0	4,95	1,40	4,90	1,41	4,85	1,42	4,83	1,42	4,80	1,43	4,75	1,44
	18,0	5,20	1,43	5,15	1,44	5,10	1,45	5,08	1,45	5,05	1,46	5,00	1,47

①	②	Температура воздуха в помещении (°C DB)											
		16°C		18°C		20°C		21°C		22°C		24°C	
		TC	PI	TC	PI	TC	PI	TC	PI	TC	PI	TC	PI
		кВт	кВт	кВт	кВт	кВт	кВт	кВт	кВт	кВт	кВт	кВт	кВт
3,5	-10,0	2,55	1,25	2,48	1,26	2,42	1,28	2,39	1,28	2,35	1,29	2,29	1,30
	-7,0	2,96	1,30	2,90	1,31	2,83	1,33	2,80	1,33	2,77	1,34	2,71	1,35
	-5,0	3,27	1,34	3,21	1,35	3,15	1,36	3,11	1,37	3,08	1,37	3,02	1,39
	-2,0	3,48	1,36	3,42	1,37	3,35	1,39	3,32	1,39	3,29	1,40	3,23	1,41
	0,0	4,00	1,42	3,94	1,43	3,87	1,45	3,84	1,45	3,81	1,46	3,75	1,47
	1,0	4,21	1,44	4,14	1,46	4,08	1,47	4,05	1,48	4,02	1,48	3,95	1,50
	3,0	4,42	1,47	4,35	1,48	4,29	1,49	4,26	1,50	4,22	1,51	4,16	1,52
	6,0	4,73	1,50	4,66	1,52	4,60	1,53	2,76	1,54	4,54	1,54	4,47	1,56
	8,0	4,93	1,53	4,87	1,54	4,81	1,55	4,78	1,56	4,74	1,57	4,68	1,58
	10,0	5,14	1,55	5,08	1,56	5,02	1,58	4,98	1,58	4,95	1,59	4,89	1,60
	12,0	5,35	1,58	5,29	1,59	5,22	1,60	5,19	1,61	5,16	1,62	5,10	1,63
	15,0	5,66	1,61	5,60	1,63	5,53	1,64	5,50	1,64	5,47	1,65	5,38	1,65
	18,0	5,97	1,65	5,91	1,66	5,85	1,67	5,81	1,68	5,72	1,66	5,38	1,55
4,2	-10,0	2,95	1,53	2,88	1,54	2,82	1,56	2,79	1,56	2,75	1,57	2,69	1,58
	-7,0	3,36	1,58	3,30	1,59	3,23	1,61	3,20	1,61	3,17	1,62	3,11	1,63
	-5,0	3,67	1,62	3,61	1,63	3,55	1,64	3,51	1,65	3,48	1,65	3,42	1,67
	-2,0	3,88	1,64	3,82	1,65	3,75	1,67	3,72	1,67	3,69	1,68	3,63	1,69
	0,0	4,40	1,70	4,34	1,71	4,27	1,73	4,24	1,73	4,21	1,74	4,15	1,75
	1,0	4,61	1,72	4,54	1,74	4,48	1,75	4,45	1,76	4,42	1,76	4,35	1,78
	3,0	4,82	1,75	4,75	1,76	4,69	1,77	4,66	1,78	4,62	1,79	4,56	1,80
	6,0	5,13	1,78	5,06	1,80	5,00	1,81	4,97	1,82	4,94	1,82	4,87	1,84
	8,0	5,33	1,81	5,27	1,82	5,21	1,83	5,18	1,84	5,14	1,85	5,08	1,86
	10,0	5,54	1,83	5,48	1,84	5,42	1,86	5,38	1,86	5,35	1,87	5,29	1,88
	12,0	5,75	1,86	5,69	1,87	5,62	1,88	5,59	1,89	5,56	1,90	5,50	1,91
	15,0	6,06	1,89	6,00	1,91	5,93	1,92	5,90	1,92	5,87	1,93	5,78	1,93
	18,0	6,37	1,93	6,31	1,94	6,25	1,95	6,21	1,96	6,12	1,94	5,78	1,83
5,0	-10,0	3,50	1,31	3,42	1,32	3,34	1,34	3,31	1,35	3,27	1,36	3,19	1,37
	-7,0	4,00	1,37	3,93	1,39	3,85	1,40	3,81	1,41	3,77	1,42	3,70	1,44
	-5,0	4,38	1,42	4,31	1,43	4,23	1,45	4,19	1,46	4,15	1,47	4,07	1,48
	-2,0	4,64	1,45	4,56	1,46	4,48	1,48	4,44	1,49	4,41	1,50	4,33	1,52
	0,0	5,27	1,53	5,19	1,54	5,11	1,56	5,08	1,57	5,04	1,58	4,96	1,59
	1,0	5,55	1,56	5,44	1,57	5,37	1,59	5,33	1,60	5,29	1,61	5,21	1,63
	3,0	5,78	1,59	5,70	1,61	5,62	1,62	5,58	1,63	5,54	1,64	5,47	1,66
	6,0	6,15	1,64	6,08	1,65	6,00	1,67	5,96	1,68	5,92	1,69	5,85	1,70
	8,0	6,41	1,67	6,33	1,68	6,25	1,70	6,21	1,71	6,18	1,72	5,99	1,67
	10,0	6,66	1,70	6,58	1,72	6,51	1,73	6,47	1,74	6,34	1,70	5,99	1,56
	12,0	6,91	1,73	6,84	1,75	6,69	1,72	6,51	1,66	6,34	1,59	5,99	1,46
	15,0	7,29	1,78	7,04	1,70	6,69	1,58	6,51	1,52	6,34	1,46	5,99	1,34
	18,0	7,09	1,59	6,99	1,57	6,69	1,45	6,51	1,40	6,34	1,34	5,99	1,23

Примечания

1. Значения производительности основаны на следующих условиях:

   Соответствующая длина трубы для хладагента: 5 м

   Разность уровней: 0 м

2. Ячейки с полужирным шрифтом соответствуют стандартным условиям.

3. Представленные выше значения приведены для соединения с внутренними агрегатами следующих типов:

   Класс мощности:1.5,2.0,2.5,3.5,4.2,5.0кВт

   Серия CTXM-M,FTXM-M для настенного монтажа

Обозначения

TC: Общая мощность [кВт]

PI: Потребляемая мощность [кВт]

① Сочетания внутренних блоков

② Температура наружного воздуха [°C WB]

3D102483

5 Таблицы производительности

5 - 2 Таблицы теплопроизводительностей

2MXM50M

Нагрев50Hz 230V

①	②	Температура воздуха в помещении (°C DB)											
		16°C		18°C		20°C		21°C		22°C		24°C	
		TC	PI	TC	PI	TC	PI	TC	PI	TC	PI	TC	PI
		кВт	кВт	кВт	кВт	кВт	кВт	кВт	кВт	кВт	кВт	кВт	кВт
1.5 + 1.5	-10,0	1,99	0,72	1,92	0,74	1,84	0,75	1,80	0,75	1,76	0,76	1,68	0,77
	-7,0	2,51	0,77	2,43	0,78	2,35	0,79	2,31	0,80	2,27	0,81	2,19	0,82
	-5,0	2,90	0,80	2,82	0,82	2,74	0,83	2,70	0,83	2,66	0,84	2,58	0,85
	-2,0	3,15	0,83	3,07	0,84	3,00	0,85	2,96	0,86	2,92	0,86	2,84	0,88
	0,0	3,80	0,88	3,72	0,90	3,64	0,91	3,60	0,92	3,56	0,92	3,48	0,93
	1,0	4,05	0,91	3,98	0,92	3,90	0,93	3,86	0,94	3,82	0,94	3,74	0,96
	3,0	4,31	0,93	4,23	0,94	4,15	0,96	4,11	0,96	4,08	0,97	4,00	0,98
	6,0	4,70	0,96	4,62	0,98	4,54	0,99	4,50	1,00	4,46	1,00	4,38	1,02
	8,0	4,95	0,99	4,88	1,00	4,80	1,01	4,76	1,02	4,72	1,03	4,64	1,04
	10,0	5,21	1,01	5,13	1,02	5,05	1,04	5,02	1,04	4,98	1,05	4,90	1,06
	12,0	5,47	1,03	5,39	1,05	5,31	1,06	5,27	1,07	5,23	1,07	5,15	1,08
	15,0	5,86	1,07	5,78	1,08	5,70	1,09	5,66	1,10	5,62	1,11	5,54	1,12
	18,0	6,24	1,10	6,16	1,12	6,08	1,13	6,05	1,13	6,01	1,14	5,93	1,15
1.5 + 2.0	-10,0	2,34	0,86	2,27	0,88	2,19	0,89	2,15	0,89	2,11	0,90	2,03	0,91
	-7,0	2,86	0,91	2,78	0,92	2,70	0,93	2,66	0,94	2,62	0,95	2,54	0,96
	-5,0	3,25	0,94	3,17	0,96	3,09	0,97	3,05	0,97	3,01	0,98	2,93	0,99
	-2,0	3,50	0,97	3,42	0,98	3,35	0,99	3,31	1,00	3,27	1,00	3,19	1,02
	0,0	4,15	1,02	4,07	1,04	3,99	1,05	3,95	1,06	3,91	1,06	3,83	1,07
	1,0	4,40	1,05	4,33	1,06	4,25	1,07	4,21	1,08	4,17	1,08	4,09	1,10
	3,0	4,66	1,07	4,58	1,08	4,50	1,10	4,46	1,10	4,43	1,11	4,35	1,12
	6,0	5,05	1,10	4,97	1,12	4,89	1,13	4,85	1,14	4,81	1,14	4,73	1,16
	8,0	5,30	1,13	5,23	1,14	5,15	1,15	5,11	1,16	5,07	1,17	4,99	1,18
	10,0	5,56	1,15	5,48	1,16	5,40	1,18	5,37	1,18	5,33	1,19	5,25	1,20
	12,0	5,82	1,17	5,74	1,19	5,66	1,20	5,62	1,21	5,58	1,21	5,50	1,22
	15,0	6,21	1,21	6,13	1,22	6,05	1,23	6,01	1,24	5,97	1,25	5,89	1,26
	18,0	6,59	1,24	6,51	1,26	6,43	1,27	6,40	1,27	6,36	1,28	6,28	1,29
1.5 + 2.5	-10,0	2,64	1,00	2,57	1,02	2,49	1,03	2,45	1,03	2,41	1,04	2,33	1,05
	-7,0	3,16	1,05	3,08	1,06	3,00	1,07	2,96	1,08	2,92	1,09	2,84	1,10
	-5,0	3,55	1,08	3,47	1,10	3,39	1,11	3,35	1,11	3,31	1,12	3,23	1,13
	-2,0	3,80	1,11	3,72	1,12	3,65	1,13	3,61	1,14	3,57	1,14	3,49	1,16
	0,0	4,45	1,16	4,37	1,18	4,29	1,19	4,25	1,20	4,21	1,20	4,13	1,21
	1,0	4,70	1,19	4,63	1,20	4,55	1,21	4,51	1,22	4,47	1,22	4,39	1,24
	3,0	4,96	1,21	4,88	1,22	4,80	1,24	4,76	1,24	4,73	1,25	4,65	1,26
	6,0	5,35	1,24	5,27	1,26	5,19	1,27	5,15	1,28	5,11	1,28	5,03	1,30
	8,0	5,60	1,27	5,53	1,28	5,45	1,29	5,41	1,30	5,37	1,31	5,29	1,32
	10,0	5,86	1,29	5,78	1,30	5,70	1,32	5,67	1,32	5,63	1,33	5,55	1,34
	12,0	6,12	1,31	6,04	1,33	5,96	1,34	5,92	1,35	5,88	1,35	5,80	1,36
	15,0	6,51	1,35	6,43	1,36	6,35	1,37	6,31	1,38	6,27	1,39	6,19	1,40
	18,0	6,89	1,38	6,81	1,40	6,73	1,41	6,70	1,41	6,66	1,42	6,58	1,43

①	②	Температура воздуха в помещении (°C DB)											
		16°C		18°C		20°C		21°C		22°C		24°C	
		TC	PI	TC	PI	TC	PI	TC	PI	TC	PI	TC	PI
		кВт	кВт	кВт	кВт	кВт	кВт	кВт	кВт	кВт	кВт	кВт	кВт
1.5 + 3.5	-10,0	3,26	1,13	3,18	1,15	3,10	1,16	3,06	1,17	3,02	1,17	2,94	1,18
	-7,0	3,80	1,18	3,72	1,19	3,63	1,21	3,59	1,21	3,55	1,22	3,47	1,23
	-5,0	4,20	1,21	4,12	1,23	4,03	1,24	3,99	1,25	3,95	1,25	3,87	1,26
	-2,0	4,46	1,24	4,38	1,25	4,30	1,26	4,26	1,27	4,22	1,28	4,14	1,29
	0,0	5,13	1,29	5,05	1,31	4,97	1,32	4,93	1,33	4,89	1,33	4,80	1,34
	1,0	5,40	1,32	5,32	1,33	5,23	1,34	5,19	1,35	5,15	1,36	5,07	1,37
	3,0	5,66	1,34	5,58	1,35	5,50	1,37	5,46	1,37	5,42	1,38	5,34	1,39
	6,0	6,06	1,37	5,98	1,39	5,70	1,40	4,40	1,41	5,82	1,41	5,74	1,43
	8,0	6,33	1,40	6,25	1,41	6,17	1,42	6,13	1,43	6,09	1,44	6,00	1,45
	10,0	6,60	1,42	6,51	1,43	6,43	1,45	6,39	1,45	6,35	1,46	6,27	1,47
	12,0	6,86	1,44	6,78	1,46	6,70	1,47	6,66	1,47	6,62	1,48	6,54	1,49
	15,0	7,26	1,48	7,18	1,49	7,10	1,50	7,06	1,51	7,02	1,52	6,94	1,53
	18,0	7,66	1,51	7,58	1,52	7,50	1,54	7,46	1,54	7,42	1,55	7,34	1,56
1.5 + 4.2	-10,0	3,32	1,19	3,24	1,21	3,16	1,22	3,12	1,23	3,08	1,23	3,00	1,24
	-7,0	3,86	1,24	3,78	1,25	3,69	1,27	3,65	1,27	3,61	1,28	3,53	1,29
	-5,0	4,26	1,27	4,18	1,29	4,09	1,30	4,05	1,31	4,01	1,31	3,93	1,32
	-2,0	4,52	1,30	4,44	1,31	4,36	1,32	4,32	1,33	4,28	1,34	4,20	1,35
	0,0	5,19	1,35	5,11	1,37	5,03	1,38	4,99	1,39	4,95	1,39	4,86	1,40
	1,0	5,46	1,38	5,38	1,39	5,29	1,40	5,25	1,41	5,21	1,42	5,13	1,43
	3,0	5,72	1,40	5,64	1,41	5,56	1,43	5,52	1,43	5,48	1,44	5,40	1,45
	6,0	6,12	1,43	6,04	1,45	5,96	1,46	5,92	1,47	5,88	1,47	5,80	1,49
	8,0	6,39	1,46	6,31	1,47	6,23	1,48	6,19	1,49	6,15	1,50	6,06	1,51
	10,0	6,66	1,48	6,57	1,49	6,49	1,51	6,45	1,51	6,41	1,52	6,33	1,53
	12,0	6,92	1,50	6,84	1,52	6,76	1,53	6,72	1,53	6,68	1,54	6,60	1,55
	15,0	7,32	1,54	7,24	1,55	7,16	1,56	7,12	1,57	7,08	1,58	7,00	1,59
	18,0	7,72	1,57	7,64	1,58	7,56	1,60	7,52	1,60	7,48	1,61	7,40	1,62
1.5 + 5.0	-10,0	3,39	1,22	3,31	1,23	3,22	1,24	3,18	1,25	3,13	1,26	3,05	1,27
	-7,0	3,95	1,27	3,87	1,28	3,78	1,29	3,74	1,30	3,69	1,31	3,61	1,32
	-5,0	4,37	1,30	4,29	1,32	4,20	1,33	4,16	1,34	4,11	1,34	4,03	1,36
	-2,0	4,65	1,33	4,57	1,34	4,48	1,35	4,44	1,36	4,39	1,37	4,31	1,38
	0,0	5,35	1,39	5,27	1,40	5,18	1,41	5,14	1,42	5,09	1,43	5,01	1,44
	1,0	5,63	1,41	5,55	1,43	5,46	1,44	5,42	1,45	5,37	1,45	5,29	1,47
	3,0	5,91	1,44	5,83	1,45	5,74	1,46	5,70	1,47	5,65	1,48	5,57	1,49
	6,0	6,33	1,47	6,25	1,49	6,16	1,50	6,12	1,51	6,07	1,51	5,99	1,53
	8,0	6,61	1,50	6,53	1,51	6,44	1,52	6,40	1,53	6,35	1,54	6,27	1,55
	10,0	6,89	1,52	6,81	1,54	6,72	1,55	6,68	1,56	6,63	1,56	6,55	1,58
	12,0	7,17	1,55	7,09	1,56	7,00	1,57	6,96	1,58	6,91	1,59	6,83	1,60
	15,0	7,59	1,58	7,51	1,60	7,42	1,61	7,38	1,62	7,33	1,62	7,25	1,64
	18,0	8,01	1,62	7,93	1,63	7,84	1,65	7,80	1,65	7,75	1,66	7,67	1,67

Примечания

1. Значения производительности основаны на следующих условиях:

   Соответствующая длина трубы для хладагента: 5 м

   Разность уровней: 0 м

2. Ячейки с полужирным шрифтом соответствуют стандартным условиям.

3. Представленные выше значения приведены для соединения с внутренними агрегатами следующих типов:

   Класс мощности:1.5,2.0,2.5,3.5,4.2,5.0кВт

   Серия CTXM-M,FTXM-M для настенного монтажа

Обозначения

TC: Общая мощность [кВт]

PI: Потребляемая мощность [кВт]

① Сочетания внутренних блоков

② Температура наружного воздуха [°C WB]

3D102484

5 Таблицы производительности

5 - 2 Таблицы теплопроизводительностей

2MXM50M

Нагрев50Hz 230V

①	②	Температура воздуха в помещении (°C DB)											
		16°C		18°C		20°C		21°C		22°C		24°C	
		TC	PI	TC	PI	TC	PI	TC	PI	TC	PI	TC	PI
		кВт	кВт	кВт	кВт	кВт	кВт	кВт	кВт	кВт	кВт	кВт	кВт
2.0 + 2.0	-10,0	3,15	1,13	3,08	1,15	3,00	1,16	2,96	1,16	2,92	1,17	2,84	1,18
	-7,0	3,67	1,18	3,59	1,19	3,51	1,20	3,47	1,21	3,43	1,22	3,35	1,23
	-5,0	4,06	1,21	3,98	1,23	3,90	1,24	3,86	1,24	3,82	1,25	3,74	1,26
	-2,0	4,31	1,24	4,23	1,25	4,16	1,26	4,12	1,27	4,08	1,27	4,00	1,29
	0,0	4,96	1,29	4,88	1,31	4,80	1,32	4,76	1,33	4,72	1,33	4,64	1,34
	1,0	5,21	1,32	5,14	1,33	5,06	1,34	5,02	1,35	4,98	1,35	4,90	1,37
	3,0	5,47	1,34	5,39	1,35	5,31	1,37	5,27	1,37	5,24	1,38	5,16	1,39
	6,0	5,86	1,37	5,78	1,39	5,70	1,40	5,66	1,41	5,62	1,41	5,54	1,43
	8,0	6,11	1,40	6,04	1,41	5,96	1,42	5,92	1,43	5,88	1,44	5,80	1,45
	10,0	6,37	1,42	6,29	1,43	6,21	1,45	6,18	1,45	6,14	1,46	6,06	1,47
	12,0	6,63	1,44	6,55	1,46	6,47	1,47	6,43	1,48	6,39	1,48	6,31	1,49
	15,0	7,02	1,48	6,94	1,49	6,86	1,50	6,82	1,51	6,78	1,52	6,70	1,53
	18,0	7,40	1,51	7,32	1,53	7,24	1,54	7,21	1,54	7,17	1,55	7,09	1,56
2.0 + 2.5	-10,0	3,25	1,15	3,18	1,17	3,10	1,18	3,06	1,18	3,02	1,19	2,94	1,20
	-7,0	3,77	1,20	3,69	1,21	3,61	1,22	3,57	1,23	3,53	1,24	3,45	1,25
	-5,0	4,16	1,23	4,08	1,25	4,00	1,26	3,96	1,26	3,92	1,27	3,84	1,28
	-2,0	4,41	1,26	4,33	1,27	4,26	1,28	4,22	1,29	4,18	1,29	4,10	1,31
	0,0	5,06	1,31	4,98	1,33	4,90	1,34	4,86	1,35	4,82	1,35	4,74	1,36
	1,0	5,31	1,34	5,24	1,35	5,16	1,36	5,12	1,37	5,08	1,37	5,00	1,39
	3,0	5,57	1,36	5,49	1,37	5,41	1,39	5,37	1,39	5,34	1,40	5,26	1,41
	6,0	5,96	1,39	5,88	1,41	5,80	1,42	5,76	1,43	5,72	1,43	5,64	1,45
	8,0	6,21	1,42	6,14	1,43	6,06	1,44	6,02	1,45	5,98	1,46	5,90	1,47
	10,0	6,47	1,44	6,39	1,45	6,31	1,47	6,28	1,47	6,24	1,48	6,16	1,49
	12,0	6,73	1,46	6,65	1,48	6,57	1,49	6,53	1,50	6,49	1,50	6,41	1,51
	15,0	7,12	1,50	7,04	1,51	6,96	1,52	6,92	1,53	6,88	1,54	6,80	1,55
	18,0	7,50	1,53	7,42	1,55	7,34	1,56	7,31	1,56	7,27	1,57	7,19	1,58
2.0 + 3.5	-10,0	3,26	1,16	3,18	1,18	3,10	1,19	3,06	1,20	3,02	1,20	2,94	1,21
	-7,0	3,80	1,21	3,72	1,22	3,63	1,24	3,59	1,24	3,55	1,25	3,47	1,26
	-5,0	4,20	1,24	4,12	1,26	4,03	1,27	3,99	1,28	3,95	1,28	3,87	1,29
	-2,0	4,46	1,27	4,38	1,28	4,30	1,29	4,26	1,30	4,22	1,31	4,14	1,32
	0,0	5,13	1,32	5,05	1,34	4,97	1,35	4,93	1,36	4,89	1,36	4,80	1,37
	1,0	5,40	1,35	5,32	1,36	5,23	1,37	5,19	1,38	5,15	1,39	5,07	1,40
	3,0	5,66	1,37	5,58	1,38	5,50	1,40	5,46	1,40	5,42	1,41	5,34	1,42
	6,0	6,06	1,40	5,98	1,42	5,90	1,43	5,86	1,44	5,82	1,44	5,74	1,46
	8,0	6,33	1,43	6,25	1,44	6,17	1,45	6,13	1,46	6,09	1,47	6,00	1,48
	10,0	6,60	1,45	6,51	1,46	6,43	1,48	6,39	1,48	6,35	1,49	6,27	1,50
	12,0	6,86	1,47	6,78	1,49	6,70	1,50	6,66	1,50	6,62	1,51	6,54	1,52
	15,0	7,26	1,51	7,18	1,52	7,10	1,53	7,06	1,54	7,02	1,55	6,94	1,56
	18,0	7,66	1,54	7,58	1,55	7,50	1,57	7,46	1,57	7,42	1,58	7,34	1,59

①	②	Температура воздуха в помещении (°C DB)											
		16°C		18°C		20°C		21°C		22°C		24°C	
		TC	PI	TC	PI	TC	PI	TC	PI	TC	PI	TC	PI
		кВт	кВт	кВт	кВт	кВт	кВт	кВт	кВт	кВт	кВт	кВт	кВт
2.5 + 4.2	-10,0	3,36	1,19	3,28	1,21	3,20	1,22	3,16	1,23	3,12	1,23	3,04	1,24
	-7,0	3,90	1,24	3,82	1,25	3,73	1,27	3,69	1,27	3,65	1,28	3,57	1,29
	-5,0	4,30	1,27	4,22	1,29	4,13	1,30	4,09	1,31	4,05	1,31	3,97	1,32
	-2,0	4,56	1,30	4,48	1,31	4,40	1,32	4,36	1,33	4,32	1,34	4,24	1,35
	0,0	5,23	1,35	5,15	1,37	5,07	1,38	5,03	1,39	4,99	1,39	4,90	1,40
	1,0	5,50	1,38	5,42	1,39	5,33	1,40	5,29	1,41	5,25	1,42	5,17	1,43
	3,0	5,76	1,40	5,68	1,41	5,60	1,43	5,56	1,43	5,52	1,44	5,44	1,45
	6,0	6,16	1,43	6,08	1,45	6,00	1,46	5,96	1,47	5,92	1,47	5,84	1,49
	8,0	6,43	1,46	6,35	1,47	6,27	1,48	6,23	1,49	6,19	1,50	6,10	1,51
	10,0	6,70	1,48	6,61	1,49	6,53	1,51	6,49	1,51	6,45	1,52	6,37	1,53
	12,0	6,96	1,50	6,88	1,52	6,80	1,53	6,76	1,53	6,72	1,54	6,64	1,55
	15,0	7,36	1,54	7,28	1,55	7,20	1,56	7,16	1,57	7,12	1,58	7,04	1,59
	18,0	7,76	1,57	7,68	1,58	7,60	1,60	7,56	1,60	7,52	1,61	7,44	1,62
2.0 + 5.0	-10,0	3,43	1,22	3,35	1,23	3,26	1,24	3,22	1,25	3,17	1,26	3,09	1,27
	-7,0	3,99	1,27	3,91	1,28	3,82	1,29	3,78	1,30	3,73	1,31	3,65	1,32
	-5,0	4,41	1,30	4,33	1,32	4,24	1,33	4,20	1,34	4,15	1,34	4,07	1,36
	-2,0	4,69	1,33	4,61	1,34	4,52	1,35	4,48	1,36	4,43	1,37	4,35	1,38
	0,0	5,39	1,39	5,31	1,40	5,22	1,41	5,18	1,42	5,13	1,43	5,05	1,44
	1,0	5,67	1,41	5,59	1,43	5,50	1,44	5,46	1,45	5,41	1,45	5,33	1,47
	3,0	5,95	1,44	5,87	1,45	5,78	1,46	5,74	1,47	5,69	1,48	5,61	1,49
	6,0	6,37	1,47	6,29	1,49	6,20	1,50	6,16	1,51	6,11	1,51	6,03	1,53
	8,0	6,65	1,50	6,57	1,51	6,48	1,52	6,44	1,53	6,39	1,54	6,31	1,55
	10,0	6,93	1,52	6,85	1,54	6,76	1,55	6,72	1,56	6,67	1,56	6,59	1,58
	12,0	7,21	1,55	7,13	1,56	7,04	1,57	7,00	1,58	6,95	1,59	6,87	1,60
	15,0	7,63	1,58	7,55	1,60	7,46	1,61	7,42	1,62	7,37	1,62	7,29	1,64
	18,0	8,05	1,62	7,97	1,63	7,88	1,65	7,84	1,65	7,79	1,66	7,71	1,67
2.5 + 2.5	-10,0	3,25	1,15	3,18	1,17	3,10	1,18	3,06	1,18	3,02	1,19	2,94	1,20
	-7,0	3,77	1,20	3,69	1,21	3,61	1,22	3,57	1,23	3,53	1,24	3,45	1,25
	-5,0	4,16	1,23	4,08	1,25	4,00	1,26	3,96	1,26	3,92	1,27	3,84	1,28
	-2,0	4,41	1,26	4,33	1,27	4,26	1,28	4,22	1,29	4,18	1,29	4,10	1,31
	0,0	5,06	1,31	4,98	1,33	4,90	1,34	4,86	1,35	4,82	1,35	4,74	1,36
	1,0	5,31	1,34	5,24	1,35	5,16	1,36	5,12	1,37	5,08	1,37	5,00	1,39
	3,0	5,57	1,36	5,49	1,37	5,41	1,39	5,37	1,39	5,34	1,40	5,26	1,41
	6,0	5,96	1,39	5,88	1,41	5,80	1,42	5,76	1,43	5,72	1,43	5,64	1,45
	8,0	6,21	1,42	6,14	1,43	6,06	1,44	6,02	1,45	5,98	1,46	5,90	1,47
	10,0	6,47	1,44	6,39	1,45	6,31	1,47	6,28	1,47	6,24	1,48	6,16	1,49
	12,0	6,73	1,46	6,65	1,48	6,57	1,49	6,53	1,50	6,49	1,50	6,41	1,51
	15,0	7,12	1,50	7,04	1,51	6,96	1,52	6,92	1,53	6,88	1,54	6,80	1,55
	18,0	7,50	1,53	7,42	1,55	7,34	1,56	7,31	1,56	7,27	1,57	7,19	1,58

Примечания

1. Значения производительности основаны на следующих условиях:

   Соответствующая длина трубы для хладагента: 5 м

   Разность уровней: 0 м

2. Ячейки с полужирным шрифтом соответствуют стандартным условиям.

3. Представленные выше значения приведены для соединения с внутренними агрегатами следующих типов:

   Класс мощности:2.0,2.5,3.5,4.2,5.0кВт

   Серия FTXM-M для настенного монтажа

Обозначения

TC: Общая мощность [кВт]

PI: Потребляемая мощность [кВт]

① Сочетания внутренних блоков

② Температура наружного воздуха [°C WB]

3D102485

5 Таблицы производительности

5 - 2 Таблицы теплопроизводительностей

2MXM50M

Нагрев50Hz 230V

①	②	Температура воздуха в помещении (°C DB)											
		16°C		18°C		20°C		21°C		22°C		24°C	
		TC	PI	TC	PI	TC	PI	TC	PI	TC	PI	TC	PI
		кВт	кВт	кВт	кВт	кВт	кВт	кВт	кВт	кВт	кВт	кВт	кВт
2.5 + 3.5	-10,0	3,36	1,21	3,28	1,23	3,20	1,24	3,16	1,25	3,12	1,25	3,04	1,26
	-7,0	3,90	1,26	3,82	1,27	3,73	1,29	3,69	1,29	3,65	1,30	3,57	1,31
	-5,0	4,30	1,29	4,22	1,31	4,13	1,32	4,09	1,33	4,05	1,33	3,97	1,34
	-2,0	4,56	1,32	4,48	1,33	4,40	1,34	4,36	1,35	4,32	1,36	4,24	1,37
	0,0	5,23	1,37	5,15	1,39	5,07	1,40	5,03	1,41	4,99	1,41	4,90	1,42
	1,0	5,50	1,40	5,42	1,41	5,33	1,42	5,29	1,43	5,25	1,44	5,17	1,45
	3,0	5,76	1,42	5,68	1,43	5,60	1,45	5,56	1,45	5,52	1,46	5,44	1,47
	6,0	6,16	1,45	6,08	1,47	6,00	1,48	5,96	1,49	5,92	1,49	5,84	1,51
	8,0	6,43	1,48	6,35	1,49	6,27	1,50	6,23	1,51	6,19	1,52	6,10	1,53
	10,0	6,70	1,50	6,61	1,51	6,53	1,53	6,49	1,53	6,45	1,54	6,37	1,55
	12,0	6,96	1,52	6,88	1,54	6,80	1,55	6,76	1,55	6,72	1,56	6,64	1,57
	15,0	7,36	1,56	7,28	1,57	7,20	1,58	7,16	1,59	7,12	1,60	7,04	1,61
	18,0	7,76	1,59	7,68	1,60	7,60	1,62	7,56	1,62	7,52	1,63	7,44	1,64
2.5 + 4.2	-10,0	3,46	1,24	3,38	1,26	3,30	1,27	3,26	1,28	3,22	1,28	3,14	1,29
	-7,0	4,00	1,29	3,92	1,30	3,83	1,32	3,79	1,32	3,75	1,33	3,67	1,34
	-5,0	4,40	1,32	4,32	1,34	4,23	1,35	4,19	1,36	4,15	1,36	4,07	1,37
	-2,0	4,66	1,35	4,58	1,36	4,50	1,37	4,46	1,38	4,42	1,39	4,34	1,40
	0,0	5,33	1,40	5,25	1,42	5,17	1,43	5,13	1,44	5,09	1,44	5,00	1,45
	1,0	5,60	1,43	5,52	1,44	5,43	1,45	5,39	1,46	5,35	1,47	5,27	1,48
	3,0	5,86	1,45	5,78	1,46	5,70	1,48	5,66	1,48	5,62	1,49	5,54	1,50
	6,0	6,26	1,48	6,18	1,50	6,10	1,51	6,06	1,52	6,02	1,52	5,94	1,54
	8,0	6,53	1,51	6,45	1,52	6,37	1,53	6,33	1,54	6,29	1,55	6,20	1,56
	10,0	6,80	1,53	6,71	1,54	6,63	1,56	6,59	1,56	6,55	1,57	6,47	1,58
	12,0	7,06	1,55	6,98	1,57	6,90	1,58	6,86	1,58	6,82	1,59	6,74	1,60
	15,0	7,46	1,59	7,38	1,60	7,30	1,61	7,26	1,62	7,22	1,63	7,14	1,64
	18,0	7,86	1,62	7,78	1,63	7,70	1,65	7,66	1,65	7,62	1,66	7,54	1,67
2.5+ 5.0	-10,0	3,49	1,29	3,40	1,30	3,31	1,32	3,27	1,32	3,23	1,33	3,14	1,34
	-7,0	4,06	1,34	3,97	1,35	3,88	1,37	3,84	1,37	3,79	1,38	3,71	1,39
	-5,0	4,48	1,38	4,40	1,39	4,31	1,40	4,26	1,41	4,22	1,42	4,13	1,43
	-2,0	4,77	1,40	4,68	1,42	4,59	1,43	4,55	1,44	4,51	1,44	4,42	1,46
	0,0	4,48	1,46	5,39	1,48	5,30	1,49	5,26	1,50	5,22	1,51	5,13	1,52
	1,0	5,76	1,49	5,68	1,50	5,59	1,52	5,55	1,52	5,50	1,53	5,41	1,54
	3,0	6,05	1,52	5,96	1,53	5,87	1,54	5,83	1,55	5,79	1,56	5,70	1,57
	6,0	6,47	1,55	6,39	1,57	6,30	1,58	6,26	1,59	6,21	1,59	6,13	1,61
	8,0	6,76	1,58	6,67	1,59	6,58	1,61	6,54	1,61	6,50	1,62	6,41	1,63
	10,0	7,04	1,60	6,96	1,62	6,87	1,63	6,83	1,64	6,78	1,64	6,70	1,66
	12,0	7,33	1,63	7,24	1,64	7,15	1,66	7,11	1,66	7,07	1,67	6,98	1,68
	15,0	7,75	1,67	7,67	1,68	7,58	1,69	7,54	1,70	7,49	1,71	7,41	1,72
	18,0	8,18	1,70	8,09	1,72	8,01	1,73	7,96	1,74	7,92	1,74	7,83	1,76

①	②	Температура воздуха в помещении (°C DB)											
		16°C		18°C		20°C		21°C		22°C		24°C	
		TC	PI	TC	PI	TC	PI	TC	PI	TC	PI	TC	PI
		кВт	кВт	кВт	кВт	кВт	кВт	кВт	кВт	кВт	кВт	кВт	кВт
3.5 + 3.5	-10,0	3,38	1,24	3,29	1,25	3,21	1,27	3,16	1,27	3,12	1,28	3,04	1,29
	-7,0	3,93	1,29	3,84	1,30	3,76	1,32	3,72	1,32	3,67	1,33	3,59	1,34
	-5,0	4,34	1,33	4,26	1,34	4,17	1,35	4,13	1,36	4,09	1,36	4,00	1,38
	-2,0	4,62	1,35	4,53	1,36	4,45	1,38	4,40	1,38	4,36	1,39	4,28	1,40
	0,0	5,30	1,41	5,22	1,42	5,14	1,44	5,09	1,44	5,05	1,45	4,97	1,46
	1,0	5,58	1,43	5,50	1,45	5,41	1,46	5,37	1,47	5,33	1,47	5,24	1,49
	3,0	5,86	1,46	5,77	1,47	5,69	1,48	5,64	1,49	5,60	1,50	5,52	1,51
	6,0	6,27	1,49	6,18	1,51	6,10	1,52	6,06	1,53	6,02	1,53	5,93	1,55
	8,0	6,54	1,52	6,46	1,53	6,38	1,54	6,38	1,55	6,29	1,56	6,21	1,57
	10,0	6,82	1,54	6,74	1,55	6,65	1,57	6,61	1,57	6,57	1,58	6,48	1,59
	12,0	7,10	1,57	7,01	1,58	6,93	1,59	6,88	1,60	6,84	1,61	6,76	1,62
	15,0	7,51	1,60	7,42	1,62	7,34	1,63	7,30	1,63	7,26	1,64	7,17	1,65
	18,0	7,92	1,64	7,84	1,65	7,75	1,66	7,71	1,67	7,67	1,68	7,58	1,69
3.5 + 4.2	-10,0	3,48	1,27	3,39	1,28	3,31	1,30	3,26	1,30	3,22	1,31	3,14	1,32
	-7,0	4,03	1,32	3,94	1,33	3,86	1,35	3,82	1,35	3,77	1,36	3,69	1,37
	-5,0	4,44	1,36	4,36	1,37	4,27	1,38	4,23	1,39	4,19	1,39	4,10	1,41
	-2,0	4,72	1,38	4,63	1,39	4,55	1,41	4,50	1,41	4,46	1,42	4,38	1,43
	0,0	5,40	1,44	5,32	1,45	5,24	1,47	5,19	1,47	5,15	1,48	5,07	1,49
	1,0	5,68	1,46	5,60	1,48	5,51	1,49	5,47	1,50	5,43	1,50	5,34	1,52
	3,0	5,96	1,49	5,87	1,50	5,79	1,51	5,74	1,52	5,70	1,53	5,62	1,54
	6,0	6,37	1,52	6,28	1,54	6,20	1,55	6,16	1,56	6,12	1,56	6,03	1,58
	8,0	6,64	1,55	6,56	1,56	6,48	1,57	6,48	1,58	6,39	1,59	6,31	1,60
	10,0	6,92	1,57	6,84	1,58	6,75	1,60	6,71	1,60	6,67	1,61	6,58	1,62
	12,0	7,20	1,60	7,11	1,61	7,03	1,62	6,98	1,63	6,94	1,64	6,86	1,65
	15,0	7,61	1,63	7,52	1,65	7,44	1,66	7,40	1,66	7,36	1,67	7,27	1,68
	18,0	8,02	1,67	7,94	1,68	7,85	1,69	7,81	1,70	7,77	1,71	7,68	1,72
3.5 + 5.0	-10,0	3,59	1,34	3,50	1,35	3,41	1,37	3,37	1,37	3,33	1,38	3,24	1,39
	-7,0	4,16	1,39	4,07	1,40	3,98	1,42	3,94	1,42	3,89	1,43	3,81	1,44
	-5,0	4,58	1,43	4,50	1,44	4,41	1,45	4,36	1,46	4,32	1,47	4,23	1,48
	-2,0	4,87	1,45	4,78	1,47	4,69	1,48	4,65	1,49	4,61	1,49	4,52	1,51
	0,0	4,58	1,51	5,49	1,53	5,40	1,54	5,36	1,55	5,32	1,56	5,23	1,57
	1,0	5,86	1,54	5,78	1,55	5,69	1,57	5,65	1,57	5,60	1,58	5,51	1,59
	3,0	6,15	1,57	6,06	1,58	5,97	1,59	5,93	1,60	5,89	1,61	5,80	1,62
	6,0	6,57	1,60	6,49	1,62	6,40	1,63	6,36	1,64	6,31	1,64	6,23	1,66
	8,0	6,86	1,63	6,77	1,64	6,68	1,66	6,64	1,66	6,60	1,67	6,51	1,68
	10,0	7,14	1,65	7,06	1,67	6,97	1,68	6,93	1,69	6,88	1,69	6,80	1,71
	12,0	7,43	1,68	7,34	1,69	7,25	1,71	7,21	1,71	7,17	1,72	7,08	1,73
	15,0	7,85	1,72	7,77	1,73	7,68	1,74	7,64	1,75	7,59	1,76	7,51	1,77
	18,0	8,28	1,75	8,19	1,77	8,11	1,78	8,06	1,79	8,02	1,79	7,93	1,81

Примечания

1. Значения производительности основаны на следующих условиях:

   Соответствующая длина трубы для хладагента: 5 м

   Разность уровней: 0 м

2. Ячейки с полужирным шрифтом соответствуют стандартным условиям.

3. Представленные выше значения приведены для соединения с внутренними агрегатами следующих типов:

   Класс мощности:2.5,3.5,4.2,5.0кВт

   Серия FTXM-M для настенного монтажа

Обозначения

TC: Общая мощность [кВт]

PI: Потребляемая мощность [кВт]

① Сочетания внутренних блоков

② Температура наружного воздуха [°C WB]

3D102512

5 Таблицы производительности

5 - 2 Таблицы теплопроизводительностей

2MXM50M

Нагрев50Hz 230V

①	②	Температура воздуха в помещении (°C DB)											
		16°C		18°C		20°C		21°C		22°C		24°C	
		TC	PI	TC	PI	TC	PI	TC	PI	TC	PI	TC	PI
		кВт	кВт	кВт	кВт	кВт	кВт	кВт	кВт	кВт	кВт	кВт	кВт
4.2 + 4.2	-10,0	3,58	1,30	3,49	1,31	3,41	1,33	3,36	1,33	3,32	1,34	3,24	1,35
	-7,0	4,13	1,35	4,04	1,36	3,96	1,38	3,92	1,38	3,87	1,39	3,79	1,40
	-5,0	4,54	1,39	4,46	1,40	4,37	1,41	4,33	1,42	4,29	1,42	4,20	1,44
	-2,0	4,82	1,41	4,73	1,42	4,65	1,44	4,60	1,44	4,56	1,45	4,48	1,46
	0,0	5,50	1,47	5,42	1,48	5,34	1,50	5,29	1,50	5,25	1,51	5,17	1,52
	1,0	5,78	1,49	5,70	1,51	5,61	1,52	5,57	1,53	5,53	1,53	5,44	1,55
	3,0	6,06	1,52	5,97	1,53	5,89	1,54	5,84	1,55	5,80	1,56	5,72	1,57
	6,0	6,47	1,55	6,38	1,57	6,30	1,58	6,26	1,59	6,22	1,59	6,13	1,61
	8,0	6,74	1,58	6,66	1,59	6,58	1,60	6,58	1,61	6,49	1,62	6,41	1,63
	10,0	7,02	1,60	6,94	1,61	6,85	1,63	6,81	1,63	6,77	1,64	6,68	1,65
	12,0	7,30	1,63	7,21	1,64	7,13	1,65	7,08	1,66	7,04	1,67	6,96	1,68
	15,0	7,71	1,66	7,62	1,68	7,54	1,69	7,50	1,69	7,46	1,70	7,37	1,71
	18,0	8,12	1,70	8,04	1,71	7,95	1,72	7,91	1,73	7,87	1,74	7,78	1,75

Примечания

1. Значения производительности основаны на следующих условиях:

   Соответствующая длина трубы для хладагента: 5 м

   Разность уровней: 0 м

2. Ячейки с полужирным шрифтом соответствуют стандартным условиям.
3. Представленные выше значения приведены для соединения с внутренними агрегатами следующих типов:

   Класс мощности:4.2кВт

   Серия FTXM-M для настенного монтажа

Обозначения

TC: Общая мощность [кВт]

PI: Потребляемая мощность [кВт]

① Сочетания внутренних блоков

② Температура наружного воздуха [°C WB]

3D102513

6 Размерные чертежи

6 - 1 Размерные чертежи

2MXM40M

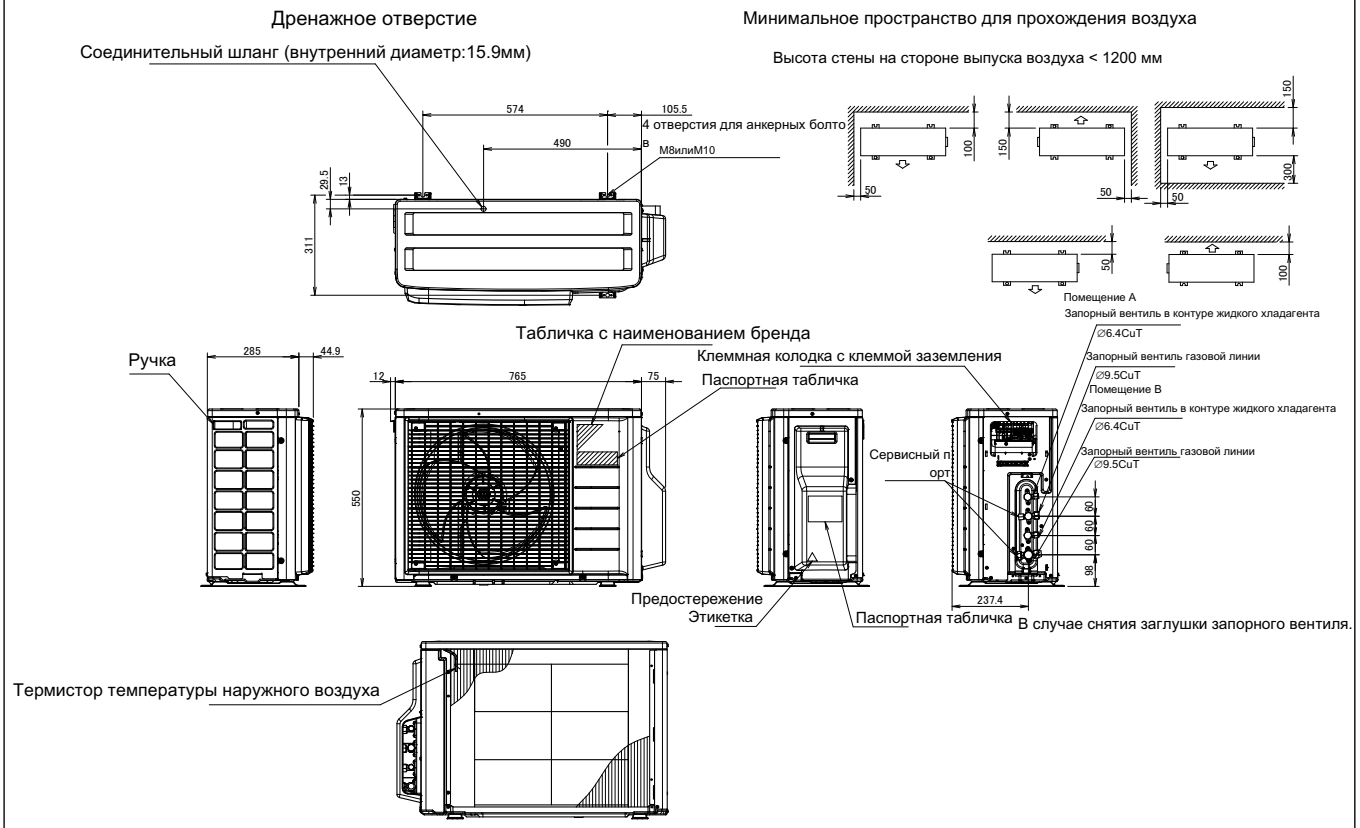

3D101252

2MXM50M

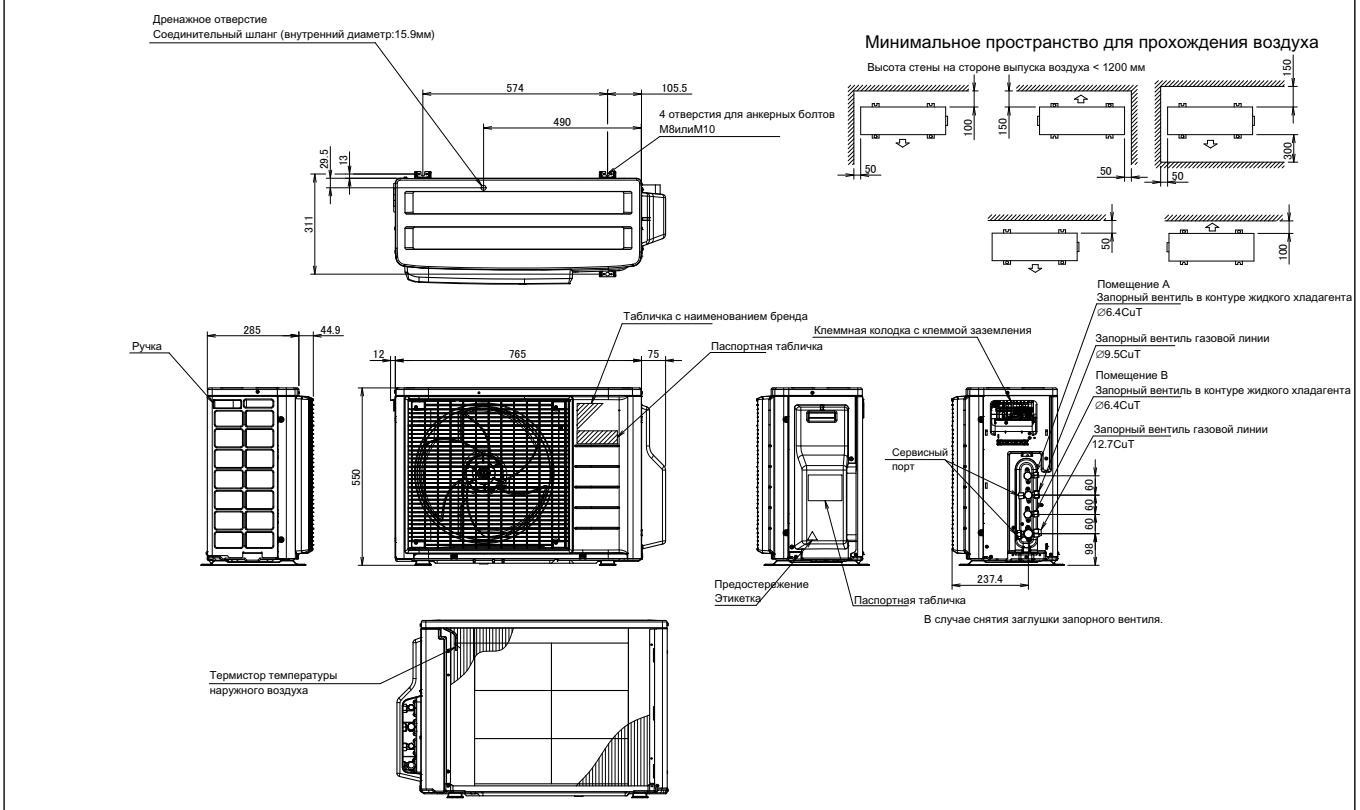

3D101375

7 Центр тяжести

7 - 1 Центр тяжести

2MXM40M

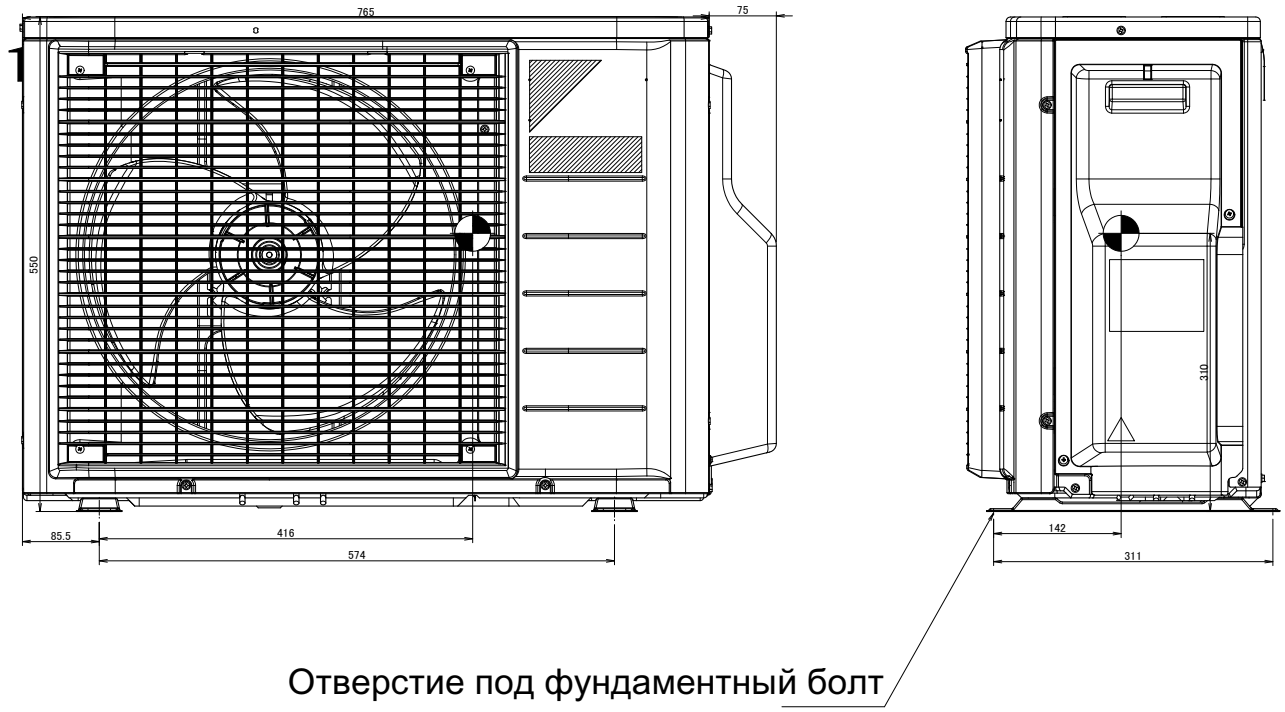

4D101315A

8 Схемы трубопроводов

8 - 1 Схемы трубопроводов

2MXM40M

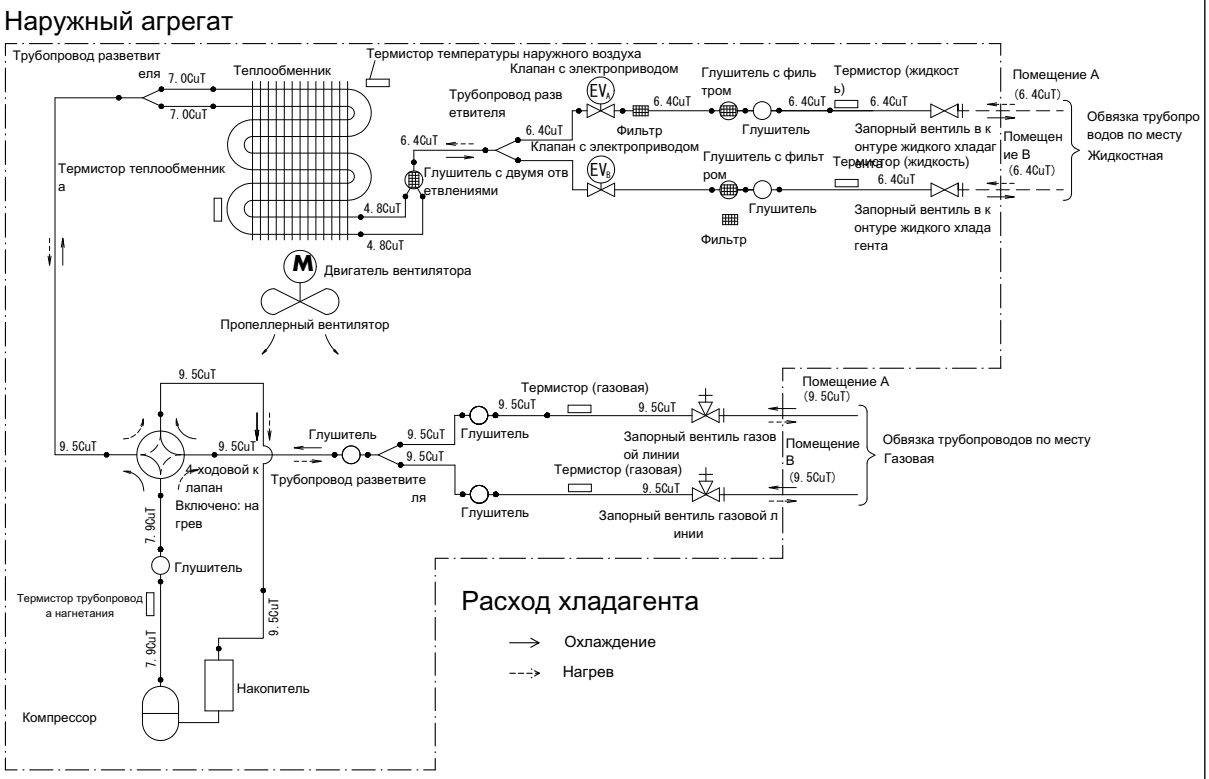

3D097255A

2MXM50M

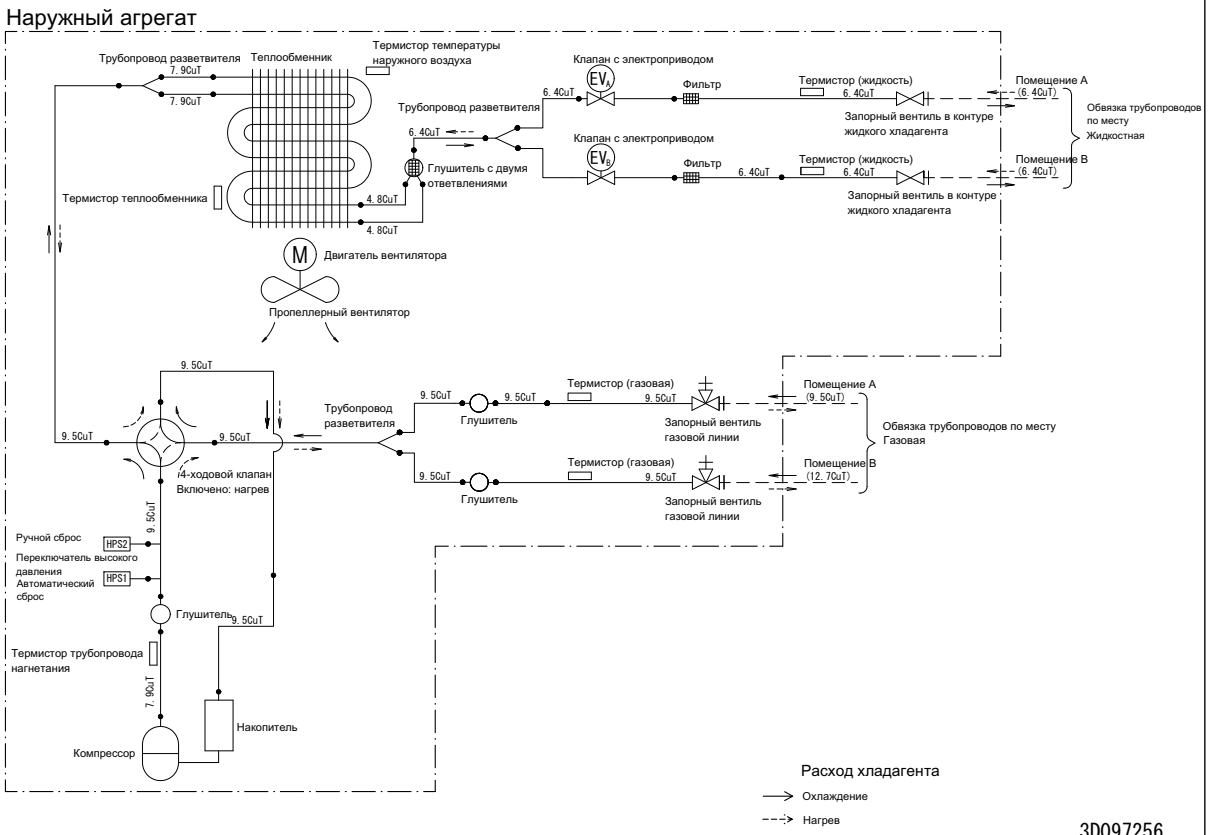

3D097256

9 Монтажные схемы

9 - 1 Монтажные схемы - Одна фаза

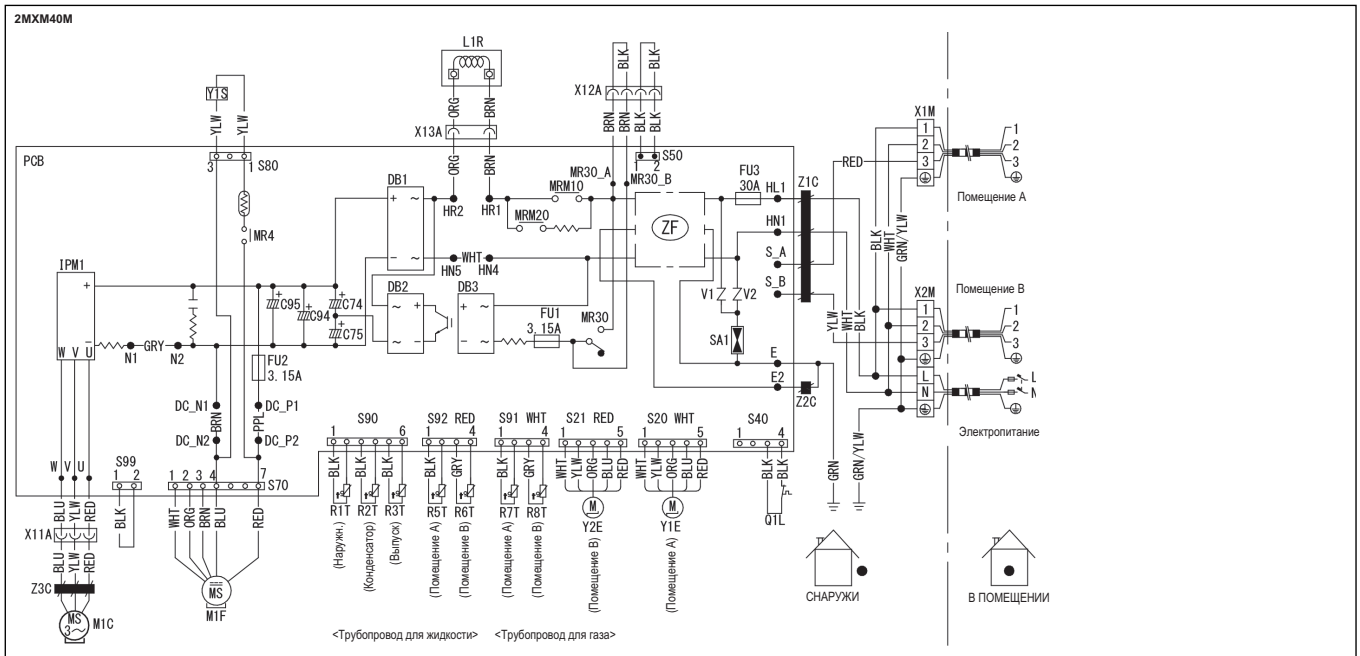

УСЛОВНЫЕ ОБОЗНАЧЕНИЯ

C74, C75, C94, C95	Конденсатор
DB1, DB2, DB3	Диодный мост
FU1, FU2, FU3	Предохранитель
IPM1	Интеллектуальный модуль питания
L1R	Реактор
M1C	Двигатель компрессора
M1F	Двигатель вентилятора
MRM10, MRM20	Магнитное реле
MR4, MR20	Магнитное реле
Плата	Печатная плата
Q1L	Устройство защиты от перезагрузки
R1T-R8T	Термистор

SA1	Разрядник
V4, V5	Варистор
X1M-X2M	Колодка зажимов с выводом заземления
Y1E-Y2E	Катушка электронного расширительного клапана
Y1S	Катушка обратного электромагнитного клапана
ZF	Шумовой фильтр
Z1C-Z3C	Ферритовый сердечник
S2-S502	Соединитель
U, V, W	Соединитель
X11A-X13A	Соединитель
S99	Переключение нагрев/охлаждение

	Подключение на месте
	Разъем с винтом
	Соединитель
WHT: белый	GRY: серый
BLK: черный	ORG: оранжевый
BLU: синий	RED: красный
BRN: коричневый	YW: желтый
GRN: зеленый	

3D100356

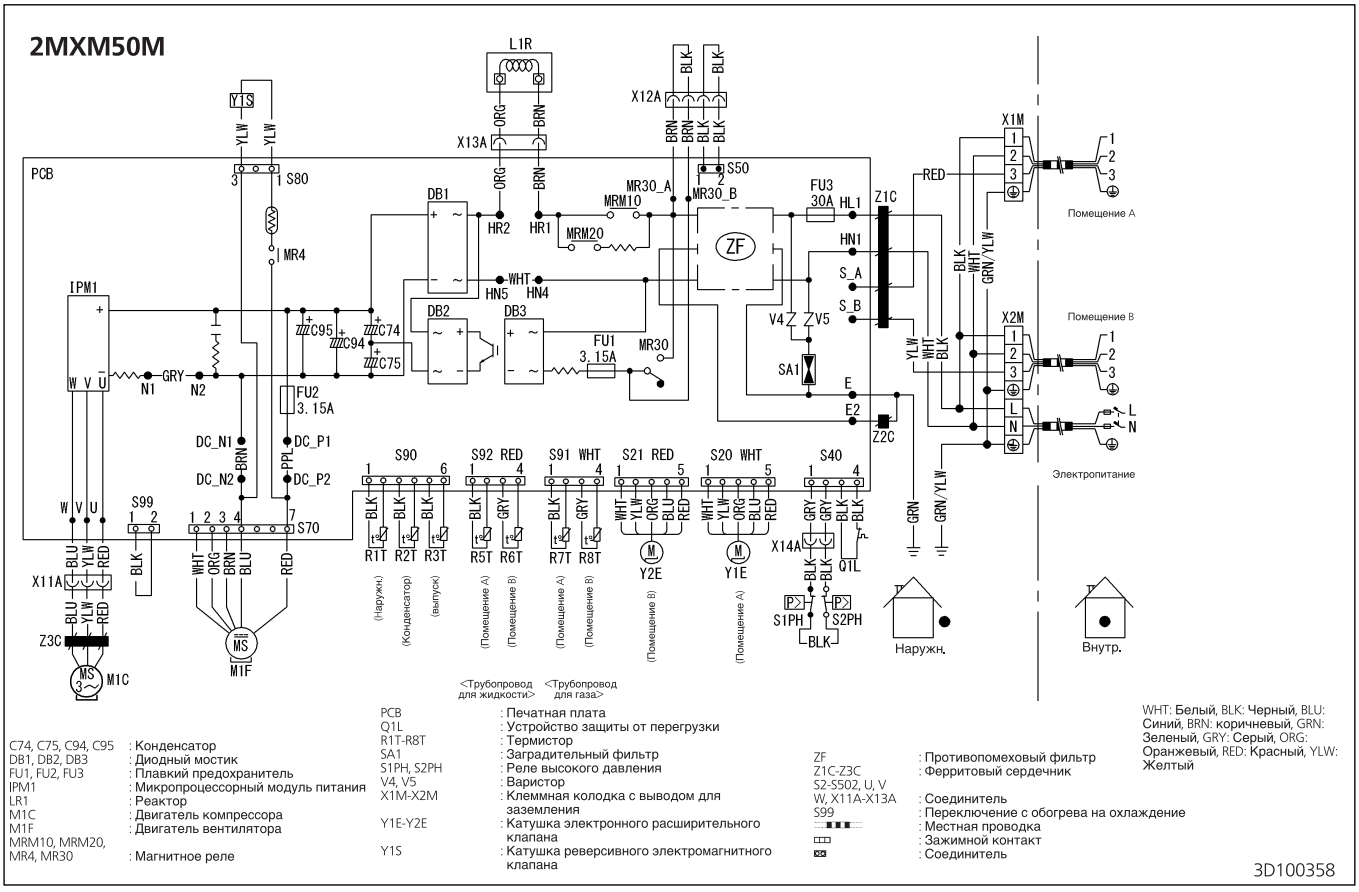

C74, C75, C94, C95	: Конденсатор
DB1, DB2, DB3	: Диодный мостик
FU1, FU2, FU3	: Плавкий предохранитель
IPM1	: Микропроцессорный модуль питания
LR1	: Реактор
M1C	: Двигатель компрессора
M1F	: Двигатель вентилятора
MRM10, MRM20, MR4, MR30	: Магнитное реле

PCB	: Печатная плата
Q1L	: Устройство защиты от перегрузки
R1T-R8T	: Термистор
SA1	: Заградительный фильтр
S1PH, S2PH	: Реле высокого давления
V4, V5	: Варистор
X1M-X2M	: Клеммная колодка с выводом для заземления
Y1E-Y2E	: Катушка электронного расширительного клапана
Y1S	: Катушка реверсивного электромагнитного клапана

ZF	: Противопомеховый фильтр
Z1C-Z3C	: Ферритовый сердечник
S2-S502, U, V, W, X11A-X13A	: Соединитель
S99	: Переключение с обогрева на охлаждение
	: Местная проводка
	: Зажимной контакт
	: Соединитель

WHT: Белый, BLK: Черный, BLU: Синий, BRN: коричневый, GRN: Зеленый, GRY: Серый, ORG: Оранжевый, RED: Красный, YLW: Желтый

3D100358

10 Данные об уровне шума

10 - 1 Спектр звукового давления

2MXM40M

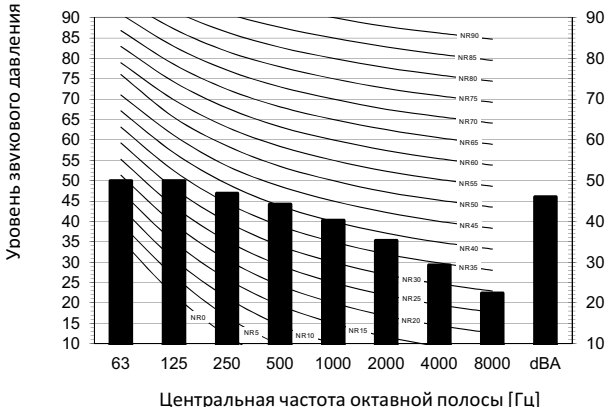

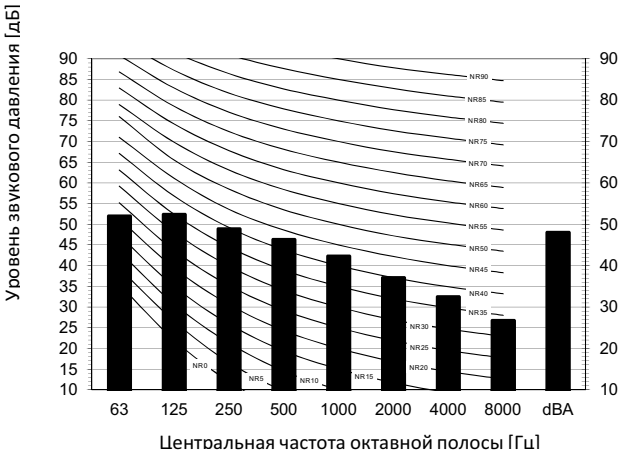

Обозначение

dBA= уровень звукового давления по шкале A (шкала A по стандарту IEC).

A Накип

B Скорость вентилятора:

Местоположение

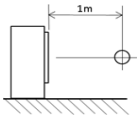

Охлажд Общее

A	B
dBA	46

Нагрев Общее

A	B
dBA	48

Примеч

1 Фоновый шум уже учтен.
2 Рабочие условия: электропитание 220-240 В / 220 В 50/60 Гц; стандарт JIS
3 Шум во время работы изменяется в зависимости от условий эксплуатации и условий окружающей среды.
4 Метод измерения шума в процессе работы соответствует JISC 9612.
5 Место измерения: безэховая камера

3D102207A

2MXM50M

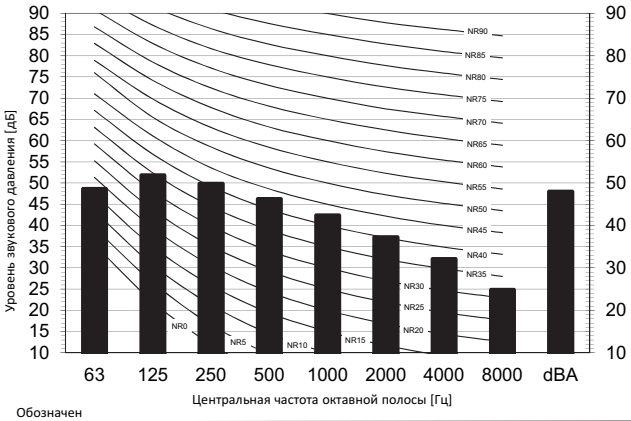

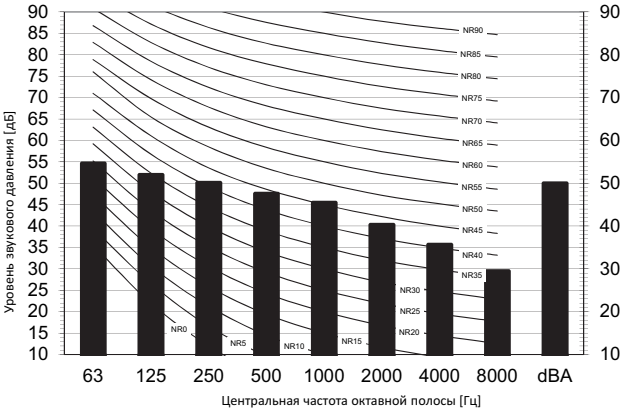

Обозначен

dBA= уровень звукового давления по шкале A (шкала A по стандарту IEC).

A Накипь

B High-tap

Местоположение микрофона

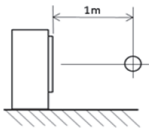

Охлаждени Общее

A	B
dBA	48

Нагрев Общее

A	B
dBA	50

Примеча

1 Фоновый шум уже учтен.
2 Рабочие условия: электропитание 220-240 В / 220 В 50/60 Гц; стандарт JIS
3 Шум во время работы изменяется в зависимости от условий эксплуатации и условий окружающей среды.
4 Метод измерения шума в процессе работы соответствует JISC9612.
5 Место измерения: безэховая камера

3D102208

11 Рабочий диапазон

11 - 1 Рабочий диапазон

2MXM40M

Охлаждение

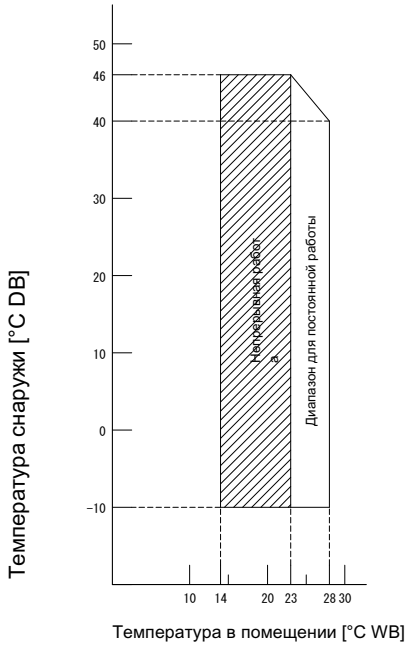

Нагрев

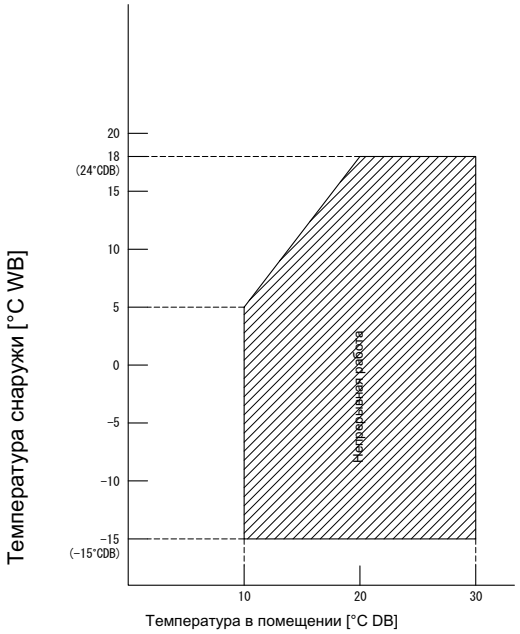

Примечания

1. graph основаны на следующих условиях.

Соответствующая длина трубы для хладагента: 5 м

Разность уровней: 0 м

Расход воздуха Высокая

3D101376

Daikin Europe N.V. Naamloze Vennootschap - Zandvoordestraat 300, B-8400 Oostende - Belgium - www.daikin.eu - BE 0412 120 336 - RPR Oostende

MIX
Paper from responsible sources
FSC® C109049

EEDRU18 11/17

Daikin Europe N.V. принимает участие в программе сертификации Eurovent рабочих характеристик жидкостных холодильных установок и жидкостных тепловых насосов, фанкойлов и систем с переменным расходом хладагента. Проверьте действительность сертификата на сайте: www.eurovent-certification.com

Настоящий буклет составлен только для справочных целей и не является предложением, обязательным для выполнения компанией Daikin Europe N.V. Его содержание составлено компанией Daikin Europe N.V. на основании сведений, которыми она располагает. Компания не дает прямую или связанную гарантию относительно полноты, точности, надежности или соответствия конкретной цели ее содержания, а также продуктов и услуг, представленных в нем. Технические характеристики могут быть изменены без предварительного уведомления. Компания Daikin Europe N.V. отказывается от какой-либо ответственности за прямые или косвенные убытки, понимаемые в самом широком смысле, вытекающие из прямого или косвенного использования и/или трактовки данного буклета. На все содержание распространяется авторское право Daikin Europe N.V.