DAIKIN

Руководство по монтажу

Серия сплит-систем с хладагентом R32

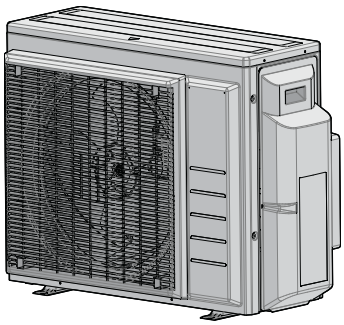

3MXM40N2V1B
3MXM52N2V1B
3AMXM52M3V1B
3MXM68N2V1B
3AMXF52A2V1B
3MXF52A2V1B
3MXF68A2V1B
4MXM68N2V1B
4MXM80N2V1B
5MXM90N2V1B

Руководство по монтажу
Серия сплит-систем с хладагентом R32

русский

CE - DECLARATION-OF-CONFORMITY
CE - KONFORMITÄTSERKLÄRUNG
CE - DECLARATION-DE-CONFORMITE
CE - CONFORMITEITSVERKLARING
CE - DECLARACION-DE-CONFORMIDAD
CE - DICHIARAZIONE-DI-CONFORMITA
CE - ΔΗΛΩΣΗ ΣΥΜΜΟΡΦΩΣΗΣ
CE - DECLARAÇÃO-DE-CONFORMIDADE
CE - ЗАЯВЛЕНИЕ-О-СООТВЕТСТВИИ
CE - OVERENSSTEMMELSESERKLÆRING
CE - FÖRSÄKRAN-OM-ÖVERENSTÄMMELSE
CE - ERKLÆRING OM-SAMSVAR
CE - ILMOITUS-YHDENMUKAISUUDESTA
CE - PROHLÁŠENÍ-O-SHODĚ
CE - IZJAVA-O-USKLAĐENOSTI
CE - MEGFELELŐSÉGI-NYILATKOZAT
CE - DEKLARACJA-ZGODNOŚCI
CE - DECLARAŢIE-DE-CONFORMITATE
CE - IZJAVA O SKLADNOSTI
CE - VASTAVUSDEKLARATSIOON
CE - ДЕКЛАРАЦИЯ-ЗА-СЪОТВЕТСТВИЕ
CE - ATITIKTIES-DEKLARACIJA
CE - ATBILSTĪBAS-DEKLARĀCIJA
CE - VYHLÁSENIE-ZHODY
CE - UYGUNLUK-BEYANI

Daikin Industries Czech Republic s.r.o.

01 (GB) declares under its sole responsibility that the air conditioning models to which this declaration relates:
02 (D) erklärt auf seine alleinige Verantwortung daß die Modelle der Klimageräte für die diese Erklärung bestimmt ist:
03 (F) déclare sous sa seule responsabilité que les appareils d'air conditionné visés par la présente déclaration:
04 (NL) verklaart hierbij op eigen exclusieve verantwoordelijkheid dat de airconditioning units waarop deze verklaring betrekking heeft:
05 (E) declara baja su única responsabilidad que los modelos de aire acondicionado a los cuales hace referencia la declaración:
06 (I) dichiara sotto sua responsabilità che i condizionatori modello a cui è riferita questa dichiarazione:
07 (GR) δηλώνει με αποκλειστική της ευθύνη ότι τα μοντέλα των κλιματιστικών συσκευών στα οποία αναφέρεται η παρούσα δήλωση:
08 (P) declara sob sua exclusiva responsabilidade que os modelos de ar condicionado a que esta declaração se refere:
09 (RUS) заявляет, исключительно под свою ответственность, что модели кондиционеров воздуха, к которым относится настоящее заявление:
10 (DK) erklærer under eneansvar, at klimaanlægmodellerne, som denne deklaration vedrører:
11 (S) deklarerar i egenskap av huvudansvarig, att luftkonditioneringsmodellerna som berörs av denna deklaration innebär att:
12 (N) erklærer et fullstendig ansvar for at de luftkondisjoneringsmodeller som berøres av denne deklarasjon, innebærer at:
13 (FIN) ilmoittaa yksinomaan omalla vastuullaan, että tämän ilmoituksen tarkoittamat ilmastointilaitteiden mallit:
14 (CZ) prohlašuje ve své plné odpovědnosti, že modely klimatizace, k nimž se toto prohlášení vztahuje:
15 (HR) izjavljuje pod isključivo vlastitom odgovornošću da su modeli klima uređaja na koje se ova izjava odnosi:
16 (H) teljes felelőssége tudatában kijelenti, hogy a klímaberendezés modellek, melyekre e nyilatkozat vonatkozik:
17 (PL) deklaruje na własną i wyłączną odpowiedzialność, że modele klimatyzatorów, których dotyczy niniejsza deklaracja:
18 (RO) declară pe proprie răspundere că aparatele de aer condiţionat la care se referă această declaraţie:
19 (SLO) z vso odgovornostjo izjavlja, da so modeli klimatskih naprav, na katere se izjava nanaša:
20 (EST) kinnitab oma täielikul vastutusel, et käesoleva deklaratsiooni alla kuuluvad kliimaseadmete mudelid:
21 (BG) декларира на своя отговорност, че моделите климатична инсталация, за които се отнася тази декларация:
22 (LT) visiška savo atsakomybe skelbia, kad oro kondicionavimo prietaisų modeliai, kuriems yra taikoma ši deklaracija:
23 (LV) ar pilnu atbildību apliecina, ka tālāk uzskaitīto modeļu gaisa kondicionētāji, uz kuriem attiecas šī deklarācija:
24 (SK) vyhlasuje na vlastnú zodpovednosť, že tieto klimatizačné modely, na ktoré sa vzťahuje toto vyhlásenie:
25 (TR) tamamen kendi sorumluluğunda olmak üzere bu bildirinin ilgili olduğu klima modellerinin aşağıdaki gibi olduğunu beyan eder:

3MXM40N2V1B, 3MXM52N2V1B, 3AMXM52M3V1B, 3MXM68N2V1B, 4MXM68N2V1B, 4MXM80N2V1B, 5MXM90N2V1B,

01 are in conformity with the following standard(s) or other normative document(s), provided that these are used in accordance with our instructions:
02 der/den folgenden Norm(en) oder einem anderen Normdokument oder - dokumenten entspricht/entsprechen, unter der Voraussetzung, daß sie gemäß unseren Anweisungen eingesetzt werden:
03 sont conformes à la/aux norme(s) ou autre(s) document(s) normatif(s), pour autant qu'ils soient utilisés conformément à nos instructions:
04 conform de volgende norm(en) of één of meer andere bindende documenten zijn, op voorwaarde dat ze worden gebruikt overeenkomstig onze instructies:
05 están en conformidad con la(s) siguiente(s) norma(s) u otro(s) documento(s) normativo(s), siempre que sean utilizados de acuerdo con nuestras instrucciones:
06 sono conformi al(i) seguente(i) standard(s) o altro(i) documento(i) a carattere normativo, a patto che vengano usati in conformità alle nostre istruzioni:
07 είναι σύμφωνα με το(α) ακόλουθο(α) πρότυπο(α) ή άλλο έγγραφο(α) κανονισμών, υπό την προϋπόθεση ότι χρησιμοποιούνται σύμφωνα με τις οδηγίες μας:
08 estão em conformidade com a(s) seguinte(s) norma(s) ou outro(s) documento(s) normativo(s), desde que estes sejam utilizados de acordo com as nossas instruções:
09 соответствуют следующим стандартам или другим нормативным документам, при условии их использования согласно нашим инструкциям:
10 overholder følgende standard(er) eller andet/andre retningsgivende dokument(er), forudsat at disse anvendes i henhold til vore instrukser:
11 respektive utrustring är utförd i överensstämmelse med och följer följande standard(er) eller andra normgivande dokument, under förutsättning att användning sker i överensstämmelse med våra instruktioner:
12 respektive utstyr er i overensstemmelse med følgende standard(er) eller andre normgivende dokument(er), under forutsetning av at disse brukes i henhold til våre instrukser:
13 vastaavat seuraavien standardien ja muiden ohjeellisten dokumenttien vaatimuksia edellyttäen, että niitä käytetään ohjeidemme mukaisesti:
14 za předpokladu, že jsou využívány v souladu s našimi pokyny, odpovídají následujícím normám nebo normativním dokumentům:
15 u skladu sa slijedećim standardom(ima) ili drugim normativnim dokumentom(ima), uz uvjet da se oni koriste u skladu s našim uputama:
16 megfelelnek az alábbi szabvány(ok)nak vagy egyéb irányadó dokumentum(ok)nak, ha azokat előírás szerint használják:
17 spełniają wymogi następujących norm i innych dokumentów normalizacyjnych, pod warunkiem że używane są zgodnie z naszymi instrukcjami:
18 sunt în conformitate cu următorul (următoarele) standard(e) sau alt(e) document(e) normativ(e), cu condiţia ca acestea să fie utilizate în conformitate cu instrucţiunile noastre:
19 skladni z naslednjimi standardi in drugimi normativi, pod pogojem, da se uporabljajo v skladu z našimi navodili:
20 on vastavuses järgmis(t)e standardi(te)ga või teiste normatiivsete dokumentidega, kui neid kasutatakse vastavalt meie juhenditele:
21 съответстват на следните стандарти или други нормативни документи, при условие, че се използват съгласно нашите инструкции:
22 atitinka žemiau nurodytus standartus ir (arba) kitus norminius dokumentus su sąlyga, kad yra naudojami pagal mūsų nurodymus:
23 tad, ja lietoti atbilstoši ražotāja norādījumiem, atbilst sekojošiem standartiem un citiem normatīviem dokumentiem:
24 sú v zhode s nasledovnou(ými) normou(ami) alebo iným(i) normatívnym(i) dokumentom(ami), za predpokladu, že sa používajú v súlade s naším návodom:
25 ürünün, talimatlarımıza göre kullanılması koşuluyla aşağıdaki standartlar ve norm belirten belgelerle uyumludur:

EN60335-2-40,

01 following the provisions of:
02 gemäß den Vorschriften der:
03 conformément aux stipulations des:
04 overeenkomstig de bepalingen van:
05 siguiendo las disposiciones de:
06 secondo le prescrizioni per:
07 με τήρηση των διατάξεων των:
08 de acordo com o previsto em:
09 в соответствии с положениями:
10 under iagttagelse af bestemmelserne i:
11 enligt villkoren i:
12 gitt i henhold til bestemmelsene i:
13 noudattaen määräyksiä:
14 za dodržení ustanovení předpisu:
15 prema odredbama:
16 követi a(z):
17 zgodnie z postanowieniami Dyrektyw:
18 în urma prevederilor:
19 ob upoštevanju določb:
20 vastavalt nõuetele:
21 спедвайки клаузите на:
22 laikantis nuostatų, pateikiamų:
23 ievērojot prasības, kas noteiktas:
24 održiavajúc ustanovenia:
25 bunun koşullarına uygun olarak:

Machinery 2006/42/EC ***
Electromagnetic Compatibility 2014/30/EU *
Pressure Equipment 2014/68/EU **
Low Voltage 2014/35/EU

01 Directives, as amended.
02 Direktiven, gemäß Änderung.
03 Directives, telles que modifiées.
04 Richtlijnen, zoals geamendeerd.
05 Directivas, según lo enmendado.
06 Direttive, come da modifica.
07 Οδηγιών, όπως έχουν τροποποιηθεί.
08 Directivas, conforme alteração em.
09 Директив со всеми поправками.
10 Direktiver, med senere ændringer.
11 Direktiv, med företagna ändringar.
12 Direktiver, med foretatte endringer.
13 Direktiivejä, sellaisina kuin ne ovat muutettuina.
14 v platném znění.
15 Smjernice, kako je izmijenjeno.
16 irányelv(ek) és módosításaik rendelkezéseit.
17 z późniejszymi poprawkami.
18 Directivelor, cu amendamentele respective.
19 Direktive z vsemi spremembami.
20 Direktiivid koos muudatustega.
21 Директиви, с техните изменения.
22 Direktyvose su papildymais.
23 Direktīvās un to papildinājumos.
24 Smernice, v platnom znení.
25 Değiştirilmiş hallerıyle Yönetmelikler.

01 * as set out in **<A>** and judged positively by **<B>** according to the **Certificate <C>**.
** as set out in the Technical Construction File **<D>** and judged positively by **<E>** (Applied module **<F>**) according to the **Certificate <G>**. Risk category **<H>**. Also refer to next page.
02 * wie in **<A>** aufgeführt und von **<B>** positiv beurteilt gemäß **Zertifikat <C>**.
** wie in der Technischen Konstruktionsakte **<D>** aufgeführt und von **<E>** (Angewandtes Modul **<F>**) positiv ausgezeichnet positiv ausgezeichnet gemäß **Zertifikat <G>**. Risikoart **<H>**. Siehe auch nächste Seite.
03 * tel que défini dans **<A>** et évalué positivement par **<B>** conformément au **Certificat <C>**.
** tel que stipulé dans le Fichier de Construction Technique **<D>** et jugé positivement par **<E>** (Module appliqué **<F>**) conformément au **Certificat <G>**. Catégorie de risque **<H>**. Se reporter également à la page suivante.
04 * zoals vermeld in **<A>** en positief beoordeeld door **<B>** overeenkomstig **Certificaat <C>**.
** zoals vermeld in het Technisch Constructiedossier **<D>** en in orde bevonden door **<E>** (Toegepaste module **<F>**) overeenkomstig **Certificaat <G>**. Risicocategorie **<H>**. Zie ook de volgende pagina.
05 * como se establece en **<A>** y es valorado positivamente por **<B>** de acuerdo con el **Certificado <C>**.
** tal como se expone en el Archivo de Construcción Técnica **<D>** y juzgado positivamento por **<E>** (Modulo aplicado **<F>**) según el **Certificado <G>**. Categoría de riesgo **<H>**. Consulte también la siguiente página.
06 * delineato nel **<A>** e giudicato positivamente da **<B>** secondo il **Certificato <C>**.
** delineato nel File Tecnico di Costruzione **<D>** e giudicato positivamente da **<E>** (Modulo **<F>** applicato) secondo il **Certificato <G>**. Categoria di rischio **<H>**. Fare riferimento anche alla pagina successiva.
07 * όπως καθορίζεται στο **<A>** και κρίνεται θετικά από το **<B>** σύμφωνα με το **Πιστοποιητικό <C>**.
** όπως προσδιορίζεται στο Αρχείο Τεχνικής Κατασκευής **<D>** και κρίνεται θετικά από το **<E>** (Χρησιμοποιούμενη υπομονάδα **<F>**) σύμφωνα με το **Πιστοποιητικό <G>**. Κατηγορία επικινδυνότητας **<H>**. Ανατρέξτε επίσης στην επόμενη σελίδα.
08 * tal como estabelecido em **<A>** e com o parecer positivo de **<B>** de acordo com o **Certificado <C>**.
** tal como estabelecido no Ficheiro Técnico de Construção **<D>** e com o parecer positivo de **<E>** (Módulo aplicado **<F>**) de acordo com o **Certificado <G>**. Categoria de risco **<H>**. Consultar também a página seguinte.
09 * как указано в **<A>** и в соответствии с положительным решением **<B>** согласно **Свидетельству <C>**.
** как указано в Досье технического толкования **<D>** и в соответствии с положительным решением **<E>** (Прикладной модуль **<F>**) согласно **Свидетельству <G>**. Категория риска **<H>**. Также смотрите следующую страницу.
10 * som anført i **<A>** og positivt vurderet af **<B>** i henhold til **Certifikat <C>**.
** som anført i den Tekniske Konstruktionsfil **<D>** og positivt vurderet af **<E>** (Anvendt modul **<F>**) i henhold til **Certifikat <G>**. Risikoklasse **<H>**. Se også næste side.
11 * enligt **<A>** och godkänts av **<B>** enligt **Certifikatet <C>**.
** i enlighet med den Tekniska Konstruktionsfilen **<D>** som positivt intygats av **<E>** (Fastsatt modul **<F>**) vilket också framgår av **Certifikat <G>**. Riskkategori **<H>**. Se även nästa sida.
12 * som det fremkommer i **<A>** og gjennom positiv bedømmelse av **<B>** ifølge **Sertifikat <C>**.
** som det fremkommer i den Tekniske Konstruksjonsfilen **<D>** og gjennom positiv bedømmelse av **<E>** (Anvendt modul **<F>**) ifølge **Sertifikat <G>**. Risikokategori **<H>**. Se også neste side.
13 * jotka on esitetty asiakirjassa **<A>** ja jotka **<B>** on hyväksynyt **Sertifikaatin <C>** mukaisesti.
** jotka on esitetty Teknisessä Asiakirjassa **<D>** ja jotka **<E>** on hyväksynyt (Sovellettu moduli **<F>**) **Sertifikaatin <G>** mukaisesti. Vaaraluokka **<H>**. Katso myös seuraava sivu.
14 * jak bylo uvedeno v **<A>** a pozitivně zjištěno **<B>** v souladu s **osvědčením <C>**.
** jak bylo uvedeno v souboru technické konstrukce **<D>** a pozitivně zjištěno **<E>** (použitý modul **<F>**) v souladu s **osvědčením <G>**. Kategorie rizik **<H>**. Viz také následující strana.
15 * kako je izloženo u **<A>** i pozitivno ocijenjeno od strane **<B>** prema **Certifikatu <C>**.
** kako je izloženo u Dosjeu o tehničkoj konstrukciji **<D>** i pozitivno ocijenjeno od strane **<E>** (Primijenjen modul **<F>**) prema **Certifikatu <G>**. Kategorija opasnosti **<H>**. Također pogledajte na slijedećoj stranici.
16 * a(z) **<A>** alapján, a(z) **<B>** igazolta a megfelelést, a(z) **<C>** **tanúsítvány** szerint.
** a(z) **<D>** műszaki konstrukciós dokumentáció alapján, a(z) **<E>** igazolta a megfelelést (alkalmazott modul: **<F>**), a(z) **<G>** **tanúsítvány** szerint. Veszélyességi kategória **<H>**. Lásd még a következő oldalon.
17 * zgodnie z dokumentacją **<A>**, pozytywną opinią **<B>** i **Świadectwem <C>**.
** zgodnie z archiwalną dokumentacją konstrukcyjną **<D>** i pozytywną opinią **<E>** (Zastosowany modul **<F>**) zgodnie ze **Świadectwem <G>**. Kategoria zagrożenia **<H>**. Patrz także następna strona.
18 * aşa cum este stabilit în **<A>** şi apreciat pozitiv de **<B>** în conformitate cu **Certificatul <C>**.
** conform celor stabilite în Dosarul tehnic de construcţie **<D>** şi apreciate pozitiv de **<E>** (Modul aplicat **<F>**) în conformitate cu **Certificatul <G>**. Categorie de risc **<H>**. Consultaţi de asemenea pagina următoare.
19 * kot je določeno v **<A>** in odobreno s strani **<B>** v skladu s **certifikatom <C>**.
** kot je določeno v tehnični mapi **<D>** in odobreno s strani **<E>** (Uporabljen modul **<F>**) v skladu s **certifikatom <G>**. Kategorija tveganja **<H>**. Glejte tudi na naslednji strani.
20 * nagu on näidatud dokumendis **<A>** ja heaks kiidetud **<B>** järgi vastavalt **sertifikaadile <C>**.
** nagu on näidatud tehnilises dokumentatsioonis **<D>** ja heaks kiidetud **<E>** järgi (lisamoodul **<F>**) vastavalt **sertifikaadile <G>**. Riskikategooria **<H>**. Vaadake ka järgmist leheküljel.
21 * както е изложено в **<A>** и оценено положително от **<B>** съгласно **Сертификата <C>**.
** както е заложено в Акта за техническа конструкция **<D>** и оценено положително от **<E>** (Приложен модул **<F>**) съгласно **Сертификат <G>**. Категория риск **<H>**. Вижте също на следващата страница.
22 * kaip nustatyta **<A>** ir kaip teigiamai nuspręsta **<B>** pagal **Sertifikatą <C>**.
** kaip nurodyta Techninėje konstrukcijos byloje **<D>** ir patvirtinta **<E>** (taikomas modulis **<F>**) pagal **pažymėjimą <G>**. Rizikos kategorija **<H>**. Taip pat žiūrėkite ir kitą puslapį.
23 * kā norādīts **<A>** un atbilstoši **<B>** pozitīvajam vērtējumam saskaņā ar **sertifikātu <C>**.
** kā noteikts tehniskajā dokumentācijā **<D>**, atbilstoši **<E>** pozitīvajam lēmumam (piekritīgā sadaļa: **<F>**), ko apliecina **sertifikāts <G>**. Riska kategorija **<H>**. Skat. arī nākošo lappusi.
24 * ako bolo uvedené v **<A>** a pozitívne zistené **<B>** v súlade s **osvedčením <C>**.
** ako je to stanovené v Súbore technickej konštrukcie **<D>** a kladne posúdené **<E>** (Aplikovaný modul **<F>**) podľa **Certifikátu <G>**. Kategória nebezpečia **<H>**. Viď tiež nasledovnú stranu.
25 * **<A>**'da belirtildiği gibi ve **<C>** **Sertifikasına** göre **<B>** tarafından olumlu olarak değerlendirildiği gibi.
** **<D>** Teknik Yapı Dosyasında belirtildiği gibi ve **<G>** **Sertifikasına** göre **<E>** tarafından olumlu olarak (Uygulanan modül **<F>**) değerlendirilmiştir. Risk kategorisi **<H>**. Ayrıca bir sonraki sayfaya bakın.

<A>	DAIKIN.TCF.032C16/04-2017
<B>	DEKRA (NB0344)
<C>	2159619.0551-EMC
<D>	TCF-CZ16009-03
<E>	VINÇOTTE nv (NB0026)
<F>	D1
<G>	—
<H>	II

01*** DICz# is authorised to compile the Technical Construction File.
02*** DICz# hat die Berechtigung die Technische Konstruktionsakte zusammenzustellen.
03*** DICz# est autorisé à compiler le Dossier de Construction Technique.
04*** DICz# is bevoegd om het Technisch Constructiedossier samen te stellen.
05*** DICz# está autorizado a compilar el Archivo de Construcción Técnica.
06*** DICz# è autorizzata a redigere il File Tecnico di Costruzione.
07*** Η DICz# είναι εξουσιοδοτημένη να συντάξει τον Τεχνικό φάκελο κατασκευής.
08*** A DICz# está autorizada a compilar a documentação técnica de fabrico.
09*** Компания DICz# уполномочена составить Комплект технической документации.
10*** DICz# er autoriseret til at udarbejde de tekniske konstruktionsdata.
11*** DICz# är bemyndigade att sammanställa den tekniska konstruktionsfilen.
12*** DICz# har tillatelse til å kompilere den Tekniske konstruksjonsfilen.
13*** DICz# on valtuutettu laatimaan Teknisen asiakirjan.
14*** Společnost DICz# má oprávnění ke kompilaci souboru technické konstrukce.
15*** DICz# je ovlašten za izradu Datoteke o tehničkoj konstrukciji.
16*** A DICz# jogosult a műszaki konstrukciós dokumentáció összeállítására.
17*** DICz# ma upoważnienie do zbierania i opracowywania dokumentacji konstrukcyjnej.
18*** DICz# este autorizat să compileze Dosarul tehnic de construcţie.
19*** DICz# je pooblaščen za sestavo datoteke s tehnično mapo.
20*** DICz# on volitatud koostama tehnilist dokumentatsiooni.
21*** DICz# е оторизирана да съставя Акта за техническа конструкция.
22*** DICz# yra įgaliota sudaryti šį techninės konstrukcijos failą.
23*** DICz# ir autorizēts sastādīt tehnisko dokumentāciju.
24*** Spoločnosť DICz# je oprávnená vytvoriť súbor technickej konštrukcie.
25*** DICz# Teknik Yapı Dosyasını derlemeye yetkilidir.

#DICz = Daikin Industries Czech Republic s.r.o.

2P427092-11R

CE - DECLARATION-OF-CONFORMITY
CE - KONFORMITÄTSERKLÄRUNG
CE - DECLARATION-DE-CONFORMITE
CE - CONFORMITEITSVERKLARING

CE - DECLARACION-DE-CONFORMIDAD
CE - DICHIARAZIONE-DI-CONFORMITA
CE - ΔΗΛΩΣΗ ΣΥΜΜΟΡΦΩΣΗΣ

CE - DECLARAÇÃO-DE-CONFORMIDADE
CE - ЗАЯВЛЕНИЕ-О-СООТВЕТСТВИИ
CE - OVERENSSTEMMELSESERKLÆRING
CE - FÖRSÄKRAN-OM-ÖVERENSTÄMMELSE

CE - ERKLÆRING OM-SAMSVAR
CE - ILMOITUŞ-YHDENMUKAISUUDESTA
CE - PROHLÁŠENÍ-O-SHODĚ

CE - IZJAVA-O-USKLAĐENOSTI
CE - MEGFELELŐSÉGI-NYILATKOZAT
CE - DEKLARACJA-ZGODNOŚCI
CE - DECLARAŢIE-DE-CONFORMITATE

CE - IZJAVA O SKLADNOSTI
CE - VASTAVUSDEKLARATSIOON
CE - ДЕКЛАРАЦИЯ-ЗА-СЪОТВЕТСТВИЕ

CE - ATITIKTIES-DEKLARACIJA
CE - ATBILSTĪBAS-DEKLARĀCIJA
CE - VYHLÁSENIE-ZHODY
CE - UYGUNLUK-BEYANI

01 (GB) continuation of previous page:
02 (D) Fortsetzung der vorherigen Seite:
03 (F) suite de la page précédente:
04 (NL) vervolg van vorige pagina:
05 (E) continuación de la página anterior:
06 (I) continua dalla pagina precedente:
07 (GR) συνέχεια από την προηγούμενη σελίδα:
08 (P) continuação da página anterior:
09 (RUS) продолжение предыдущей страницы:
10 (DK) fortsat fra forrige side:
11 (S) fortsättning från föregående sida:
12 (N) fortsettelse fra forrige side:
13 (FIN) jatkoa edellisellä sivulta:
14 (CZ) pokračování z předchozí strany:
15 (HR) nastavak s prethodne stranice:
16 (H) folytatás az előző oldalról:
17 (PL) ciąg dalszy z poprzedniej strony:
18 (RO) continuarea paginii anterioare:
19 (SLO) nadaljevanje s prejšnje strani:
20 (EST) eelmise leheküljе järg:
21 (BG) продължение от предходната страница:
22 (LT) ankstesnio puslapio tęsinys:
23 (LV) iepriekšējās lappuses turpinājums:
24 (SK) pokračovanie z predchádzajúcej strany:
25 (TR) önceki sayfadan devam:

01 Design Specifications of the models to which this declaration relates:
02 Konstruktionsdaten der Modelle auf die sich diese Erklärung bezieht:
03 Spécifications de conception des modèles auxquels se rapporte cette déclaration:
04 Ontwerpspecificaties van de modellen waarop deze verklaring betrekking heeft:
05 Especificaciones de diseño de los modelos a los cuales hace referencia esta declaración:
06 Specifiche di progetto dei modelli cui fa riferimento la presente dichiarazione:
07 Προδιαγραφές Σχεδιασμού των μοντέλων με τα οποία σχετίζεται η δήλωση:
08 Especificações de projecto dos modelos a que se aplica esta declaração:
09 Проектные характеристики моделей, к которым относится настоящее заявление:
10 Typespecifikationer for de modeller, som denne erklæring vedrører:
11 Designspecifikationer för de modeller som denna deklaration gäller:
12 Konstruksjonsspesifikasjoner for de modeller som berøres av denne deklarasjonen:
13 Tätä ilmoitusta koskevien mallien rakennemäärittely:
14 Specifikace designu modelů, ke kterým se vztahuje toto prohlášení:
15 Specifikacije dizajna za modele na koje se ova izjava odnosi:
16 A jelen nyilatkozat tárgyát képező modellek tervezési jellemzői:
17 Specyfikacje konstrukcyjne modeli, których dotyczy deklaracja:
18 Specificaţiile de proiectare ale modelelor la care se referă această declaraţie:
19 Specifikacije tehničnega načrta za modele, na katere se nanaša ta deklaracija:
20 Deklaratsiooni alla kuuluvate mudelite disainispetsifikatsioonid:
21 Проектни спецификации на моделите, за които се отнася декларацията:
22 Konstrukcinės specifikacijos modelių, kurie susiję su šia deklaracija:
23 To modeļu dizaina specifikācijas, uz kurām attiecas šī deklarācija:
24 Konštrukčné špecifikácie modelu, ktorého sa týka toto vyhlásenie:
25 Bu bildirinin ilgili olduğu modellerin Tasarım Özellikleri:

01 · Maximum allowable pressure (PS): **<K>** (bar)
· Minimum/maximum allowable temperature (TS*):
* TSmin: Minimum temperature at low pressure side: **<L>** (°C)
* TSmax: Saturated temperature corresponding with the maximum allowable pressure (PS): **<M>** (°C)
· Refrigerant: **<N>**
· Setting of pressure safety device: **<P>** (bar)
· Manufacturing number and manufacturing year: refer to model nameplate

02 · Maximal zulässiger Druck (PS): **<K>** (Bar)
· Minimal/maximal zulässige Temperatur (TS*):
* TSmin: Mindesttemperatur auf der Niederdruckseite: **<L>** (°C)
* TSmax: Sättigungstemperatur die dem maximal zulässigen Druck (PS) entspricht: **<M>** (°C)
· Kältemittel: **<N>**
· Einstellung der Druck-Schutzvorrichtung: **<P>** (Bar)
· Herstellungsnummer und Herstellungsjahr: siehe Typenschild des Modells

03 · Pression maximale admise (PS): **<K>** (bar)
· Température minimum/maximum admise (TS*):
* TSmin: température minimum côté basse pression: **<L>** (°C)
* TSmax: température saturée correspondant à la pression maximale admise (PS): **<M>** (°C)
· Réfrigérant: **<N>**
· Réglage du dispositif de sécurité de pression: **<P>** (bar)
· Numéro de fabrication et année de fabrication: se reporter à la plaquette signalétique du modèle

04 · Maximaal toelaatbare druk (PS): **<K>** (bar)
· Minimaal/maximaal toelaatbare temperatuur (TS*):
* TSmin: Minimumtemperatuur aan lagedrukzijde: **<L>** (°C)
* TSmax: Verzadigde temperatuur die overeenstemt met de maximaal toelaatbare druk (PS): **<M>** (°C)
· Koelmiddel: **<N>**
· Instelling van drukbeveiliging: **<P>** (bar)
· Fabricagenummer en fabricagejaar: zie naamplaat model

05 · Presión máxima admisible (PS): **<K>** (bar)
· Temperatura mínima/máxima admisible (TS*):
* TSmin: Temperatura mínima en el lado de baja presión: **<L>** (°C)
* TSmax: Temperatura saturada correspondiente a la presión máxima admisible (PS): **<M>** (°C)
· Refrigerante: **<N>**
· Ajuste del presostato de seguridad: **<P>** (bar)
· Número de fabricación y año de fabricación: consulte la placa de especificaciones técnicas del modelo

06 · Pressione massima consentita (PS): **<K>** (bar)
· Temperatura minima/massima consentita (TS*):
* TSmin: temperatura minima nel lato di bassa pressione: **<L>** (°C)
* TSmax: temperatura satura corrispondente alla pressione massima consentita (PS): **<M>** (°C)
· Refrigerante: **<N>**
· Impostazione del dispositivo di controllo della pressione: **<P>** (bar)
· Numero di serie e anno di produzione: fare riferimento alla targhetta del modello

07 · Μέγιστη επιτρεπόμενη πίεση (PS): **<K>** (bar)
· Ελάχιστη/μέγιστη επιτρεπόμενη θερμοκρασία (TS*):
* TSmin: Ελάχιστη θερμοκρασία για την πλευρά χαμηλής πίεσης: **<L>** (°C)
* TSmax: Κορεσμένη θερμοκρασία που αντιστοιχεί με τη μέγιστη επιτρεπόμενη πίεση (PS): **<M>** (°C)
· Ψυκτικό: **<N>**
· Ρύθμιση της διάταξης ασφάλειας πίεσης: **<P>** (bar)
· Αριθμός κατασκευής και έτος κατασκευής: ανατρέξτε στην πινακίδα αναγνώρισης του μοντέλου

08 · Pressão máxima permitida (PS): **<K>** (bar)
· Temperaturas mínima e máxima permitidas (TS*):
* TSmin: Temperatura mínima em baixa pressão: **<L>** (°C)
* TSmax: Temperatura de saturação correspondente à pressão máxima permitida (PS): **<M>** (°C)
· Refrigerante: **<N>**
· Regulação do dispositivo de segurança da pressão: **<P>** (bar)
· Número e ano de fabrico: consultar a placa de especificações da unidade

09 · Максимально допустимое давление (PS): **<K>** (бар)
· Минимально/Максимально допустимая температура (TS*):
* TSmin: Минимальная температура на стороне низкого давления: **<L>** (°C)
* TSmax: Температура кипения, соответствующая максимально допустимому давлению (PS): **<M>** (°C)
· Хладагент: **<N>**
· Настройка устройства защиты по давлению: **<P>** (бар)
· Заводской номер и год изготовления: смотрите паспортную табличку модели

10 · Maks. tilladt tryk (PS): **<K>** (bar)
· Min./maks. tilladte temperatur (TS*):
* TSmin: Min. temperatur på lavtrykssiden: **<L>** (°C)
* TSmax: Mættet temperatur svarende til maks. tilladte tryk (PS): **<M>** (°C)
· Kølemiddel: **<N>**
· Indstilling af tryksikringsudstyr: **<P>** (bar)
· Produktionsnummer og fremstillingsår: se modellens fabrikksskilt

11 · Maximalt tillåtet tryck (PS): **<K>** (bar)
· Min/max tillåten temperatur (TS*):
* TSmin: Minimumtemperatur på lågtryckssidan: **<L>** (°C)
* TSmax: Mättnadstemperatur som motsvarar maximalt tillåtet tryck (PS): **<M>** (°C)
· Köldmedel: **<N>**
· Inställning för trycksäkerhetsenhet: **<P>** (bar)
· Tillverkningsnummer och tillverkningsår: se modellens namnplåt

12 · Maksimalt tillatt trykk (PS): **<K>** (bar)
· Minimalt/maksimalt tillatt temperatur (TS*):
* TSmin: Minimumstemperatur på lavtrykkssiden: **<L>** (°C)
* TSmax: Metningstemperatur i samsvar med maksimalt tillatt trykk (PS): **<M>** (°C)
· Kjølemedium: **<N>**
· Innstilling av sikkerhetsanordning for trykk: **<P>** (bar)
· Produksjonsnummer og produksjonsår: se modellens merkeplate

13 · Suurin sallittu paine (PS): **<K>** (bar)
· Pienin/suurin sallittu lämpötila (TS*):
* TSmin: Alhaisin matalapainepuolen lämpötila: **<L>** (°C)
* TSmax: Suurinta sallittua painetta (PS) vastaava kyllästyslämpötila: **<M>** (°C)
· Kylmäaine: **<N>**
· Varmuuspainelaitteen asetus: **<P>** (bar)
· Valmistusnumero ja valmistusvuosi: katso mallin nimikilpi

14 · Maximální přípustný tlak (PS): **<K>** (bar)
· Minimální/maximální přípustná teplota (TS*):
* TSmin: Minimální teplota na nízkotlaké straně: **<L>** (°C)
* TSmax: Saturovaná teplota odpovídající maximálnímu přípustnému tlaku (PS): **<M>** (°C)
· Chladivo: **<N>**
· Nastavení bezpečnostního tlakového zařízení: **<P>** (bar)
· Výrobní číslo a rok výroby: viz typový štítek modelu

15 · Najveći dopušten tlak (PS): **<K>** (bar)
· Najniža/najviša dopuštena temperatura (TS*):
* TSmin: Najniža temperatura u području niskog tlaka: **<L>** (°C)
* TSmax: Standardna temperatura koja odgovara najvećem dopuštenom tlaku (PS): **<M>** (°C)
· Rashladno sredstvo: **<N>**
· Postavke sigurnosne naprave za tlak: **<P>** (bar)
· Proizvodni broj i godina proizvodnje: pogledajte natpisnu pločicu modela

16 · Legnagyobb megengedhető nyomás (PS): **<K>** (bar)
· Legkisebb/legnagyobb megengedhető hőmérséklet (TS*):
* TSmin: Legkisebb megengedhető hőmérséklet a kis nyomású oldalon: **<L>** (°C)
* TSmax: A legnagyobb megengedhető nyomásnak (PS) megfelelő telítettségi hőmérséklet: **<M>** (°C)
· Hűtőközeg: **<N>**
· A túlnyomás-kapcsoló beállítása: **<P>** (bar)
· Gyártási szám és gyártási év: lásd a berendezés adattábláján

17 · Maksymalne dopuszczalne ciśnienie (PS): **<K>** (bar)
· Minimalna/maksymalna dopuszczalna temperatura (TS*):
* TSmin: Minimalna temperatura po stronie niskociśnieniowej: **<L>** (°C)
* TSmax: Temperatura nasycenia odpowiadająca maksymalnemu dopuszczalnemu ciśnieniu (PS): **<M>** (°C)
· Czynnik chłodniczy: **<N>**
· Nastawa ciśnieniowego urządzenia bezpieczeństwa: **<P>** (bar)
· Numer fabryczny oraz rok produkcji: patrz tabliczka znamionowa modelu

18 · Presiune maximă admisibilă (PS): **<K>** (bar)
· Temperatură minimă/maximă admisibilă (TS*):
* TSmin: Temperatură minimă pe partea de presiune joasă: **<L>** (°C)
* TSmax: Temperatură de saturaţie corespunzând presiunii maxime admisibile (PS): **<M>** (°C)
· Agent frigorific: **<N>**
· Reglarea dispozitivului de siguranţă pentru presiune: **<P>** (bar)
· Numărul de fabricaţie şi anul de fabricaţie: consultaţi placa de identificare a modelului

19 · Maksimalni dovoljeni tlak (PS): **<K>** (bar)
· Minimalna/maksimalna dovoljena temperatura (TS*):
* TSmin: Minimalna temperatura na nizkotlačni strani: **<L>** (°C)
* TSmax: Nasičena temperatura, ki ustreza maksimalnemu dovoljenemu tlaku (PS): **<M>** (°C)
· Hladivo: **<N>**
· Nastavljanje varnostne naprave za tlak: **<P>** (bar)
· Tovarniška številka in leto proizvodnje: glejte napisno ploščico

20 · Maksimaalne lubatud surve (PS): **<K>** (bar)
· Minimaalne/maksimaalne lubatud temperatuur (TS*):
* TSmin: Minimaalne temperatuur madalsurve küljel: **<L>** (°C)
* TSmax: Maksimaalsele lubatud survele (PS) vastav küllastunud temperatuur: **<M>** (°C)
· Jahutusaine: **<N>**
· Surve turvaseadme seadistus: **<P>** (bar)
· Tootmisnumber ja tootmisaasta: vaadake mudeli andmeplaati

21 · Максимално допустимо налягане (PS): **<K>** (bar)
· Минимално/максимално допустима температура (TS*):
* TSmin: Минимална температура от страната на ниското налягане: **<L>** (°C)
* TSmax: Температура на насищане, съответстваща на максимално допустимото налягане (PS): **<M>** (°C)
· Охладител: **<N>**
· Настройка на предпазното устройство за налягане: **<P>** (bar)
· Фабричен номер и година на производство: вижте табелката на модела

22 · Maksimalus leistinas slėgis (PS): **<K>** (bar)
· Minimali/maksimali leistina temperatūra (TS*):
* TSmin: Minimali temperatūra žemo slėgio pusėje: **<L>** (°C)
* TSmax: Prisotinta temperatūra, atitinkamti maksimalų leistiną slėgį (PS): **<M>** (°C)
· Šaldymo skystis: **<N>**
· Apsauginio slėgio prietaiso nustatymas: **<P>** (bar)
· Gaminio numeris ir pagaminimo metai: žiūrėkite modelio pavadinimo plokštelę

23 · Maksimālais pieļaujamais spiediens (PS): **<K>** (bar)
· Minimālā/maksimālā pieļaujamā temperatūra (TS*):
* TSmin: Minimālā temperatūra zemā spiediena pusē: **<L>** (°C)
* TSmax: Piesātinātā temperatūra saskaņā ar maksimālo pieļaujamo spiedienu (PS): **<M>** (°C)
· Dzesinātājs: **<N>**
· Spiediena drošības ierīces iestatīšana: **<P>** (bar)
· Izgatavošanas numurs un izgatavošanas gads: skat. modeļa izgatavotājuzņēmuma plāksnītie

24 · Maximálny povolený tlak (PS): **<K>** (bar)
· Minimálna/maximálna povolená teplota (TS*):
* TSmin: Minimálna teplota na nízkotlakovej strane: **<L>** (°C)
* TSmax: Nasýtená teplota korešpondujúca s maximálnym povoleným tlakom (PS): **<M>** (°C)
· Chladivo: **<N>**
· Nastavenie tlakového poistného zariadenia: **<P>** (bar)
· Výrobné číslo a rok výroby: nájdete na výrobnom štítku modelu

25 · Izin verilen maksimum basınç (PS): **<K>** (bar)
· Izin verilen minimum/maksimum sıcaklık (TS*):
* TSmin: Düşük basınç tarafındaki minimum sıcaklık: **<L>** (°C)
* TSmax: İzin verilen maksimum basınca (PS) karşı gelen doyma sıcaklığı: **<M>** (°C)
· Soğutucu: **<N>**
· Basınç emniyet düzeninin ayarı: **<P>** (bar)
· İmalat numarası ve imalat yılı: modelin ünite plakasına bakın

<K>	PS	**41.7 bar**
<L>	TSmin	**–35 °C**
<M>	TSmax	**63.8 °C**
<N>		**R32**
<P>		**41.7 bar**

01 Name and address of the Notified body that judged positively on compliance with the Pressure Equipment Directive: **<Q>**
02 Name und Adresse der benannten Stelle, die positiv unter Einhaltung der Druckanlagen-Richtlinie urteilte: **<Q>**
03 Nom et adresse de l'organisme notifié qui a évalué positivement la conformité à la directive sur l'équipement de pression: **<Q>**
04 Naam en adres van de aangemelde instantie die positief geoordeeld heeft over de conformiteit met de Richtlijn Drukapparatuur: **<Q>**
05 Nombre y dirección del Organismo Notificado que juzgó positivamente el cumplimiento con la Directiva en materia de Equipos de Presión: **<Q>**
06 Nome e indirizzo dell'Ente riconosciuto che ha riscontrato la conformità alla Direttiva sulle apparecchiature a pressione: **<Q>**
07 Όνομα και διεύθυνση του Κοινοποιημένου οργανισμού που απεφάνθη θετικά για τη συμμόρφωση προς την Οδηγία Εξοπλισμών υπό Πίεση: **<Q>**
08 Nome e morada do organismo notificado, que avaliou favoravelmente a conformidade com a directiva sobre equipamentos pressurizados: **<Q>**
09 Название и адрес органа технической экспертизы, принявшего положительное решение о соответствии Директиве об оборудовании под давлением: **<Q>**
10 Navn og adresse på bemyndiget organ, der har foretaget en positiv bedømmelse af, at udstyret lever op til kravene i PED (Direktiv for Trykbærende Udstyr): **<Q>**
11 Namn och adress för det anmälda organ som godkänt uppfyllandet av tryckutrustningsdirektivet: **<Q>**
12 Navn på og adresse til det autoriserte organet som positivt bedømte samsvar med direktivet for trykkutstyr (Pressure Equipment Directive): **<Q>**
13 Sen ilmoitetun elimen nimi ja osoite, joka teki myönteisen päätöksen painelaitedirektiivin noudattamisesta: **<Q>**
14 Název a adresa informovaného orgánu, který vydal pozitivní posouzení shody se směrnicí o tlakových zařízeních: **<Q>**
15 Naziv i adresa prijavljenog tijela koje je donijelo pozitivnu prosudbu o usklađenosti sa Smjernicom za tlačnu opremu: **<Q>**
16 A nyomástartó berendezésekre vonatkozó irányelvnek való megfelelőséget igazoló bejelentett szervezet neve és címe: **<Q>**
17 Nazwa i adres Jednostki notyfikowanej, która wydała pozytywną opinię dotyczącą spełnienia wymogów Dyrektywy dot. Urządzeń Ciśnieniowych: **<Q>**
18 Denumirea şi adresa organismului notificat care a apreciat pozitiv conformarea cu Directiva privind echipamentele sub presiune: **<Q>**
19 Ime in naslov organa za ugotavljanje skladnosti, ki je pozitivno ocenil združljivost z Direktivo o tlačni opremi: **<Q>**
20 Teavitatud organi, mis hindas Surveseadmete Direktiiviga ühilduvust positiivselt, nimi ja aadress: **<Q>**
21 Наименование и адрес на упълномощения орган, който се е произнесъл положително относно съвместимостта с Директивата за оборудване под налягане: **<Q>**
22 Atsakingos institucijos, kuri davė teigiamą sprendimą pagal slėginės įrangos direktyvą pavadinimas ir adresas: **<Q>**
23 Sertifikācijas institūcijas, kura ir devusi pozitīvu slēdzienu par atbilstību Spiediena ierīartu Direktīvai, nosaukums un adrese: **<Q>**
24 Názov a adresa certifikačného úradu, ktorý kladne posúdil zhodu so smernicou pre tlakové zariadenia: **<Q>**
25 Basınçlı Teçhizat Direktifine uygunluk hususunda olumlu olarak değerlendirilen Onaylanmış kuruluşun adı ve adresi: **<Q>**

<Q> VINÇOTTE nv
Jan Olieslagerslaan 35
1800 Vilvoorde, Belgium

2P427092-11R

DAIKIN

Yasuto Hiraoka
Managing Director
Pilsen, 1st of April 2019

DAIKIN INDUSTRIES CZECH REPUBLIC s.r.o.
U Nové Hospody 1/1155, 301 00 Plzeň Skvrňany,
Czech Republic

CE - DECLARATION-OF-CONFORMITY
CE - KONFORMITÄTSERKLÄRUNG
CE - DECLARATION-DE-CONFORMITE
CE - CONFORMITEITSVERKLARING
CE - DECLARACION-DE-CONFORMIDAD
CE - DICHIARAZIONE-DI-CONFORMITA
CE - ΔΗΛΩΣΗ ΣΥΜΜΟΡΦΩΣΗΣ
CE - DECLARAÇÃO-DE-CONFORMIDADE
CE - ЗАЯВЛЕНИЕ-О-СООТВЕТСТВИИ
CE - OVERENSSTEMMELSESERKLÆRING
CE - FÖRSÄKRAN-OM-ÖVERENSTÄMMELSE
CE - ERKLÆRING OM-SAMSVAR
CE - ILMOITUS-YHDENMUKAISUUDESTA
CE - PROHLÁŠENÍ-O-SHODĚ
CE - IZJAVA-O-USKLAĐENOSTI
CE - MEGFELELŐSÉGI-NYILATKOZAT
CE - DEKLARACJA-ZGODNOŚCI
CE - DECLARAŢIE-DE-CONFORMITATE
CE - IZJAVA O SKLADNOSTI
CE - VASTAVUSDEKLARATSIOON
CE - ДЕКЛАРАЦИЯ-ЗА-СЪОТВЕТСТВИЕ
CE - ATITIKTIES-DEKLARACIJA
CE - ATBILSTĪBAS-DEKLARĀCIJA
CE - VYHLÁSENIE-ZHODY
CE - UYGUNLUK-BEYANI

Daikin Industries Czech Republic s.r.o.

01 (GB) declares under its sole responsibility that the air conditioning models to which this declaration relates:
02 (D) erklärt auf seine alleinige Verantwortung daß die Modelle der Klimageräte für die diese Erklärung bestimmt ist:
03 (F) déclare sous sa seule responsabilité que les appareils d'air conditionné visés par la présente déclaration:
04 (NL) verklaart hierbij op eigen exclusieve verantwoordelijkheid dat de airconditioning units waarop deze verklaring betrekking heeft:
05 (E) declara baja su única responsabilidad que los modelos de aire acondicionado a los cuales hace referencia la declaración:
06 (I) dichiara sotto sua responsabilità che i condizionatori modello a cui è riferita questa dichiarazione:
07 (GR) δηλώνει με αποκλειστική της ευθύνη ότι τα μοντέλα των κλιματιστικών συσκευών στα οποία αναφέρεται η παρούσα δήλωση:
08 (P) declara sob sua exclusiva responsabilidade que os modelos de ar condicionado a que esta declaração se refere:
09 (RUS) заявляет, исключительно под свою ответственность, что модели кондиционеров воздуха, к которым относится настоящее заявление:
10 (DK) erklærer under eneansvar, at klimaanlægmodellerne, som denne deklaration vedrører:
11 (S) deklarerar i egenskap av huvudansvarig, att luftkonditioneringsmodellerna som berörs av denna deklaration innebär att:
12 (N) erklærer et fullstendig ansvar for at de luftkondisjoneringsmoduler som berøres av denne deklarasjon, innebærer at:
13 (FIN) ilmoittaa yksinomaan omalla vastuullaan, että tämän ilmoituksen tarkoittamat ilmastointilaitteiden mallit:
14 (CZ) prohlašuje ve své plné odpovědnosti, že modely klimatizace, k nimž se toto prohlášení vztahuje:
15 (HR) izjavljuje pod isključivo vlastitom odgovornošću da su modeli klima uređaja na koje se ova izjava odnosi:
16 (H) teljes felelőssége tudatában kijelenti, hogy a klímaberendezés modellek, melyekre e nyilatkozat vonatkozik:
17 (PL) deklaruje na własną i wyłączną odpowiedzialność, że modele klimatyzatorów, których dotyczy niniejsza deklaracja:
18 (RO) declară pe proprie răspundere că aparatele de aer condiţionat la care se referă această declaraţie:
19 (SLO) z vso odgovornostjo izjavlja, da so modeli klimatskih naprav, na katere se izjava nanaša:
20 (EST) kinnitab oma täielikul vastutusel, et käesoleva deklaratsiooni alla kuuluvad kliimaseadmete mudelid:
21 (BG) декларира на своя отговорност, че моделите климатична инсталация, за които се отнася тази декларация:
22 (LT) visiška savo atsakomybe skelbia, kad oro kondicionavimo prietaisų modeliai, kuriems yra taikoma ši deklaracija:
23 (LV) ar pilnu atbildību apliecina, ka tālāk uzskaitīto modeļu gaisa kondicionētāji, uz kuriem attiecas šī deklarācija:
24 (SK) vyhlasuje na vlastnú zodpovednosť, že tieto klimatizačné modely, na ktoré sa vzťahuje toto vyhlásenie:
25 (TR) tamamen kendi sorumluluğunda olmak üzere bu bildirinin ilgili olduğu klima modellerinin aşağıdaki gibi olduğunu beyan eder:

3AMXF52A2V1B, 3MXF52A2V1B, 3MXF68A2V1B, 2MXF50A2V1B,

01 are in conformity with the following standard(s) or other normative document(s), provided that these are used in accordance with our instructions:
02 der/den folgenden Norm(en) oder einem anderen Normdokument oder - dokumenten entspricht/entsprechen, unter der Voraussetzung, daß sie gemäß unseren Anweisungen eingesetzt werden:
03 sont conformes à la/aux norme(s) ou autre(s) document(s) normatif(s), pour autant qu'ils soient utilisés conformément à nos instructions:
04 conform de volgende norm(en) of één of meer andere bindende documenten zijn, op voorwaarde dat ze worden gebruikt overeenkomstig onze instructies:
05 están en conformidad con la(s) siguiente(s) norma(s) u otro(s) documento(s) normativo(s), siempre que sean utilizados de acuerdo con nuestras instrucciones:
06 sono conformi al(i) seguente(i) standard(s) o altro(i) documento(i) a carattere normativo, a patto che vengano usati in conformità alle nostre istruzioni:
07 είναι σύμφωνα με το(α) ακόλουθο(α) πρότυπο(α) ή άλλο έγγραφο(α) κανονισμών, υπό την προϋπόθεση ότι χρησιμοποιούνται σύμφωνα με τις οδηγίες μας:
08 estão em conformidade com a(s) seguinte(s) norma(s) ou outro(s) documento(s) normativo(s), desde que estes sejam utilizados de acordo com as nossas instruções:
09 соответствуют следующим стандартам или другим нормативным документам, при условии их использования согласно нашим инструкциям:
10 overholder følgende standard(er) eller andet/andre retningsgivende dokument(er), forudsat at disse anvendes i henhold til vore instrukser:
11 respektive utrustning är utförd i överensstämmelse med och följer följande standard(er) eller andra normgivande dokument, under förutsättning att användning sker i överensstämmelse med våra instruktioner:
12 respektive utstyr er i overensstemmelse med følgende standard(er) eller andre normgivende dokument(er), under forutsetning av at disse brukes i henhold til våre instrukser:
13 vastaavat seuraavien standardien ja muiden ohjeellisten dokumenttien vaatimuksia edellyttäen, että niitä käytetään ohjeidemme mukaisesti:
14 za předpokladu, že jsou využívány v souladu s našimi pokyny, odpovídají následujícím normám nebo normativním dokumentům:
15 u skladu sa slijedećim standardom(ima) ili drugim normativnim dokumentom(ima), uz uvjet da se oni koriste u skladu s našim uputama:
16 megfelelnek az alábbi szabvány(ok)nak vagy egyéb irányadó dokumentum(ok)nak, ha azokat előírás szerint használják:
17 spełniają wymogi następujących norm i innych dokumentów normalizacyjnych, pod warunkiem że używane są zgodnie z naszymi instrukcjami:
18 sunt în conformitate cu următorul (următoarele) standard(e) sau alt(e) document(e) normativ(e), cu condiţia ca acestea să fie utilizate în conformitate cu instrucţiunile noastre:
19 skladni z naslednjimi standardi in drugimi normativi, pod pogojem, da se uporabljajo v skladu z našimi navodili:
20 on vastavuses järgmis(t)e standard(te)ga või teiste normatiivsete dokumentidega, kui neid kasutatakse vastavalt meie juhenditele:
21 съответстват на следните стандарти или други нормативни документи, при условие, че се използват съгласно нашите инструкции:
22 atitinka žemiau nurodytus standartus ir (arba) kitus norminius dokumentus su sąlyga, kad yra naudojami pagal mūsų nurodymus:
23 tad, ja lietoti atbilstoši ražotāja norādījumiem, atbilst sekojošiem standartiem un citiem normatīviem dokumentiem:
24 sú v zhode s nasledovnou(ými) normou(ami) alebo iným(i) normatívnym(i) dokumentom(ami), za predpokladu, že sa používajú v súlade s naším návodom:
25 ürünün, talimatlarımıza göre kullanılması koşuluyla aşağıdaki standartlar ve norm belirten belgelerle uyumludur:

EN60335-2-40,

01 following the provisions of:
02 gemäß den Vorschriften der:
03 conformément aux stipulations des:
04 overeenkomstig de bepalingen van:
05 siguiendo las disposiciones de:
06 secondo le prescrizioni per:
07 με τήρηση των διατάξεων των:
08 de acordo com o previsto em:
09 в соответствии с положениями:
10 under iagttagelse af bestemmelserne i:
11 enligt villkoren i:
12 gitt i henhold til bestemmelsene i:
13 noudattaen määräyksiä:
14 za dodržení ustanovení předpisu:
15 prema odredbama:
16 követi a(z):
17 zgodnie z postanowieniami Dyrektyw:
18 în urma prevederilor:
19 ob upoštevanju določb:
20 vastavalt nõuetele:
21 спедвайки клаузите на:
22 laikantis nuostatų, pateikiamų:
23 ievērojot prasības, kas noteiktas:
24 održiavajúc ustanovenia:
25 bunun koşullarına uygun olarak:

Low Voltage 2014/35/EU
Machinery 2006/42/EC ***
Electromagnetic Compatibility 2014/30/EU *
Pressure Equipment 2014/68/EU **

01 Directives, as amended.
02 Direktiven, gemäß Änderung.
03 Directives, telles que modifiées.
04 Richtlijnen, zoals geamendeerd.
05 Directivas, según lo enmendado.
06 Direttive, come da modifica.
07 Οδηγιών, όπως έχουν τροποποιηθεί.
08 Directivas, conforme alteração em.
09 Директив со всеми поправками.
10 Direktiver, med senere ændringer.
11 Direktiv, med företagna ändringar.
12 Direktiver, med foretatte endringer.
13 Direktiivejä, sellaisina kuin ne ovat muutettuina.
14 v platném znění.
15 Smjernice, kako je izmijenjeno.
16 irányelv(ek) és módosításaik rendelkezéseit.
17 z późniejszymi poprawkami.
18 Directivelor, cu amendamentele respective.
19 Direktive z vsemi spremembami.
20 Direktiivid koos muudatustega.
21 Директиви, с техните изменения.
22 Direktyvose su papildymais.
23 Direktīvās un to papildinājumos.
24 Smernice, v platnom znení.
25 Değiştirilmiş hallerıyle Yönetmelikler.

01 * as set out in <A> and judged positively by <B> according to the **Certificate** <C>.
** as set out in the Technical Construction File <D> and judged positively by <E> (Applied module <F>) according to the **Certificate** <G>. Risk category <H>. Also refer to next page.
02 * wie in <A> aufgeführt und von <B> positiv beurteilt gemäß **Zertifikat** <C>.
** wie in der Technischen Konstruktionsakte <D> aufgeführt und von <E> (Angewandtes Modul <F>) positiv ausgezeichnet positiv ausgezeichnet gemäß **Zertifikat** <G>. Risikoart <H>. Siehe auch nächste Seite.
03 * tel que défini dans <A> et évalué positivement par <B> conformément au **Certificat** <C>.
** tel que stipulé dans le Fichier de Construction Technique <D> et jugé positivement par <E> (Module appliqué <F>) conformément au **Certificat** <G>. Catégorie de risque <H>. Se reporter également à la page suivante.
04 * zoals vermeld in <A> en positief beoordeeld door <B> overeenkomstig **Certificaat** <C>.
** zoals vermeld in het Technisch Constructiedossier <D> en in orde bevonden door <E> (Toegepaste module <F>) overeenkomstig **Certificaat** <G>. Risicocategorie <H>. Zie ook de volgende pagina.
05 * como se establece en <A> y es valorado positivamente por <B> de acuerdo con el **Certificado** <C>.
** tal como se expone en el Archivo de Construcción Técnica <D> y juzgado positivamento por <E> (Modulo aplicado <F>) según el **Certificado** <G>. Categoría de riesgo <H>. Consulte también la siguiente página.
06 * delineato nel <A> e giudicato positivamente da <B> secondo il **Certificato** <C>.
** delineato nel File Tecnico di Costruzione <D> e giudicato positivamente da <E> (Modulo <F> applicato) secondo il **Certificato** <G>. Categoria di rischio <H>. Fare riferimento anche alla pagina successiva.
07 * όπως καθορίζεται στο <A> και κρίνεται θετικά από το <B> σύμφωνα με το **Πιστοποιητικό** <C>.
** όπως προσδιορίζεται στο Αρχείο Τεχνικής Κατασκευής <D> και κρίνεται θετικά από το <E> (Χρησιμοποιούμενη υπομονάδα <F>) σύμφωνα με το **Πιστοποιητικό** <G>. Κατηγορία επικινδυνότητας <H>. Ανατρέξτε επίσης στην επόμενη σελίδα.
08 * tal como estabelecido em <A> e com o parecer positivo de <B> de acordo com o **Certificado** <C>.
** tal como estabelecido no Ficheiro Técnico de Construção <D> e com o parecer positivo de <E> (Módulo aplicado <F>) de acordo com o **Certificado** <G>. Categoria de risco <H>. Consultar também a página seguinte.
09 * как указано в <A> и в соответствии с положительным решением <B> согласно **Свидетельству** <C>.
** как указано в Досье технического толкования <D> и в соответствии с положительным решением <E> (Прикладной модуль <F>) согласно **Свидетельству** <G>. Категория риска <H>. Также смотрите следующую страницу.
10 * som anført i <A> og positivt vurderet af <B> i henhold til **Certifikat** <C>.
** som anført i den Tekniske Konstruktionsfil <D> og positivt vurderet af <E> (Anvendt modul <F>) i henhold til **Certifikat** <G>. Risikoklasse <H>. Se også næste side.
11 * enligt <A> och godkänts av <B> enligt **Certifikatet** <C>.
** i enlighet med den Tekniska Konstruktionsfilen <D> som positivt intygats av <E> (Fastsatt modul <F>) vilket också framgår av **Certifikat** <G>. Riskkategori <H>. Se även nästa sida.
12 * som det fremkommer i <A> og gjennom positiv bedømmelse av <B> ifølge **Sertifikat** <C>.
** som det fremkommer i den Tekniske Konstruksjonsfilen <D> og gjennom positiv bedømmelse av <E> (Anvendt modul <F>) ifølge **Sertifikat** <G>. Risikokategori <H>. Se også neste side.
13 * jotka on esitetty asiakirjassa <A> ja jotka <B> on hyväksynyt **Sertifikaatin** <C> mukaisesti.
** jotka on esitetty Teknisessä Asiakirjassa <D> ja jotka <E> on hyväksynyt (Sovellettu moduli <F>) **Sertifikaatin** <G> mukaisesti. Vaaraluokka <H>. Katso myös seuraava sivu.
14 * jak bylo uvedeno v <A> a pozitivně zjištěno <B> v souladu s **osvědčením** <C>.
** jak bylo uvedeno v souboru technické konstrukce <D> a pozitivně zjištěno <E> (použitý modul <F>) v souladu s **osvědčením** <G>. Kategorie rizik <H>. Viz také následující strana.
15 * kako je izloženo u <A> i pozitivno ocijenjeno od strane <B> prema **Certifikatu** <C>.
** kako je izloženo u Dosjeu o tehničkoj konstrukciji <D> i pozitivno ocijenjeno od strane <E> (Primijenjen modul <F>) prema **Certifikatu** <G>. Kategorija opasnosti <H>. Također pogledajte na slijedećoj stranici.
16 * a(z) <A> alapján, a(z) <B> igazolta a megfelelést, a(z) <C> **tanúsítvány** szerint.
** a(z) <D> műszaki konstrukciós dokumentáció alapján, a(z) <E> igazolta a megfelelést (alkalmazott modul: <F>), a(z) <G> **tanúsítvány** szerint. Veszélyességi kategória <H>. Lásd még a következő oldalon.
17 * zgodnie z dokumentacją <A>, pozytywną opinią <B> i **Świadectwem** <C>.
** zgodnie z archiwalną dokumentacją konstrukcyjną <D> i pozytywną opinią <E> (Zastosowany modul <F>) zgodnie ze **Świadectwem** <G>. Kategoria zagrożenia <H>. Patrz także następna strona.
18 * aşa cum este stabilit în <A> şi apreciat pozitiv de <B> în conformitate cu **Certificatul** <C>.
** conform celor stabilite în Dosarul tehnic de construcţie <D> şi apreciate pozitiv de <E> (Modul aplicat <F>) în conformitate cu **Certificatul** <G>. Categorie de risc <H>. Consultaţi de asemenea pagina următoare.
19 * kot je določeno v <A> in odobreno s strani <B> v skladu s **certifikatom** <C>.
** kot je določeno v tehnični mapi <D> in odobreno s strani <E> (Uporabljen modul <F>) v skladu s **certifikatom** <G>. Kategorija tveganja <H>. Glejte tudi na naslednji strani.
20 * nagu on näidatud dokumendis <A> ja heaks kiidetud <B> järgi vastavalt **sertifikaadile** <C>.
** nagu on näidatud tehnilises dokumentatsioonis <D> ja heaks kiidetud <E> järgi (lisamoodul <F>) vastavalt **sertifikaadile** <G>. Riskikategooria <H>. Vaadake ka järgmist leheküljel.
21 * както е изложено в <A> и оценено положително от <B> съгласно **Сертификата** <C>.
** както е заложено в Акта за техническа конструкция <D> и оценено положително от <E> (Приложен модул <F>) съгласно **Сертификат** <G>. Категория риск <H>. Вижте също на следващата страница.
22 * kaip nustatyta <A> ir kaip teigiamai nuspręsta <B> pagal **Sertifikatą** <C>.
** kaip nurodyta Techninėje konstrukcijos byloje <D> ir patvirtinta <E> (taikomas modulis <F>) pagal **pažymėjimą** <G>. Rizikos kategorija <H>. Taip pat žiūrėkite ir kitą puslapį.
23 * kā norādīts <A> un atbilstoši <B> pozitīvajam vērtējumam saskaņā ar **sertifikātu** <C>.
** kā noteikts tehniskajā dokumentācijā <D>, atbilstoši <E> pozitīvajam lēmumam (piekrītīgā sadaļa: <F>), ko apliecina **sertifikāts** <G>. Riska kategorija <H>. Skat. arī nākošo lappusi.
24 * ako bolo uvedené v <A> a pozitívne zistené <B> v súlade s **osvedčením** <C>.
** ako je to stanovené v Súbore technickej konštrukcie <D> a kladne posúdené <E> (Aplikovaný modul <F>) podľa **Certifikátu** <G>. Kategória nebezpečia <H>. Viď tiež nasledovnú stranu.
25 * <A>'da belirtildiği gibi ve <C> **Sertifikasına** göre <B> tarafından olumlu olarak değerlendirildiği gibi.
** <D> Teknik Yapı Dosyasında belirtildiği gibi ve <G> **Sertifikasına** göre <E> tarafından olumlu olarak (Uygulanan modül <F>) değerlendirilmiştir. Risk kategorisi <H>. Ayrıca bir sonraki sayfaya bakın.

<A>	DAIKIN.TCF.032D16/10-2019
<B>	DEKRA (NB0344)
<C>	2159619.0551-EMC
<D>	TCF-0230A-01
<E>	VINÇOTTE nv (NB0026)
<F>	D1
<G>	—
<H>	II

01*** DICz# is authorised to compile the Technical Construction File.
02*** DICz# hat die Berechtigung die Technische Konstruktionsakte zusammenzustellen.
03*** DICz# est autorisé à compiler le Dossier de Construction Technique.
04*** DICz# is bevoegd om het Technisch Constructiedossier samen te stellen.
05*** DICz# está autorizado a compilar el Archivo de Construcción Técnica.
06*** DICz# è autorizzata a redigere il File Tecnico di Costruzione.
07*** Η DICz# είναι εξουσιοδοτημένη να συντάξει τον Τεχνικό φάκελο κατασκευής.
08*** A DICz# está autorizada a compilar a documentação técnica de fabrico.
09*** Компания DICz# уполномочена составить Комплект технической документации.
10*** DICz# er autoriseret til at udarbejde de tekniske konstruktionsdata.
11*** DICz# är bemyndigade att sammanställa den tekniska konstruktionsfilen.
12*** DICz# har tillatelse til å kompilere den Tekniske konstruksjonsfilen.
13*** DICz# on valtuutettu laatimaan Teknisen asiakirjan.
14*** Společnost DICz# má oprávnění ke kompilaci souboru technické konstrukce.
15*** DICz# je ovlašten za izradu Datoteke o tehničkoj konstrukciji.
16*** A DICz# jogosult a műszaki konstrukciós dokumentáció összeállítására.
17*** DICz# ma upoważnienie do zbierania i opracowywania dokumentacji konstrukcyjnej.
18*** DICz# este autorizat să compileze Dosarul tehnic de construcţie.
19*** DICz# je pooblaščen za sestavo datoteke s tehnično mapo.
20*** DICz# on volitatud koostama tehnilist dokumentatsiooni.
21*** DICz# е оторизирана да състави Акта за техническа конструкция.
22*** DICz# yra įgaliota sudaryti šį techninės konstrukcijos failą.
23*** DICz# ir autorizēts sastādīt tehnisko dokumentāciju.
24*** Spoločnosť DICz# je oprávnená vytvoriť súbor technickej konštrukcie.
25*** DICz# Teknik Yapı Dosyasını derlemeye yetkilidir.

#DICz = Daikin Industries Czech Republic s.r.o.

2P427092-19T

CE - DECLARATION-OF-CONFORMITY
CE - KONFORMITÄTSERKLÄRUNG
CE - DECLARATION-DE-CONFORMITE
CE - CONFORMITEITSVERKLARING

CE - DECLARACION-DE-CONFORMIDAD
CE - DICHIARAZIONE-DI-CONFORMITA
CE - ΔΗΛΩΣΗ ΣΥΜΜΟΡΦΩΣΗΣ

CE - DECLARAÇÃO-DE-CONFORMIDADE
CE - ЗАЯВЛЕНИЕ-О-СООТВЕТСТВИИ
CE - OVERENSSTEMMELSESERKLÆRING
CE - FÖRSÄKRAN-OM-ÖVERENSTÄMMELSE

CE - ERKLÆRING OM-SAMSVAR
CE - ILMOITUS-YHDENMUKAISUUDESTA
CE - PROHLÁŠENÍ-O-SHODĚ

CE - IZJAVA-O-USKLAĐENOSTI
CE - MEGFELELŐSÉGI-NYILATKOZAT
CE - DEKLARACJA-ZGODNOŚCI
CE - DECLARAŢIE-DE-CONFORMITATE

CE - IZJAVA O SKLADNOSTI
CE - VASTAVUSDEKLARATSIOON
CE - ДЕКЛАРАЦИЯ-ЗА-СЪОТВЕТСТВИЕ

CE - ATITIKTIES-DEKLARACIJA
CE - ATBILSTĪBAS-DEKLARĀCIJA
CE - VYHLÁSENIE-ZHODY
CE - UYGUNLUK-BEYANI

01 (GB) continuation of previous page:
02 (D) Fortsetzung der vorherigen Seite:
03 (F) suite de la page précédente:
04 (NL) vervolg van vorige pagina:
05 (E) continuación de la página anterior:
06 (I) continua dalla pagina precedente:
07 (GR) συνέχεια από την προηγούμενη σελίδα:
08 (P) continuação da página anterior:
09 (RUS) продолжение предыдущей страницы:
10 (DK) fortsat fra forrige side:
11 (S) fortsättning från föregående sida:
12 (N) fortsettelse fra forrige side:
13 (FIN) jatkoa edellisellä sivulta:
14 (CZ) pokračování z předchozí strany:
15 (HR) nastavak s prethodne stranice:
16 (H) folytatás az előző oldalról:
17 (PL) ciąg dalszy z poprzedniej strony:
18 (RO) continuarea paginii anterioare:
19 (SLO) nadaljevanje s prejšnje strani:
20 (EST) eelmise leheküljе järg:
21 (BG) продължение от предходната страница:
22 (LT) ankstesnio puslapio tęsinys:
23 (LV) iepriekšējās lappuses turpinājums:
24 (SK) pokračovanie z predchádzajúcej strany:
25 (TR) önceki sayfadan devam:

01 Design Specifications of the models to which this declaration relates:
02 Konstruktionsdaten der Modelle auf die sich diese Erklärung bezieht:
03 Spécifications de conception des modèles auxquels se rapporte cette déclaration:
04 Ontwerpspecificaties van de modellen waarop deze verklaring betrekking heeft:
05 Especificaciones de diseño de los modelos a los cuales hace referencia esta declaración:
06 Specifiche di progetto dei modelli cui fa riferimento la presente dichiarazione:
07 Προδιαγραφές Σχεδιασμού των μοντέλων με τα οποία σχετίζεται η δήλωση:
08 Especificações de projecto dos modelos a que se aplica esta declaração:
09 Проектные характеристики моделей, к которым относится настоящее заявление:
10 Typespecifikationer for de modeller, som denne erklæring vedrører:
11 Designspecifikationer för de modeller som denna deklaration gäller:
12 Konstruksjonsspesifikasjoner for de modeller som berøres av denne deklarasjonen:
13 Tätä ilmoitusta koskevien mallien rakennemäärittely:
14 Specifikace designu modelů, ke kterým se vztahuje toto prohlášení:
15 Specifikacije dizajna za modele na koje se ova izjava odnosi:
16 A jelen nyilatkozat tárgyát képező modellek tervezési jellemzői:
17 Specyfikacje konstrukcyjne modeli, których dotyczy deklaracja:
18 Specificaţiile de proiectare ale modelelor la care se referă această declaraţie:
19 Specifikacije tehničnega načrta za modele, na katere se nanaša ta deklaracija:
20 Deklaratsiooni alla kuuluvate mudelite disainispetsifikatsioonid:
21 Проектни спецификации на моделите, за които се отнася декларацията:
22 Konstrukcinės specifikacijos modelių, kurie susiję su šia deklaracija:
23 To modeļu dizaina specifikācijas, uz kurām attiecas šī deklarācija:
24 Konštrukčné špecifikácie modelu, ktorého sa týka toto vyhlásenie:
25 Bu bildirinin ilgili olduğu modellerin Tasarım Özellikleri:

01 · Maximum allowable pressure (PS): **<K>** (bar)
· Minimum/maximum allowable temperature (TS*):
* TSmin: Minimum temperature at low pressure side: **<L>** (°C)
* TSmax: Saturated temperature corresponding with the maximum allowable pressure (PS): **<M>** (°C)
· Refrigerant: **<N>**
· Setting of pressure safety device: **<P>** (bar)
· Manufacturing number and manufacturing year: refer to model nameplate

02 · Maximal zulässiger Druck (PS): **<K>** (Bar)
· Minimal/maximal zulässige Temperatur (TS*):
* TSmin: Mindesttemperatur auf der Niederdruckseite: **<L>** (°C)
* TSmax: Sättigungstemperatur die dem maximal zulässigen Druck (PS) entspricht: **<M>** (°C)
· Kältemittel: **<N>**
· Einstellung der Druck-Schutzvorrichtung: **<P>** (Bar)
· Herstellungsnummer und Herstellungsjahr: siehe Typenschild des Modells

03 · Pression maximale admise (PS): **<K>** (bar)
· Température minimum/maximum admise (TS*):
* TSmin: température minimum côté basse pression: **<L>** (°C)
* TSmax: température saturée correspondant à la pression maximale admise (PS): **<M>** (°C)
· Réfrigérant: **<N>**
· Réglage du dispositif de sécurité de pression: **<P>** (bar)
· Numéro de fabrication et année de fabrication: se reporter à la plaquette signalétique du modèle

04 · Maximaal toelaatbare druk (PS): **<K>** (bar)
· Minimaal/maximaal toelaatbare temperatuur (TS*):
* TSmin: Minimumtemperatuur aan lagedrukzijde: **<L>** (°C)
* TSmax: Verzadigde temperatuur die overeenstemt met de maximaal toelaatbare druk (PS): **<M>** (°C)
· Koelmiddel: **<N>**
· Instelling van drukbeveiliging: **<P>** (bar)
· Fabricagenummer en fabricagejaar: zie naamplaat model

05 · Presión máxima admisible (PS): **<K>** (bar)
· Temperatura mínima/máxima admisible (TS*):
* TSmin: Temperatura mínima en el lado de baja presión: **<L>** (°C)
* TSmax: Temperatura saturada correspondiente a la presión máxima admisible (PS): **<M>** (°C)
· Refrigerante: **<N>**
· Ajuste del presostato de seguridad: **<P>** (bar)
· Número de fabricación y año de fabricación: consulte la placa de especificaciones técnicas del modelo

06 · Pressione massima consentita (PS): **<K>** (bar)
· Temperatura minima/massima consentita (TS*):
* TSmin: temperatura minima nel lato di bassa pressione: **<L>** (°C)
* TSmax: temperatura satura corrispondente alla pressione massima consentita (PS): **<M>** (°C)
· Refrigerante: **<N>**
· Impostazione del dispositivo di controllo della pressione: **<P>** (bar)
· Numero di serie e anno di produzione: fare riferimento alla targhetta del modello

07 · Μέγιστη επιτρεπόμενη πίεση (PS): **<K>** (bar)
· Ελάχιστη/μέγιστη επιτρεπόμενη θερμοκρασία (TS*):
* TSmin: Ελάχιστη θερμοκρασία για την πλευρά χαμηλής πίεσης: **<L>** (°C)
* TSmax: Κορεσμένη θερμοκρασία που αντιστοιχεί με τη μέγιστη επιτρεπόμενη πίεση (PS): **<M>** (°C)
· Ψυκτικό: **<N>**
· Ρύθμιση της διάταξης ασφάλειας πίεσης: **<P>** (bar)
· Αριθμός κατασκευής και έτος κατασκευής: ανατρέξτε στην πινακίδα αναγνώρισης του μοντέλου

08 · Pressão máxima permitida (PS): **<K>** (bar)
· Temperaturas mínima e máxima permitidas (TS*):
* TSmin: Temperatura mínima em baixa pressão: **<L>** (°C)
* TSmax: Temperatura de saturação correspondente à pressão máxima permitida (PS): **<M>** (°C)
· Refrigerante: **<N>**
· Regulação do dispositivo de segurança da pressão: **<P>** (bar)
· Número e ano de fabrico: consultar a placa de especificações da unidade

09 · Максимально допустимое давление (PS): **<K>** (бар)
· Минимально/Максимально допустимая температура (TS*):
* TSmin: Минимальная температура на стороне низкого давления: **<L>** (°C)
* TSmax: Температура кипения, соответствующая максимально допустимому давлению (PS): **<M>** (°C)
· Хладагент: **<N>**
· Настройка устройства защиты по давлению: **<P>** (бар)
· Заводской номер и год изготовления: смотрите паспортную табличку модели

10 · Maks. tilladt tryk (PS): **<K>** (bar)
· Min./maks. tilladte temperatur (TS*):
* TSmin: Min. temperatur på lavtrykssiden: **<L>** (°C)
* TSmax: Mættet temperatur svarende til maks. tilladte tryk (PS): **<M>** (°C)
· Kølemiddel: **<N>**
· Indstilling af tryksikringsudstyr: **<P>** (bar)
· Produktionsnummer og fremstillingsår: se modellens fabrikksskilt

11 · Maximalt tillåtet tryck (PS): **<K>** (bar)
· Min/max tillåten temperatur (TS*):
* TSmin: Minimumtemperatur på lågtryckssidan: **<L>** (°C)
* TSmax: Mättnadstemperatur som motsvarar maximalt tillåtet tryck (PS): **<M>** (°C)
· Köldmedel: **<N>**
· Inställning för trycksäkerhetsenhet: **<P>** (bar)
· Tillverkningsnummer och tillverkningsår: se modellens namnplåt

12 · Maksimalt tillatt trykk (PS): **<K>** (bar)
· Minimalt/maksimalt tillatt temperatur (TS*):
* TSmin: Minimumstemperatur på lavtrykkssiden: **<L>** (°C)
* TSmax: Metningstemperatur i samsvar med maksimalt tillatt trykk (PS): **<M>** (°C)
· Kjølemedium: **<N>**
· Innstilling av sikkerhetsanordning for trykk: **<P>** (bar)
· Produksjonsnummer og produksjonsår: se modellens merkeplate

13 · Suurin sallittu paine (PS): **<K>** (bar)
· Pienin/suurin sallittu lämpötila (TS*):
* TSmin: Alhaisin matalapainepuolen lämpötila: **<L>** (°C)
* TSmax: Suurinta sallittua painetta (PS) vastaava kyllästyslämpötila: **<M>** (°C)
· Kylmäaine: **<N>**
· Varmuuspainelaitteen asetus: **<P>** (bar)
· Valmistusnumero ja valmistusvuosi: katso mallin nimikilpi

14 · Maximální přípustný tlak (PS): **<K>** (bar)
· Minimální/maximální přípustná teplota (TS*):
* TSmin: Minimální teplota na nízkotlaké straně: **<L>** (°C)
* TSmax: Saturovaná teplota odpovídající maximálnímu přípustnému tlaku (PS): **<M>** (°C)
· Chladivo: **<N>**
· Nastavení bezpečnostního tlakového zařízení: **<P>** (bar)
· Výrobní číslo a rok výroby: viz typový štítek modelu

15 · Najveći dopušten tlak (PS): **<K>** (bar)
· Najniža/najviša dopuštena temperatura (TS*):
* TSmin: Najniža temperatura u području niskog tlaka: **<L>** (°C)
* TSmax: Standardna temperatura koja odgovara najvećem dopuštenom tlaku (PS): **<M>** (°C)
· Rashladno sredstvo: **<N>**
· Postavke sigurnosne naprave za tlak: **<P>** (bar)
· Proizvodni broj i godina proizvodnje: pogledajte natpisnu pločicu modela

16 · Legnagyobb megengedhető nyomás (PS): **<K>** (bar)
· Legkisebb/legnagyobb megengedhető hőmérséklet (TS*):
* TSmin: Legkisebb megengedhető hőmérséklet a kis nyomású oldalon: **<L>** (°C)
* TSmax: A legnagyobb megengedhető nyomásnak (PS) megfelelő telítettségi hőmérséklet: **<M>** (°C)
· Hűtőközeg: **<N>**
· A túlnyomás-kapcsoló beállítása: **<P>** (bar)
· Gyártási szám és gyártási év: lásd a berendezés adattábláján

17 · Maksymalne dopuszczalne ciśnienie (PS): **<K>** (bar)
· Minimalna/maksymalna dopuszczalna temperatura (TS*):
* TSmin: Minimalna temperatura po stronie niskociśnieniowej: **<L>** (°C)
* TSmax: Temperatura nasycenia odpowiadająca maksymalnemu dopuszczalnemu ciśnieniu (PS): **<M>** (°C)
· Czynnik chłodniczy: **<N>**
· Nastawa ciśnieniowego urządzenia bezpieczeństwa: **<P>** (bar)
· Numer fabryczny oraz rok produkcji: patrz tabliczka znamionowa modelu

18 · Presiune maximă admisibilă (PS): **<K>** (bar)
· Temperatură minimă/maximă admisibilă (TS*):
* TSmin: Temperatură minimă pe partea de presiune joasă: **<L>** (°C)
* TSmax: Temperatură de saturaţie corespunzând presiunii maxime admisibile (PS): **<M>** (°C)
· Agent frigorific: **<N>**
· Reglarea dispozitivului de siguranţă pentru presiune: **<P>** (bar)
· Numărul de fabricaţie şi anul de fabricaţie: consultaţi placa de identificare a modelului

19 · Maksimalni dovoljeni tlak (PS): **<K>** (bar)
· Minimalna/maksimalna dovoljena temperatura (TS*):
* TSmin: Minimalna temperatura na nizkotlačni strani: **<L>** (°C)
* TSmax: Nasičena temperatura, ki ustreza maksimalnemu dovoljenemu tlaku (PS): **<M>** (°C)
· Hladivo: **<N>**
· Nastavljanje varnostne naprave za tlak: **<P>** (bar)
· Tovarniška številka in leto proizvodnje: glejte napisno ploščico

20 · Maksimaalne lubatud surve (PS): **<K>** (bar)
· Minimaalne/maksimaalne lubatud temperatuur (TS*):
* TSmin: Minimaalne temperatuur madalsurve küljel: **<L>** (°C)
* TSmax: Maksimaalsele lubatud survele (PS) vastav küllastunud temperatuur: **<M>** (°C)
· Jahutusaine: **<N>**
· Surve turvaseadme seadistus: **<P>** (bar)
· Tootmisnumber ja tootmisaasta: vaadake mudeli andmeplaati

21 · Максимално допустимо налягане (PS): **<K>** (bar)
· Минимално/максимално допустима температура (TS*):
* TSmin: Минимална температура от страната на ниското налягане: **<L>** (°C)
* TSmax: Температура на насищане, съответстваща на максимално допустимото налягане (PS): **<M>** (°C)
· Охладител: **<N>**
· Настройка на предпазното устройство за налягане: **<P>** (bar)
· Фабричен номер и година на производство: вижте табелката на модела

22 · Maksimalus leistinas slėgis (PS): **<K>** (bar)
· Minimali/maksimali leistina temperatūra (TS*):
* TSmin: Minimali temperatūra žemo slėgio pusėje: **<L>** (°C)
* TSmax: Prisotinta temperatūra, atitinkamti maksimalų leistiną slėgį (PS): **<M>** (°C)
· Šaldymo skystis: **<N>**
· Apsauginio slėgio prietaiso nustatymas: **<P>** (bar)
· Gaminio numeris ir pagaminimo metai: žiūrėkite modelio pavadinimo plokštelę

23 · Maksimālais pieļaujamais spiediens (PS): **<K>** (bar)
· Minimālā/maksimālā pieļaujamā temperatūra (TS*):
* TSmin: Minimālā temperatūra zemā spiediena pusē: **<L>** (°C)
* TSmax: Piesātinātā temperatūra saskaņā ar maksimālo pieļaujamo spiedienu (PS): **<M>** (°C)
· Dzesinātājs: **<N>**
· Spiediena drošības ierīces iestatīšana: **<P>** (bar)
· Izgatavošanas numurs un izgatavošanas gads: skat. modeļa izgatavotājuzņēmuma plāksnītie

24 · Maximálny povolený tlak (PS): **<K>** (bar)
· Minimálna/maximálna povolená teplota (TS*):
* TSmin: Minimálna teplota na nízkotlakovej strane: **<L>** (°C)
* TSmax: Nasýtená teplota korešpondujúca s maximálnym povoleným tlakom (PS): **<M>** (°C)
· Chladivo: **<N>**
· Nastavenie tlakového poistného zariadenia: **<P>** (bar)
· Výrobné číslo a rok výroby: nájdete na výrobnom štítku modelu

25 · Izin verilen maksimum basınç (PS): **<K>** (bar)
· Izin verilen minimum/maksimum sıcaklık (TS*):
* TSmin: Düşük basınç tarafındaki minimum sıcaklık: **<L>** (°C)
* TSmax: İzin verilen maksimum basınca (PS) karşı gelen doyma sıcaklığı: **<M>** (°C)
· Soğutucu: **<N>**
· Basınç emniyet düzeninin ayarı: **<P>** (bar)
· İmalat numarası ve imalat yılı: modelin ünite plakasına bakın

<K>	PS	**41.7 bar**
<L>	TSmin	**–35 °C**
<M>	TSmax	**63.8 °C**
<N>		**R32**
<P>		**41.7 bar**

01 Name and address of the Notified body that judged positively on compliance with the Pressure Equipment Directive: **<Q>**
02 Name und Adresse der benannten Stelle, die positiv unter Einhaltung der Druckanlagen-Richtlinie urteilte: **<Q>**
03 Nom et adresse de l'organisme notifié qui a évalué positivement la conformité à la directive sur l'équipement de pression: **<Q>**
04 Naam en adres van de aangemelde instantie die positief geoordeeld heeft over de conformiteit met de Richtlijn Drukapparatuur: **<Q>**
05 Nombre y dirección del Organismo Notificado que juzgó positivamente el cumplimiento con la Directiva en materia de Equipos de Presión: **<Q>**
06 Nome e indirizzo dell'Ente riconosciuto che ha riscontrato la conformità alla Direttiva sulle apparecchiature a pressione: **<Q>**
07 Όνομα και διεύθυνση του Κοινοποιημένου οργανισμού που απεφάνθη θετικά για τη συμμόρφωση προς την Οδηγία Εξοπλισμών υπό Πίεση: **<Q>**
08 Nome e morada do organismo notificado, que avaliou favoravelmente a conformidade com a directiva sobre equipamentos pressurizados: **<Q>**
09 Название и адрес органа технической экспертизы, принявшего положительное решение о соответствии Директиве об оборудовании под давлением: **<Q>**
10 Navn og adresse på bemyndiget organ, der har foretaget en positiv bedømmelse af, at udstyret lever op til kravene i PED (Direktiv for Trykbærende Udstyr): **<Q>**
11 Namn och adress för det anmälda organ som godkänt uppfyllandet av tryckutrustningsdirektivet: **<Q>**
12 Navn på og adresse til det autoriserte organet som positivt bedømte samsvar med direktivet for trykkutstyr (Pressure Equipment Directive): **<Q>**
13 Sen ilmoitetun elimen nimi ja osoite, joka teki myönteisen päätöksen painelaitedirektiivin noudattamisesta: **<Q>**
14 Název a adresa informovaného orgánu, který vydal pozitivní posouzení shody se směrnicí o tlakových zařízeních: **<Q>**
15 Naziv i adresa prijavljenog tijela koje je donijelo pozitivnu prosudbu o usklađenosti sa Smjernicom za tlačnu opremu: **<Q>**
16 A nyomástartó berendezésekre vonatkozó irányelvnek való megfelelőséget igazoló bejelentett szervezet neve és címe: **<Q>**
17 Nazwa i adres Jednostki notyfikowanej, która wydała pozytywną opinię dotyczącą spełnienia wymogów Dyrektywy dot. Urządzeń Ciśnieniowych: **<Q>**
18 Denumirea şi adresa organismului notificat care a apreciat pozitiv conformarea cu Directiva privind echipamentele sub presiune: **<Q>**
19 Ime in naslov organa za ugotavljanje skladnosti, ki je pozitivno ocenil združljivost z Direktivo o tlačni opremi: **<Q>**
20 Teavitatud organi, mis hindas Surveseadmete Direktiiviga ühilduvust positiivselt, nimi ja aadress: **<Q>**
21 Наименование и адрес на упълномощения орган, който се е произнесъл положително относно съвместимостта с Директивата за оборудване под налягане: **<Q>**
22 Atsakingos institucijos, kuri davė teigiamą sprendimą pagal slėginės įrangos direktyvą pavadinimas ir adresas: **<Q>**
23 Sertifikācijas institūcijas, kura ir devusi pozitīvu slēdzienu par atbilstību Spiediena ierīārtu Direktīvai, nosaukums un adrese: **<Q>**
24 Názov a adresa certifikačného úradu, ktorý kladne posúdil zhodu so smernicou pre tlakové zariadenia: **<Q>**
25 Basınçlı Teçhizat Direktifine uygunluk hususunda olumlu olarak değerlendirilen Onaylanmış kuruluşun adı ve adresi: **<Q>**

<Q> VINÇOTTE nv
Jan Olieslagerslaan 35
1800 Vilvoorde, Belgium

2P427092-19T

DAIKIN

Yasuto Hiraoka
Managing Director
Pilsen, 1st of November 2019

DAIKIN INDUSTRIES CZECH REPUBLIC s.r.o.
U Nové Hospody 1/1155, 301 00 Plzeň Skvrňany,
Czech Republic

Содержание

1 Информация о документации 6
1.1 Информация о настоящем документе 6

2 Информация о блоке 7
2.1 Наружный агрегат 7
2.1.1 Для снятия аксессуаров с наружного агрегата 7

3 Подготовка 7
3.1 Как подготовить место установки 7
3.1.1 Требования к месту установки наружного блока 7
3.1.2 Дополнительные требования к месту установки наружного блока в холодных погодных условиях 8
3.1.3 Перепад высот трубопроводов хладагента 8

4 Монтаж 8
4.1 Монтаж наружного агрегата 8
4.1.1 Подготовка монтажной конструкции 8
4.1.2 Установка наружного блока 9
4.1.3 Обустройство дренажа 9
4.1.4 Чтобы избежать опрокидывания наружного агрегата 9
4.2 Соединение труб трубопровода хладагента 9
4.2.1 Соединение наружного блока с внутренним с применением сужающих переходников 10
4.2.2 Подсоединение трубопровода хладагента к наружному блоку 11
4.3 Проверка трубопровода хладагента 11
4.3.1 Проверка на утечки 11
4.3.2 Проведение вакуумной сушки 11
4.4 Заправка хладагентом 11
4.4.1 О хладагенте 11
4.4.2 Определение объема дополнительного хладагента 12
4.4.3 Расчёт объема полной перезаправки 12
4.4.4 Дозаправка хладагентом 12
4.4.5 Наклейка этикетки с информацией о фторированных газах, способствующих созданию парникового эффекта 12
4.5 Подключение электропроводки 13
4.5.1 Характеристики стандартных компонентов электропроводки 13
4.5.2 Подключение электропроводки к наружному блоку 14
4.6 Завершение монтажа наружного агрегата 14
4.6.1 Завершение монтажа наружного блока 14
4.6.2 Функция энергосбережения в режиме ожидания 14
4.6.3 Функция приоритетного помещения 15
4.6.4 Тихий ночной режим 15
4.6.5 Блокировка теплового режима 15
4.6.6 Блокировка режима охлаждения 16

5 Пусконаладка 16
5.1 Предпусковые проверочные операции 16
5.2 Перечень проверок во время пуско-наладки 16
5.3 Опытная эксплуатация и испытания 17
5.3.1 Проверка электропроводки на сбои 17
5.3.2 Для проведения пробного запуска 17
5.4 Запуск наружного агрегата 18

6 Утилизация 18
6.1 Порядок откачка хладагента 18
6.2 Для запуска и остановки принудительного охлаждения 18

7 Технические данные 19
7.1 Схема электропроводки 19
7.1.1 Унифицированные обозначения на электрических схемах 19
7.2 Схема трубопроводов: Наружный блок 20

1 Информация о документации

1.1 Информация о настоящем документе

Целевая аудитория

Уполномоченные установщики

ИНФОРМАЦИЯ

Данное устройство может использоваться специалистами или обученными пользователями в магазинах, на предприятиях легкой промышленности, на фермах, либо неспециалистами для коммерческих и бытовых нужд.

ПРЕДУПРЕЖДЕНИЕ

При выполнении монтажа, сервисного и технического обслуживания, а также производства ремонтных работ и подбора материалов, необходимо проследить за соблюдением инструкций Daikin и требований действующего законодательства. К указанным видам работ допускается только уполномоченный персонал. В странах Европы и в тех регионах, где действуют стандарты IEC, применяется стандарт EN/IEC 60335-2-40.

Комплект документации

Настоящий документ является частью комплекта документации. В полный комплект входит следующее:

- **Общие правила техники безопасности:**
  - Меры предосторожности, с которыми НЕОБХОДИМО ознакомиться, прежде чем приступать к монтажу
  - Формат: Документ (в ящике с наружным блоком)
- **Руководство по монтажу наружного блока:**
  - Инструкции по монтажу
  - Формат: Документ (в ящике с наружным блоком)
- **Справочное руководство для монтажника:**
  - Подготовка к монтажу, справочная информация,…
  - Формат: оцифрованные файлы, размещенные по адресу: http://www.daikineurope.com/support-and-manuals/product-information/

Последние редакции предоставляемой документации доступны на региональном веб-сайте Daikin или у дилера.

Язык оригинальной документации английский. Документация на любом другом языке является переводом.

Технические данные

- **Подборка** самых свежих технических данных размещена на региональном веб-сайте Daikin (в открытом доступе).
- **Полные** технические данные в самой свежей редакции размещаются на интернет-портале Daikin Business Portal (требуется авторизация).

2 Информация о блоке

2.1 Наружный агрегат

2.1.1 Для снятия аксессуаров с наружного агрегата

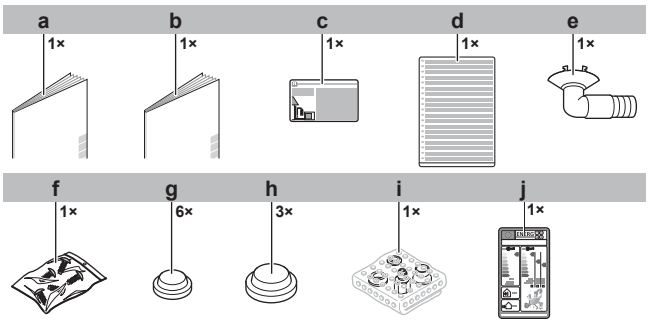

- **a** Руководство по монтажу наружного блока
- **b** Общие правила техники безопасности
- **c** Этикетка с информацией о фторированных газах, способствующих парниковому эффекту
- **d** Этикетка о наличии фторсодержащих парниковых газов на нескольких языках
- **e** Сливной патрубок
- **f** Пакет с винтами. Винтами фиксируются крепежные ленты электропроводки.
- **g** Заглушка сливного отверстия (малая)
- **h** Заглушка сливного отверстия (большая)
- **i** Переходной патрубок в сборе
- **j** Маркировка энергоэффективности

3 Подготовка

3.1 Как подготовить место установки

- Выберите такое место, где горячий или холодный воздух на выходе из блока и издаваемый им шум НЕ будут беспокоить окружающих.

> **ПРЕДУПРЕЖДЕНИЕ**
>
> НЕ устанавливайте кондиционер в местах, где вероятна утечка огнеопасного газа. В случае утечки газа и его скопления вокруг кондиционера возможно возгорание.

- Во избежание помех блоки, а также проводку электропитания и связи, следует размещать на расстоянии не менее 3 метров от телевизоров и радиоприемников. При определенной длине радиоволн расстояния в 3 метра может оказаться недостаточно.
- Не размещайте под блоком предметы, которые может повредить сливная вода.

> **ПРЕДУПРЕЖДЕНИЕ**
>
> Площадь помещения должна превышать минимально допустимую для установки, эксплуатации и хранения оборудования, содержащего хладагент R32. Это распространяется на:
>
> - внутренние блоки **без** датчика протечки хладагента, если же внутренний блок **оснащен** датчиком протечки хладагента, см. руководство по монтажу;
> - наружные блоки, смонтированные или хранящиеся в помещениях (напр., в зимнем саду, гараже или машинном зале);
> - Прокладка трубопроводов в помещениях, не оборудованных вентиляцией

> **ПРЕДУПРЕЖДЕНИЕ**
>
> Оборудование размещается в помещении без постоянно действующих источников возгорания (напр., открытого огня, оборудования, работающего на газе, или действующих электрообогревателей).

3.1.1 Требования к месту установки наружного блока

Помните следующие правила организации пространства:

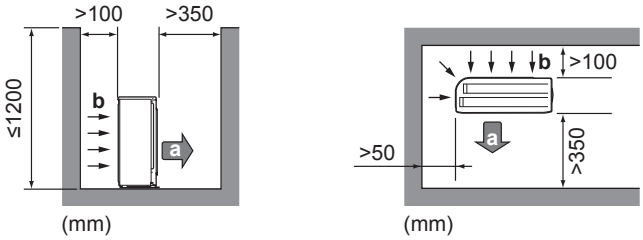

- **a** Выброс воздуха
- **b** Воздухозаборник

Оставьте свободным 300 мм рабочего пространства под потолком и еще 250 мм для обслуживания трубопроводов и электропроводки.

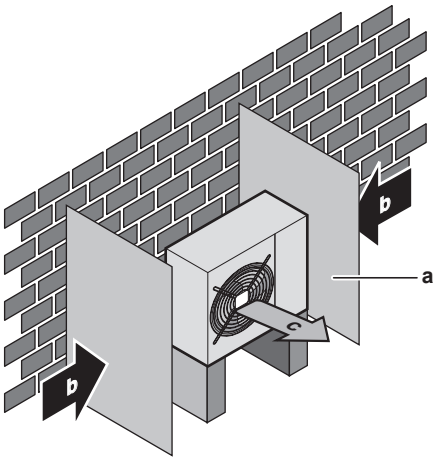

- **a** Защитный экран
- **b** Преобладающее направление ветра
- **c** Воздуховыпускное отверстие

Наружный блок рассчитан только на установку вне помещений и на эксплуатацию при температуре окружающего воздуха в указанных далее пределах:

Охлаждение	Обогрев
–10~46°C по сухому термометру	–15~24°C по сухому термометру

3.1.2 Дополнительные требования к месту установки наружного блока в холодных погодных условиях

Наружный агрегат необходимо защитить от снегопада, а также предусмотреть, чтобы его НИКОГДА не засыпало снегом.

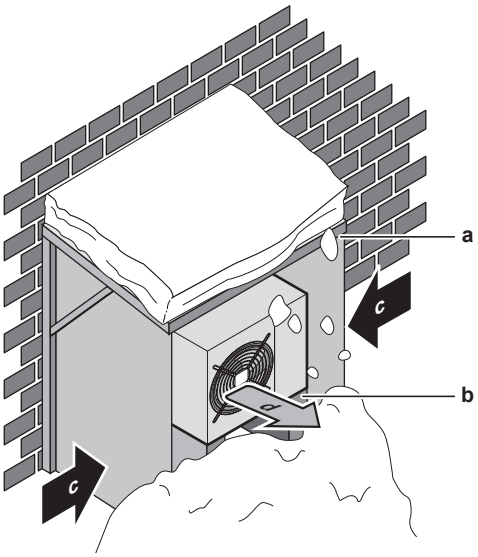

a Снегозащитное покрытие или навес
b Подставка
c Преобладающее направление ветра
d Выброс воздуха

Рекомендуется оставлять под блоком не менее 150 мм свободного пространства (300 мм в местности, подверженной сильным снегопадам). Кроме того, необходимо проследить за тем, чтобы блок находился, как минимум, в 100 мм над расчетной поверхностью снежного покрова. Если нужно, установите блок на подставку. Подробнее см. параграф «4.1 Монтаж наружного агрегата» [▸ 8].

В регионах, где обычно выпадает много снега, очень важно установить блок в таком месте, где снег не будет воздействовать на блок. Если есть вероятность наметания снега сбоку, примите меры к тому, чтобы снег НЕ воздействовал на змеевик теплообменника. При необходимости соорудите навес от снега на опоре.

3.1.3 Перепад высот трубопроводов хладагента

ИНФОРМАЦИЯ

Предельно допустимая длина трубопроводом хладагента и перепад высот для гибридного оборудования или генератора DHW в составе мультисистемы указаны в руководстве по монтажу внутреннего блока.

Чем короче трубопровод хладагента, тем выше производительность системы.

Длина трубопроводов и перепад высот должны соответствовать указанным далее параметрам.

Модель	Минимально допустимое свободное место
3MXM40, 3MXM52, 3AMXM52, 3MXF52, 3AMXF52	4,7 м^2
3MXM68, 3MXF68	5,5 м^2
4MXM68	6,5 м^2
4MXM80	9,8 м^2
5MXM90	10,4 м^2

Минимально допустимая длина составляет 3 м на помещение.

Наружный блок	Длина трубопроводов хладагента до каждого из внутренних блоков	Общая длина трубопровода хладагента
3MXM40, 3MXM52, 3AMXM52, 3MXM68, 3MXF52, 3AMXF52, 3MXF68	≤25 м	≤50 м
4MXM68		≤60 м
4MXM80		≤70 м
5MXM90		≤75 м

	Перепад высот между наружным и внутренними блоками	Перепад высот между двумя внутренними блоками
Наружный блок установлен выше внутреннего	≤15 м	≤7,5 м
Наружный блок установлен ниже хотя бы одного из внутренних блоков	≤7,5 м	≤15 м

4 Монтаж

ПРЕДУПРЕЖДЕНИЕ

Монтаж должен производиться монтажником; материалы и способы монтажа должны соответствовать требованиям действующего законодательства. В странах Европы применяется стандарт EN378.

4.1 Монтаж наружного агрегата

4.1.1 Подготовка монтажной конструкции

Если есть вероятность передачи вибрации на здание, используйте вибростойкую резину (приобретается по месту установки).

При наличии хорошего дренажа блок можно установить непосредственно на бетонный пол веранды или другую прочную поверхность.

Подготовьте 4 комплекта анкерных болтов M8 или M10 с гайками и шайбами (приобретается по месту установки).

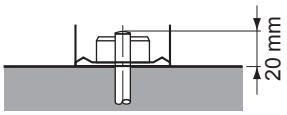

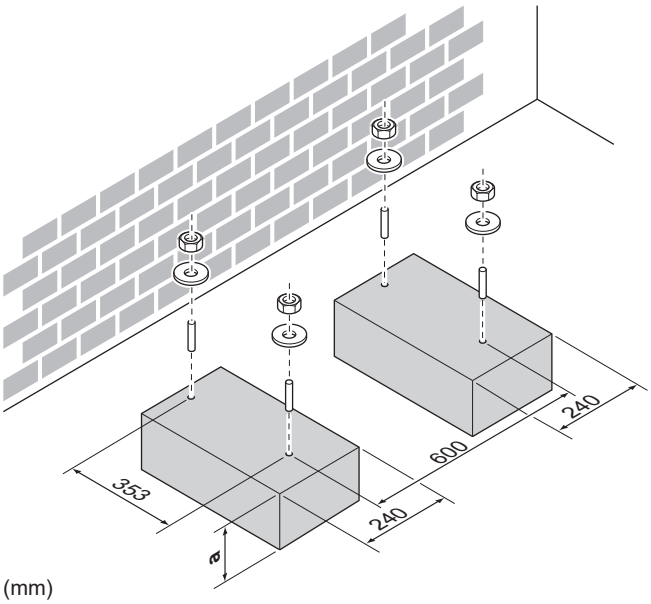

(mm)

a 100 мм над расчетной поверхностью снежного покрова

4.1.2 Установка наружного блока

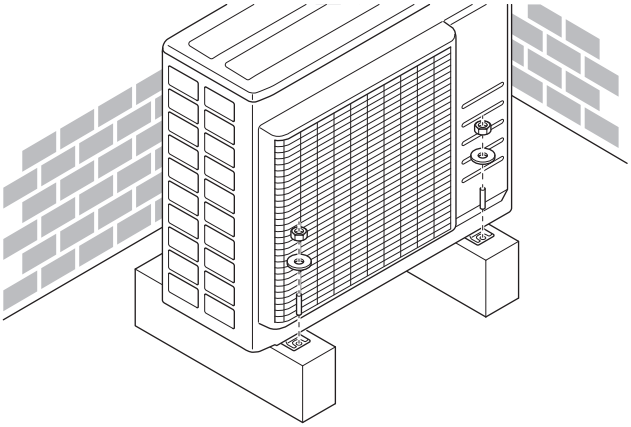

4.1.3 Обустройство дренажа

ПРИМЕЧАНИЕ

В регионах с холодным климатом к наружному блоку НЕЛЬЗЯ подсоединять сливной патрубок, шланг и заглушки (большую и малую). Необходимо принять меры ВО ИЗБЕЖАНИЕ замерзания откачиваемого конденсата.

ПРИМЕЧАНИЕ

Если сливные отверстия наружного блока перекрыты монтажным основанием или поверхностью пола, установите под опоры наружного блока дополнительные подставки высотой не более 30 мм.

- При необходимости пользуйтесь сливным патрубком.

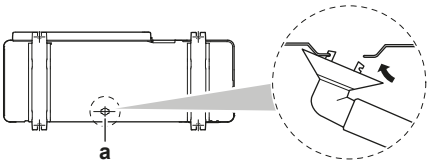

a Сливное отверстие

Как закрыть сливные отверстия и присоединить сливной патрубок

1. Установите заглушки сливных отверстий (принадлежности f и g). Проследите за тем, чтобы края заглушек перекрывали сливные отверстия полностью.
2. Установите сливной патрубок.

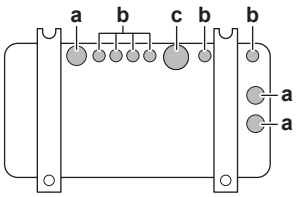

a Сливное отверстие. Установите заглушку сливного отверстия (большую).
b Сливное отверстие. Установите заглушку сливного отверстия (малую).
c Сливное отверстие, к которому подсоединяется патрубок

4.1.4 Чтобы избежать опрокидывания наружного агрегата

В случае установки блока в местах, где сильный ветер может его наклонить, необходимо принять следующие меры:

1. Подготовьте 2 кабеля, как показано на следующей иллюстрации (приобретаются по месту установки).
2. Положите 2 кабеля на наружный блок.
3. Чтобы кабели не поцарапали краску, уложите между кабелями и наружным блоком лист резины (приобретается по месту установки).
4. Подсоедините и закрепите концы кабелей.

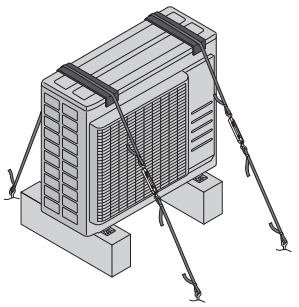

4.2 Соединение труб трубопровода хладагента

ОПАСНО! РИСК ОЖОГОВ

ПРЕДОСТЕРЕЖЕНИЕ

- С блоками, заправленными хладагентом R32 до транспортировки, запрещается производить сварочные и паяльные работы по месту установки.
- При монтаже системы охлаждения соединение ее компонентов, хотя бы один из которых заправлен хладагентом, выполняется с соблюдением изложенных далее требований:

⇨ в помещениях, где находятся люди, запрещается применять разборные соединения компонентов системы, заправленной хладагентом R32, за исключением непосредственного соединения внутреннего блока с трубопроводами по месту установки. Внутренние блоки непосредственно подсоединяются к трубопроводам по месту установки с помощью разборных соединений.

ПРЕДОСТЕРЕЖЕНИЕ

При проведении работ только по прокладке труб без подсоединения внутреннего блока НЕ подсоединяйте к наружному блоку внутренние разветвительные трубы в расчете на добавление еще одного внутреннего блока в будущем.

4.2.1 Соединение наружного блока с внутренним с применением сужающих переходников

ИНФОРМАЦИЯ

- С генератором DHW в составе мультисистемы применяется такой же переходной патрубок, как и с внутренними блоками класса 20.
- Для гибридного оборудования в составе мультисистемы переходной патрубок подбирается по классу мощности, указанному в руководстве по монтажу.

К этому наружному блоку можно подсоединять внутренние блоки общей мощностью:

Наружный блок	Общая мощность внутренних блоков по классам
3MXM40	≤7,0 кВт
3MXM52, 3AMXM52, 3MXF52, 3AMXF52	≤9,0 кВт
3MXM68, 4MXM68, 3MXF68	≤11,0 кВт
4MXM80	≤14,5 кВт
5MXM90	≤15,6 кВт

Отверстие	Класс	Переходной патрубок
3MXM40		
A	15, 20, 25, 35	—
B + C	15, 20, 25, 35	2+4
3MXM52, 3AMXM52		
A	15, 20, 25, 35	—
B + C	15, 20, 25, 35	2+4
	42, 50	—
3MXM68		
A	15, 20, 25, 35	—
B + C	15, 20, 25, 35	2+4
	42, 50, 60	—
3MXF52, 3AMXF52, 3MXF68		
A	20, 25, 35	—
B + C	20, 25, 35	2+4
4MXM68		
A + B	15, 20, 25, 35	—
C + D	15, 20, 25, 35	2+4
	42, 50, 60	—
4MXM80		
A	15, 20, 25, 35	—
B	15, 20, 25, 35	2+4
	42, 50, 60	—
C + D	15, 20, 25, 35	5+6
	42, 50, 60	1+3
	71	—
5MXM90		
A + B	15, 20, 25, 35	—
C	15, 20, 25, 35	2+4
	42, 50, 60	—
D + E	15, 20, 25, 35	5+6
	42, 50, 60	1+3
	71	—

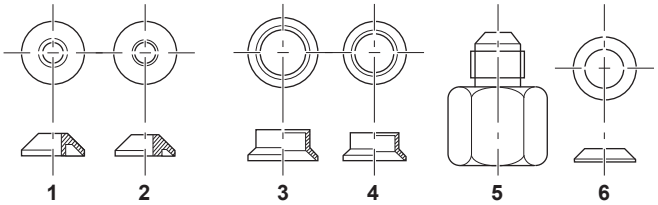

Тип переходного патрубка	Соединение
1	Ø15,9 мм → Ø12,7 мм
2	Ø12,7 мм → Ø9,5 мм
3	Ø15,9 мм → Ø12,7 мм
4	Ø12,7 мм → Ø9,5 мм
5	Ø15,9 мм → Ø9,5 мм
6	Ø15,9 мм → Ø9,5 мм

Образцы соединения:

- Подсоединение трубки Ø12,7 мм к соединительному отверстию Ø15,9 мм для трубопровода газообразного хладагента

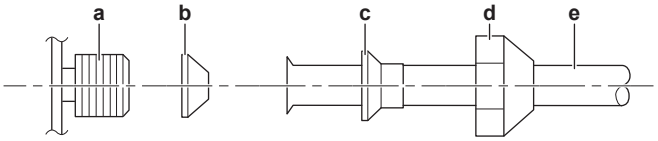

a Соединительное отверстие наружного блока
b Переходной патрубок № 1
c Переходной патрубок № 3
d Накидная гайка для Ø15,9 мм
e Межблочные трубопроводы

- Подсоединение трубки Ø9,5 мм к соединительному отверстию Ø15,9 мм для трубопровода газообразного хладагента

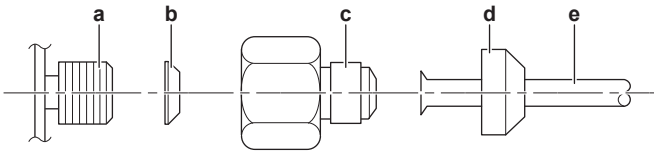

a Соединительное отверстие наружного блока
b Переходной патрубок № 6
c Переходной патрубок № 5
d Накидная гайка для Ø9,5 мм
e Межблочные трубопроводы

- Подсоединение трубки Ø9,5 мм к соединительному отверстию Ø12,7 мм для трубопровода газообразного хладагента

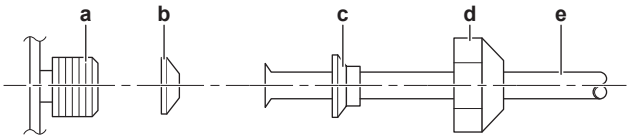

a Соединительное отверстие наружного блока
b Переходной патрубок № 2
c Переходной патрубок № 4
d Накидная гайка для Ø12,7 мм
e Межблочные трубопроводы

Нанесите слой фреоновое масло на резьбу соединительного отверстия наружного блока, куда входит накидная гайка.

Накидная гайка (мм)	Момент затяжки (Н•м)
Ø9,5	33~39
Ø12,7	50~60

Накидная гайка (мм)	Момент затяжки (Н•м)
Ø15,9	62~75

ПРИМЕЧАНИЕ

Пользуйтесь подходящим динамометрическим ключом во избежание повреждения соединительной резьбы в результате перетягивания накидной гайки. Следите за тем, чтобы НЕ перетянуть гайку (допускается примерно 2/3-1× обычного момента затяжки), в противном случае возможно повреждение трубки меньшего диаметра.

4.2.2 Подсоединение трубопровода хладагента к наружному блоку

- **Длина трубопроводов.** Трубопроводы по месту монтажа должны быть как можно короче.
- **Защита трубопроводов.** Необходимо обеспечить защиту трубопроводов по месту монтажа от физического повреждения.

ПРЕДУПРЕЖДЕНИЕ

Обеспечьте надежность соединений трубопровода хладагента, прежде чем запускать компрессор. Если во время работы компрессора трубопроводы хладагента НЕ закреплены, а запорный вентиль открыт, то всасывание воздуха приводит к отклонению давления в контуре хладагента от нормы, что чревато повреждением оборудования и даже нанесением травмы.

1 Соедините патрубок жидкого хладагента внутреннего блока с жидкостным запорным вентилем наружного блока.

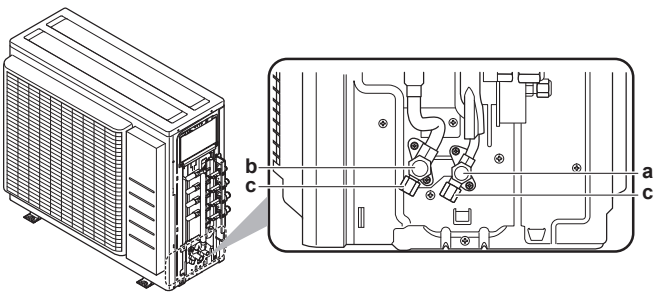

a Запорный вентиль в контуре жидкого хладагента
b Запорный вентиль трубопровода газообразного хладагента
c Сервисное отверстие

2 Соедините патрубок газообразного хладагента внутреннего блока с запорным вентилем газообразного хладагента наружного блока.

ПРИМЕЧАНИЕ

Рекомендуется прокладывать трубопровод хладагента между внутренним и наружным агрегатом в воздуховоде либо оборачивать его наружной обмоткой.

4.3 Проверка трубопровода хладагента

4.3.1 Проверка на утечки

ПРИМЕЧАНИЕ

НЕ превышайте максимальное рабочее давление блока (см. параметр PS High на паспортной табличке блока).

ПРИМЕЧАНИЕ

Обязательно используйте раствор для проведения пробы на образование пузырей, рекомендованный вашим поставщиком. Не используйте мыльный водяной раствор, который может вызвать растрескивание накидных гаек (в мыльном водяном растворе может содержаться соль, которая впитывает влагу, замерзающую при охлаждении трубопроводов) и привести к коррозии конических соединений (в мыльном водяном растворе может содержаться аммиак, который вызовет коррозионный эффект между латунной накидной гайкой и медным раструбом).

1 Заправьте систему азотом до давления не менее 200 кПа (2 бар). Для выявления незначительных утечек рекомендуется довести давление до 3000 кПа (30 бар).

2 Проверьте систему на герметичность, нанеся раствор для проведения пробы на образование пузырей на все трубные соединения.

3 Выпустите весь азот.

4.3.2 Проведение вакуумной сушки

1 Вакуумируйте систему до тех пор, пока давление в коллекторе не составит −0,1 МПа (−1 бар).

2 Оставив систему в покое на 4-5 минут, проверьте давление:

Если давление…	то…
Не меняется	В системе отсутствует влага. Операция завершена.
Повышается	В системе присутствует влага. Переходите к следующему действию.

3 Откачивайте из системы воздух, как минимум, в течение 2 часов до тех пор, пока в трубопроводе не установится контрольное давление −0,1 МПа (−1 бар).

4 После выключения насоса проверяйте давление, как минимум, в течение 1 часа.

5 Если необходимая глубина вакуума НЕ была достигнута или вакуум НЕ удерживался в течение 1 часа, сделайте следующее:

- Проверьте на герметичность еще раз.
- Проведите еще раз вакуумную осушку.

ПРИМЕЧАНИЕ

После прокладки трубопровода и вакуумирования обязательно откройте газовый запорный вентиль. Работа системы при закрытом вентиле может привести к поломке компрессора.

4.4 Заправка хладагентом

4.4.1 О хладагенте

Это изделие содержит вызывающие парниковый эффект фторсодержащие газы. НЕ выпускайте газы в атмосферу.

Тип хладагента: R32

Значение потенциала глобального потепления (GWP): 675

ПРИМЕЧАНИЕ

В соответствии с действующим законодательством в отношении**выбросов фторированных парниковых газов**, общее количество заправленного хладагента указывается как в весовых единицах, так и в эквиваленте CO_2.

Формула расчета объема выбросов парниковых газов в тоннах эквивалента CO_2: Значение GWP хладагента × общее количество заправленного хладагента [в кг] / 1000

За подробной информацией обращайтесь в организацию, выполнявшую монтаж.

ПРЕДУПРЕЖДЕНИЕ: ВОСПЛАМЕНЯЮЩИЙСЯ МАТЕРИАЛ

Залитый в блок хладагент R32 умеренно горюч.

ПРЕДУПРЕЖДЕНИЕ

Оборудование размещается в помещении без постоянно действующих источников возгорания (напр., открытого огня, оборудования, работающего на газе, или действующих электрообогревателей).

ПРЕДУПРЕЖДЕНИЕ

- ЗАПРЕЩАЕТСЯ проделывать отверстия в элементах контура хладагента и подвергать их воздействию огня.
- НЕ допускается применение любых чистящих средств или способов ускорения разморозки, помимо рекомендованных изготовителем.
- Учтите, что хладагент, которым заправлена система, запаха НЕ имеет.

ПРЕДУПРЕЖДЕНИЕ

Хладагент в блоке умеренно горюч и обычно НЕ вытекает. В случае утечки в помещении контакт хладагента с пламенем горелки, нагревателем или кухонной плитой может привести к возгоранию или образованию вредного газа.

Выключите все огнеопасные нагревательные устройства, проветрите помещение и свяжитесь с дилером, у которого вы приобрели агрегат.

НЕ пользуйтесь блоком до тех пор, пока специалист сервисной службы не подтвердит восстановление исправности узлов, в которых произошла утечка хладагента.

4.4.2 Определение объема дополнительного хладагента

Если общая длина трубопровода жидкого хладагента составляет…	то…
≤30 м	Дополнительно доливать хладагент НЕ нужно.
>30 м	R=(общая длина (м) трубопровода жидкого хладагента–30 м)×0,020 R=дополнительная заправка (кг) (округление с шагом 0,1 кг)

ИНФОРМАЦИЯ

Длина трубопровода - эта длина одной стороны трубопровода жидкости.

Предельно допустимое количество хладагента для заправки	
3MXM40, 3MXM52, 3AMXM52, 3MXF52, 3AMXF52	2,2 кг
3MXM68, 3MXF68	2,4 кг
4MXM68	2,6 кг
4MXM80	3,2 кг
5MXM90	3,3 кг

4.4.3 Расчёт объема полной перезаправки

ИНФОРМАЦИЯ

При необходимости полной дозаправки общее количество заправленного хладагента составляет объем заводской заправки хладагентом (см. паспортную табличку агрегата) + определенный дополнительный объем.

4.4.4 Дозаправка хладагентом

ПРЕДУПРЕЖДЕНИЕ

- Пользуйтесь только хладагентом R32. Другие вещества могут вызвать взрывы и несчастные случаи.
- Хладагент R32 содержит фторированные парниковые газы. Значение потенциала глобального потепления (GWP) составляет 675. НЕ выпускайте эти газы в атмосферу.
- При заправке хладагентом ОБЯЗАТЕЛЬНО надевайте защитные перчатки и очки.

Предварительные условия: Перед заправкой хладагентом обязательно выполните подсоединение и проверку (на герметичность, с вакуумной осушкой) трубопроводов хладагента.

1. Подсоедините цилиндр с хладагентом к сервисному отверстию.
2. Заправьте дополнительный объем хладагента.
3. Откройте запорный клапан в контуре газообразного хладагента.

4.4.5 Наклейка этикетки с информацией о фторированных газах, способствующих созданию парникового эффекта

1. Заполните этикетку следующим образом:

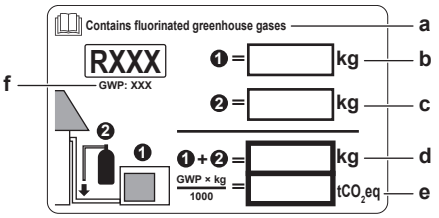

- **a** Если этикетки с многоязычной информацией о фторированных парниковых газах входят в комплектацию (см. комплект принадлежностей), отклейте этикетку на нужном языке и нанесите ее в месте, помеченном буквой **a**.
- **b** Количество хладагента, заправленного на заводе (см. паспортную табличку блока)
- **c** Заправленное дополнительное количество хладагента
- **d** Общее количество заправленного хладагента
- **e** **Объем выбросов фторированных парниковых газов** в расчете на общее количество заправленного хладагента выражен в тоннах эквивалента CO_2.
- **f** ПГП = потенциал глобального потепления

ПРИМЕЧАНИЕ

В соответствии с действующим законодательством в отношении**выбросов фторированных парниковых газов**, общее количество заправленного хладагента указывается как в весовых единицах, так и в эквиваленте CO_2.

Формула расчета объема выбросов парниковых газов в тоннах эквивалента CO_2: Значение GWP хладагента × общее количество заправленного хладагента [в кг] / 1000

Используется значение GWP, указанное в табличке с информацией о заправке хладагентом. Это значение GWP соответствует требованиям действующего законодательства, касающимся выбросов фторированных парниковых газов. Значение GWP, указанное в руководстве, может устареть.

2 Наклейте этикетку с внутренней стороны наружного агрегата возле жидкостного и газового запорных вентилей.

4.5 Подключение электропроводки

ИНФОРМАЦИЯ

Монтаж оборудования выполняется в соответствии с общегосударственными нормативами прокладки электропроводки.

ОПАСНО! РИСК ПОРАЖЕНИЯ ЭЛЕКТРИЧЕСКИМ ТОКОМ

ПРЕДУПРЕЖДЕНИЕ

Для электропитания ОБЯЗАТЕЛЬНО используйте многожильные кабели.

ПРЕДУПРЕЖДЕНИЕ

Используйте автоматический выключатель с размыканием всех полюсов, причем зазоры между точками контакта должны составлять не менее 3 мм, чтобы обеспечить разъединение по всем полюсам в соответствии с условиями категории перенапряжения III.

ПРЕДУПРЕЖДЕНИЕ

Во избежание опасности замена поврежденного кабеля электропитания производится ТОЛЬКО изготовителем, сотрудником сервисной службы или иным квалифицированным специалистом.

ПРЕДУПРЕЖДЕНИЕ

ЗАПРЕЩАЕТСЯ самостоятельно подводить к внутреннему блоку электропитание. Это может привести к поражению электрическим током или возгоранию.

ПРЕДУПРЕЖДЕНИЕ

- НЕ используйте приобретаемые на месте электрические детали внутри изделия.
- ЗАПРЕЩАЕТСЯ разветвление электропроводки дренажного насоса и пр. от клеммной колодки. Это может привести к поражению электрическим током или возгоранию.

ПРЕДУПРЕЖДЕНИЕ

Держите соединительную проводку на расстоянии от медных трубок без термоизоляции, которые подвержены сильному нагреву.

ОПАСНО! РИСК ПОРАЖЕНИЯ ЭЛЕКТРИЧЕСКИМ ТОКОМ

Электропитание подается на все электрические детали (в том числе термисторы). Не прикасайтесь к ним голыми руками.

ОПАСНО! РИСК ПОРАЖЕНИЯ ЭЛЕКТРИЧЕСКИМ ТОКОМ

Перед обслуживанием отключите электропитание более чем на 10 минут и убедитесь в отсутствии напряжения на контактах емкостей основной цепи или электрических деталях. Перед тем как касаться деталей, убедитесь, что напряжение на них НЕ превышает 50 В постоянного тока. Расположение контактов показано на электрической схеме.

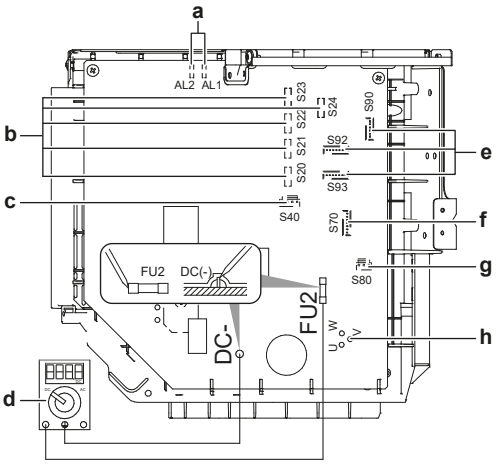

- **a** AL1, AL2 – разъемы для токоподводящих проводов обратных электромагнитных клапанов*
- **b** S20~24 – токоподводящий провод катушки электронного расширительного клапана (помещения A, B, C, D, E)*
- **c** S40 – токоподводящий провод теплового реле перегрузки и реле высокого давления*
- **d** Мультиметр (диапазон напряжения пост. тока)
- **e** S90~93 – разъем для токоподводящего провода термистора
- **f** S70 – разъем для токоподводящего провода электромотора вентилятора
- **g** S80 – разъем для токоподводящего провода 4-ходового клапана
- **h** Разъем для токоподводящего провода компрессора

* Могут отличаться в зависимости от модели.

4.5.1 Характеристики стандартных компонентов электропроводки

Элемент		
Кабель электропитания	Напряжение	220~240 В
	Фаза	1~
	Частота	50 А
	Тип провода	А
Соединительный кабель (внутренний↔наружный блоки)		4-жильный кабель сечением 1,5 мм² или 2,5 мм² под напряжение 220~240 В H05RN-F (60245 IEC 57)
Рекомендованный размыкатель цепи		В
Автоматический выключатель защиты от замыкания на землю		Соответствие законодательным требованиям ОБЯЗАТЕЛЬНО

Модель	A	B
3MXM40, 3AMXM52, 3AMXF52, 3MXF52	3-жильный кабель с сечением 2,5 мм^2 H05RN-F (60245 IEC 57) H07RN-F (60245 IEC 66)	20 A
3MXM52, 3MXF68, 3MXM68, 4MXM68	3-жильный кабель с сечением 4,0 мм^2 H07RN-F (60245 IEC 66)	25 A
4MXM80, 5MXM90	3-жильный кабель с сечением 4,0 мм^2 H07RN-F (60245 IEC 66)	32 A

Электрооборудование должно отвечать требованиям стандарта EN/IEC 61000-3-12 (Европейский/международный технический стандарт, устанавливающий пределы по гармоническим токам, генерируемым оборудованием, подключенным к низковольтным системам общего пользования, с входным током >16 A и ≤75 A на фазу).

4.5.2 Подключение электропроводки к наружному блоку

1 Снимите крышку распределительной коробки (1 винт).

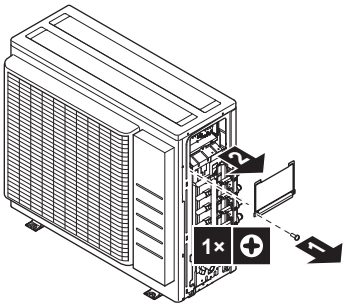

2 Подключите провода, соединяющие внутренние и наружный блоки так, чтобы совпадали номера клемм. Следите за соответствием маркировки трубопроводов и электропроводки.

3 Следите за тем, чтобы электропроводка подходила к помещению.

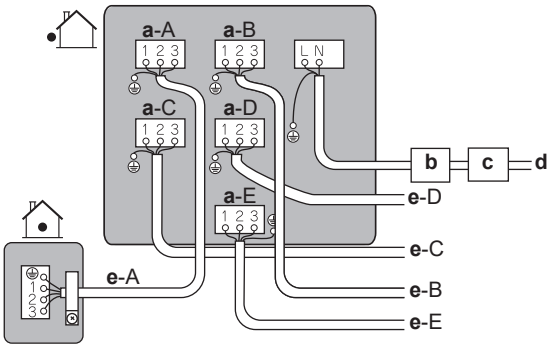

- **a** Клемма для помещения (A, B, C, D, E)
- **b** Размыкатель цепи
- **c** Автоматический выключатель защиты от замыкания на землю
- **d** Провод электропитания
- **e** Соединительная проводка для помещения (A, B, C, D, E)

4 Прочно затяните винты клемм крестовой отверткой.

5 Чуть-чуть подергайте за провода, проверяя, не отходят ли они.

6 Прочно закрепите фиксатор проводки во избежание воздействия извне на концы проводов.

7 Проложите проводку через вырез в днище защитной пластины.

8 Проверьте, не соприкасается ли электропроводка с трубопроводом газообразного хладагента.

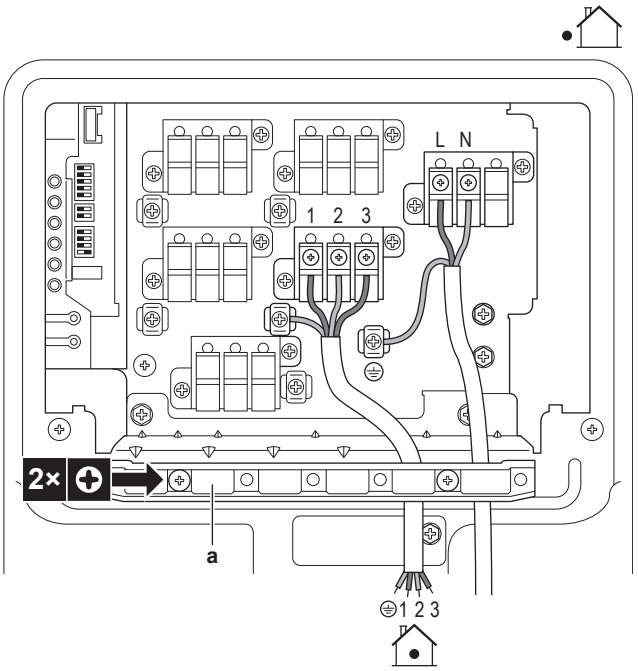

- **a** Фиксатор проводки

9 Установите крышку распределительной коробки и сервисную крышку на место.

4.6 Завершение монтажа наружного агрегата

4.6.1 Завершение монтажа наружного блока

1 Изолируйте и закрепите трубопровод хладагента и соединительный кабель следующим образом:

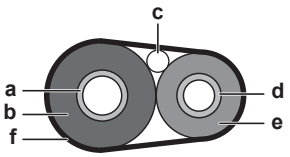

- **a** Газовая трубка
- **b** Изоляция газовой линии
- **c** Соединительный кабель
- **d** Жидкостная линия
- **e** Изоляция жидкостной линии
- **f** Внешняя обмотка

2 Установите сервисную крышку.

4.6.2 Функция энергосбережения в режиме ожидания

Энергосбережение в режиме ожидания:

- электропитание наружного блока отключается;
- внутренний блок переводится в энергосберегающий режим ожидания.

Функцией энергосбережения в режиме ожидания оснащаются следующие блоки:

3MXM40, 3MXM52, 3AMXM52	FTXM, FTXP, FTXJ, FVXM

В любой другой внутренний блок нужно вставить разъем для приведения в действие энергосберегающей функции в режиме ожидания.

Функция энергосбережения в режиме ожидания перед отгрузкой блока отключается.

Перевод оборудования в энергосберегающий режим ожидания

Предварительные условия: ОБЯЗАТЕЛЬНО отключите главный источник электропитания.

1 Снимите сервисную крышку.

2 Отсоедините селективный разъем блока, несовместимого с энергосберегающим режимом ожидания.

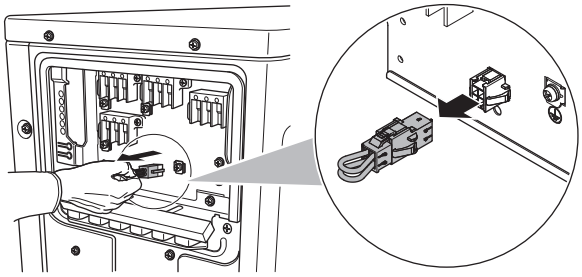

3 Включите главный источник электропитания.

4.6.3 Функция приоритетного помещения

ИНФОРМАЦИЯ

- Первичные настройки функции приоритета помещений задаются во время монтажа блока. Выясните у заказчика, в каких помещениях он собирается пользоваться этой функцией, после чего задайте нужные настройки во время монтажа.
- Приоритетную настройку можно задать внутреннему блоку системы кондиционирования только в одном помещении.

Внутренний блок, установленный в приоритетном помещении, пользуется приоритетом в перечисленных далее случаях:

- **Приоритет режима работы:** Если приоритет задан любому из внутренних блоков, остальные внутренние блоки переходят в режим ожидания.
- **Приоритет при работе в режиме повышенной мощности:** Если внутренний блок, заданный как приоритетный, работает в режиме повышенной мощности, то производительность остальных внутренних блоков снижается.
- **Приоритет при работе в тихом режиме:** Если внутренний блок, установленный в приоритетном помещении, работает в тихом режиме, то в этот режим переходит и наружный блок.

Выясните у заказчика, в каких помещениях он собирается пользоваться этой функцией, после чего задайте нужные настройки во время монтажа. Приоритетным помещением удобно назначать гостиную.

Активация функции приоритетного помещения

1 Снимите сервисную крышку с коммутационной платы.

2 Переведите в положение ВКЛ выключатель (SW4) того внутреннего блока, у которого нужно активировать функцию приоритетного помещения.

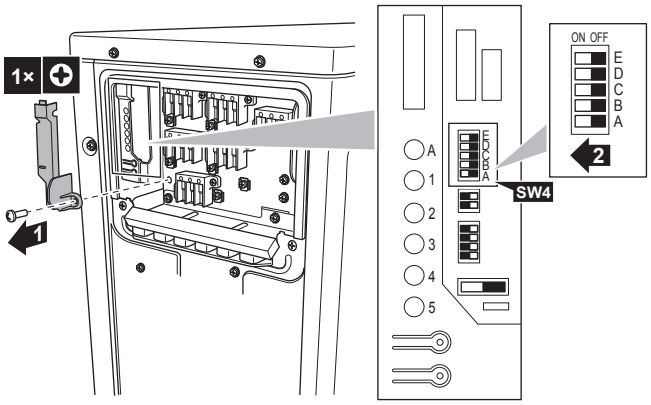

3 Сбросьте питание.

4.6.4 Тихий ночной режим

В тихом ночном режиме снижается шум при работе наружного блока в ночное время. Хладопроизводительность блока тоже немного снижается. Объяснив заказчику принцип действия тихого ночного режима, выясните, собирается ли он пользоваться этой функцией.

Включение тихого ночного режима

1 Снимите сервисную крышку с коммутационной платы.

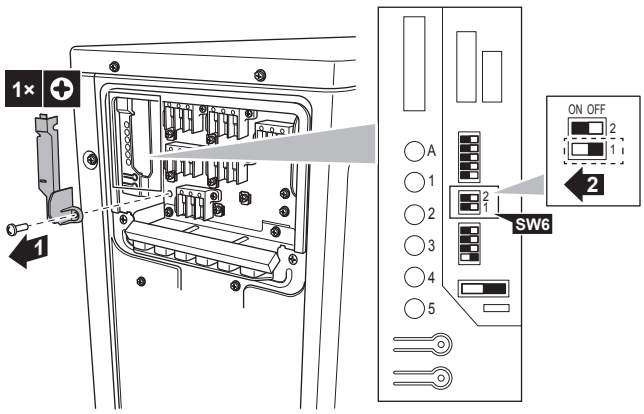

2 Переведите выключатель тихого ночного режима (SW6-1) в положение ВКЛ.

4.6.5 Блокировка теплового режима

Блокировка теплового режима ограничивает работу блока на обогрев.

Активация блокировки теплового режима

1 Снимите сервисную крышку с коммутационной платы.

2 Переведите выключатель блокировки теплового режима (SW5-1) в положение ВКЛ.

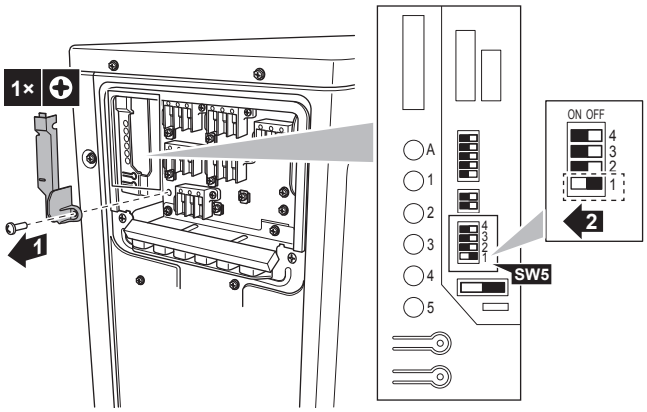

4.6.6 Блокировка режима охлаждения

Блокировка режима охлаждения ограничивает работу блока на охлаждение. Возможна принудительная работа в режиме охлаждения.

Характеристики корпуса и контактов разъема: Оборудование серии ST, корпус VHR-5N, контакт SVH-21T-1,1

Гибридное оборудование в составе мультисистемы, у которого режим охлаждения заблокирован, с тепловым насосом не работает.

Активация блокировки режима охлаждения

1 Замкните контакты 3 и 5 разъема S15.

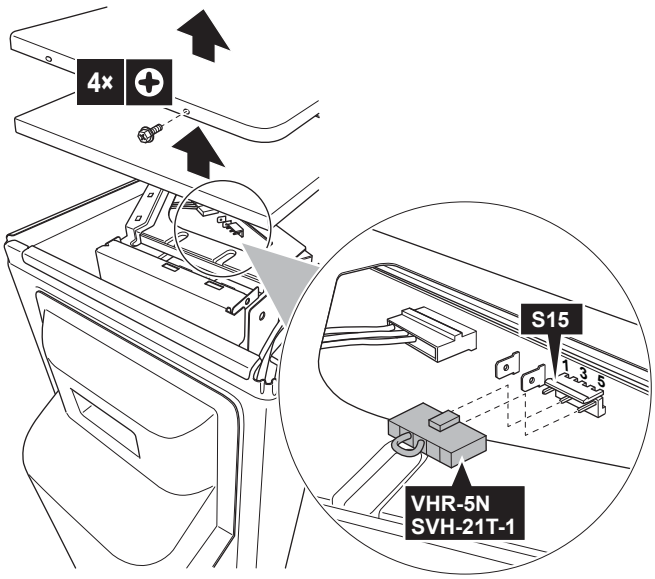

5 Пусконаладка

ПРИМЕЧАНИЕ

Общий перечень проверок при пусконаладке. Помимо указаний по пусконаладке в данной главе, можно также воспользоваться общим перечнем проверок при пусконаладке, размещенным на Daikin Business Portal (требуется аутентификация).

Общий перечень проверок при пусконаладке, служащий дополнением к указаниям в данной главе, можно использовать в качестве руководства и шаблона отчета при проведении пусконаладки и сдаче системы пользователю.

ПРИМЕЧАНИЕ

Блок допускается к эксплуатации ТОЛЬКО с термисторами и (или) датчиками/реле давления. ИНАЧЕ может возникнуть угроза возгорания компрессора.

5.1 Предпусковые проверочные операции

Сразу же после монтажа блока проверьте перечисленное ниже. После проверки по всем пунктам блок необходимо закрыть. Питание можно подавать только на закрытый блок.

☐	**Внутренний агрегат** установлен правильно.
☐	**Наружный агрегат** установлен правильно.
☐	Система надлежащим образом **заземлена** а заземляющие клеммы надежно закреплены.
☐	**Напряжение питания** соответствует значению, указанному на имеющейся на блоке идентификационной табличке.
☐	В распределительной коробке НЕТ **неплотных соединений** или поврежденных электрических компонентов.
☐	Внутри комнатного и наружного блоков НЕТ **поврежденных компонентов** и **сжатых труб**.
☐	НЕТ **утечек хладагента**.
☐	**Трубопроводы хладагента** (газообразного и жидкого) термоизолированы.
☐	Установлены трубы надлежащего размера, и сами **трубопроводы** правильно изолированы.
☐	**Запорные вентили** наружного агрегата (для газа и жидкости) полностью открыты.
☐	**Дренаж** Проследите за тем, чтобы слив был равномерным. **Возможное следствие:** Возможно вытекание конденсата.
☐	На внутренний блок поступают сигналы с **интерфейса пользователя**.
☐	Указанные провода используются для **соединительного кабеля**.
☐	**Предохранители** или иные предохранительные устройства устанавливаются по месту монтажа оборудования согласно указаниям, изложенным в этом документе. Замена их перемычками НЕ допускается.
☐	Проверьте электропроводку и трубопроводы каждого внутреннего блока на совпадение маркировка помещения (A~E).
☐	Проверьте, не заданы ли 2 или больше помещений как приоритетные. Имейте в виду, что нельзя задавать приоритетными помещения, которые обслуживаются генератором DHW или гибридным оборудованием в составе мультисистемы.

5.2 Перечень проверок во время пуско-наладки

☐	Проверка **электропроводки**.
☐	**Выпуск воздуха**.

☐	**Пробный запуск**.

5.3 Опытная эксплуатация и испытания

Прежде чем пользоваться этой функцией с гибридным оборудованием в составе мультисистемы, необходимо принять ряд мер предосторожности. Дополнительную информацию см. в руководстве по монтажу внутреннего блока и (или) в справочнике для монтажника внутренних блоков.

☐	Перед пробным запуском измерьте напряжение на стороне первого контура **защитного размыкателя**.
☐	Проверьте совместимость всех **трубопроводов и электропроводки**.
☐	**Запорные вентили** наружного агрегата (для газа и жидкости) полностью открыты.

Инициализация мультисистемы может занять несколько минут в зависимости от количества подключенных внутренних блоков и дополнительного оборудования.

5.3.1 Проверка электропроводки на сбои

Функция проверки электропроводки на сбои автоматически проверяет работоспособность проводки и устраняет сбои. Она полезна для проверки электропроводки, состояние которой НЕЛЬЗЯ проверить визуально, например из-за подземной прокладки.

Этой функцией НЕЛЬЗЯ пользоваться в течение 3 минут после срабатывания защитного размыкателя, а также при наружной температуре ≤5°C.

Выполнение проверки электропроводки на сбои

ИНФОРМАЦИЯ

- Электропроводку следует проверять на сбои, только если нет уверенности в правильном подсоединении проводки и трубопроводов.
- После проверки электропроводки на сбои тепловой насос в составе гибридной системы с несколькими внутренними блоками нельзя включать в течение 72 часов. В это время гибридная система работает с газовым бойлером.

1 Снимите крышку с коммутационной платы.

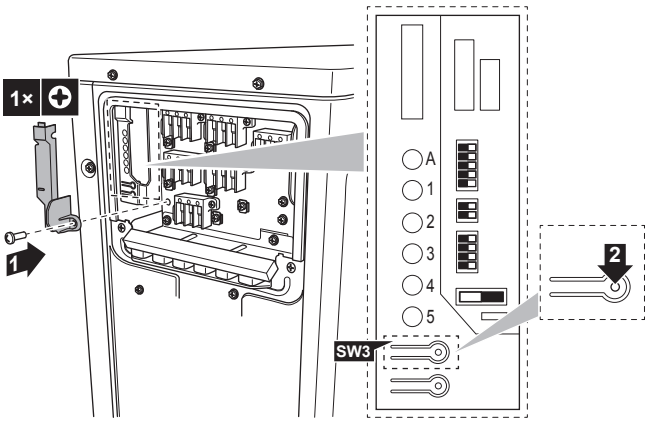

2 Нажмите выключатель проверки электропроводки на сбои (SW3) на коммутационной плате наружного блока.

Результат: Индикаторы диагностики показывают, возможно ли устранение сбоев или нет. Подробную информацию о том, как читать индикаторы диагностики, смотрите в руководстве по техническому обслуживанию.

Результат: Устранение сбоев в работе электропроводки занимает 15-20 минут. Если автоматическое устранение сбоев невозможно, проверьте электропроводку и трубопроводы внутреннего блока обычными способами.

ИНФОРМАЦИЯ

- Число индикаторов зависит от количества помещений.
- Функция проверки электропроводки на сбои НЕ работает при наружной температуре ≤5°C.
- По завершении проверки электропроводки на сбои индикаторы продолжат светиться вплоть до запуска системы в обычном режиме.
- Выполняйте диагностику, соблюдая инструкции. Инструкции по диагностике сбоев подробно изложены в руководстве по обслуживанию.

Состояние индикаторов:

- Все индикаторы мигают: автоматическое устранение сбоев невозможно.
- Индикаторы мигают попеременно: автоматическое устранение сбоев выполнено.
- Светится один или сразу несколько индикаторов: аварийная остановка системы (выполните диагностике в порядке, изложенном на обратной стороне правой панели, кроме того, см. руководство по обслуживанию).

5.3.2 Для проведения пробного запуска

Предварительные условия: Источник электропитания ДОЛЖЕН находиться в пределах указанного расстояния.

Предварительные условия: Пробный запуск можно выполнять в режиме как охлаждения, так и обогрева.

Предварительные условия: Пробный запуск для проверки работоспособности всех функций, деталей и узлов выполняется по инструкциям, изложенным в руководстве по эксплуатации внутреннего блока.

1 В режиме охлаждения нужно выбрать самую низкую программируемую температуру. В режиме обогрева нужно выбрать самую высокую программируемую температуру.

2 После того, как внутренний блок проработает минут 20, замерьте температуру на входе и выходе блока. Разница должна превышать 8°C (в режиме охлаждения) или 20°C (при работе на обогрев).

3 Сначала проверьте работоспособность каждого из внутренних блоков по отдельности, а затем — всех вместе. Проверьте работоспособность как в режиме обогрева, так и охлаждения.

4 По окончании пробного запуска задайте нормальную температуру. В режиме охлаждения: 26~28°C, в режиме обогрева: 20~24°C.

ИНФОРМАЦИЯ

- При необходимости пробный запуск можно прерывать.
- После выключения блока его нельзя запускать снова приблизительно 3 минуты.
- Чтобы защитить блок, иногда выброса воздуха не производится в течение примерно 15 минут после пробного запуска в режиме обогрева с включенным защитным размыкателем.
- Во время пробного запуска работать должен только кондиционер. Во время пробного запуска НЕЛЬЗЯ включать гибридное оборудование в составе мультисистемы или генератор DHW.
- Во время работы в режиме охлаждения на запорном клапане в контуре газообразного хладагента и других деталях может образовываться иней. Это нормально и не должно вызывать опасений.

ИНФОРМАЦИЯ

- Блок потребляет электроэнергию даже в положении ВЫКЛ.
- С восстановлением подачи электропитания после сбоя система возобновляет работу в заданном до сбоя режиме.

5.4 Запуск наружного агрегата

Конфигурация и пусконаладка системы рассмотрены в руководстве по монтажу внутреннего агрегата.

6 Утилизация

ПРИМЕЧАНИЕ

НЕ пытайтесь демонтировать систему самостоятельно: демонтаж системы, удаление холодильного агента, масла и других компонентов ДОЛЖНЫ проводиться в соответствии с действующим законодательством. Блоки НЕОБХОДИМО сдавать на специальную перерабатывающую станцию для утилизации, переработки и вторичного использования.

6.1 Порядок откачка хладагента

ПРИМЕЧАНИЕ

Прежде чем активировать эту функцию и пользоваться ею в работе с гибридным оборудованием в составе мультисистемы, нужно обязательно принять все необходимые меры предосторожности во избежание повреждения водяного теплообменника из-за замерзания. Подробнее см. руководство по монтажу внутренних блоков.

Пример: Для защиты окружающей среды выполните откачку пред перемещением или утилизацией блока.

ОПАСНО! ВЗРЫВООПАСНО

Откачка хладагента в случае протечки. Правило, которое необходимо соблюдать при откачке хладагента из системы в случае его протечки:

- НЕЛЬЗЯ пользоваться автоматической функцией откачки из блока, обеспечивающей сбор всего хладагента из системы с его закачкой в наружный блок. **Возможное следствие:** Самовозгорание и взрыв работающего компрессора из-за поступления в него воздуха.
- Пользуйтесь отдельной системой рекуперации, чтобы НЕ включать компрессор блока.

ПРИМЕЧАНИЕ

Во время откачки, прежде чем отсоединять трубопровод хладагента, выключите компрессор. Если во время откачки компрессор продолжает работать, а запорный вентиль открыт, при отсоединении трубопровода хладагента воздух будет всасываться в систему. Вследствие ненормального давления в контуре хладагента возможны поломка компрессора или повреждение системы.

Полностью откачайте из системы хладагент в наружный блок.

1. Снимите крышки с запорных вентилей контуров жидкого и газообразного хладагента.
2. Запустите систему на принудительное охлаждение. См. параграф «6.2 Для запуска и остановки принудительного охлаждения» [▶ 18].
3. Спустя 5-10 минут (или 1-2 минуты, если температура окружающего воздуха ниже −10°C) перекройте шестигранным гаечным ключом запорный вентиль контура жидкого хладагента.
4. С помощью коллектора проверьте, достигнут ли вакуум.
5. Спустя 2-3 минуты перекройте запорный вентиль контура газообразного хладагента и остановите принудительное охлаждение.

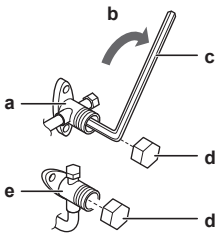

- **a** Запорный вентиль трубопровода газообразного хладагента
- **b** Направление перекрытия
- **c** Шестигранный ключ
- **d** Крышка клапана
- **e** Запорный вентиль в контуре жидкого хладагента

6.2 Для запуска и остановки принудительного охлаждения

1. Отключите электропитание.
2. Снимите сервисную крышку и крышку распределительной коробки.
3. Снимите крышку с коммутационной платы.
4. Переведите DIP-переключатели SW5 и SW6 в положение ВЫКЛ.
5. Переведите DIP-переключатель SW2 в положение COOL.

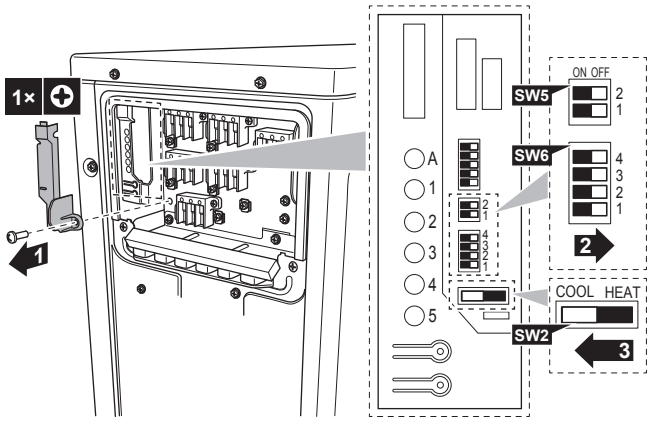

6 Установите на место крышку коммутационной платы, сервисную крышку и крышку распределительной коробки.

7 Включите наружный блок.

8 Для запуска принудительного охлаждения нажмите выключатель работы принудительного охлаждения SW1.

9 Для остановки принудительного охлаждения нажмите выключатель работы принудительного охлаждения SW1.

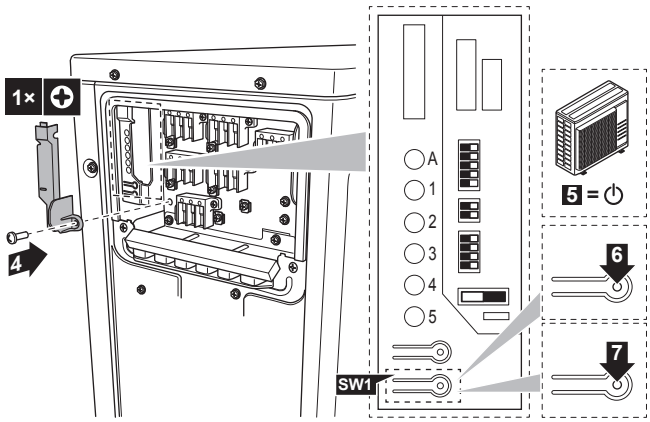

ПРИМЕЧАНИЕ

Во время работы в режиме принудительного охлаждения температура воды должна оставаться выше 5°C (см. показания температуры внутреннего агрегата). Для этого можно, например, активировать все вентиляторы фанкойлов.

7 Технические данные

- **Подборка** самых свежих технических данных размещена на региональном веб-сайте Daikin (в открытом доступе).
- **Полные** технические данные в самой свежей редакции размещаются на интернет-портале Daikin Business Portal (требуется авторизация).

7.1 Схема электропроводки

7.1.1 Унифицированные обозначения на электрических схемах

Применяемые детали и нумерацию см. в электрических схемах блоков. Детали нумеруются арабскими цифрами в порядке по возрастанию, каждая деталь представлена в приведенном ниже обзоре символом «*» в номере детали.

Значок	Значение	Значок	Значение
	Размыкатель цепи		Защитное заземление
	Соединение		Заземление (винт)
	Разъем		Выпрямитель
	Заземление		Релейный разъем
	Электропроводка по месту установки		Короткозамыкающийся разъем
	Плавкий предохранитель		Клемма
INDOOR	Внутренний блок		Клеммная колодка
OUTDOOR	Наружный блок		Зажим проводов

Значок	Цвет	Значок	Цвет
BLK	Черный	ORG	Оранжевый
BLU	Синий	PNK	Розовый
BRN	Коричневый	PRP, PPL	Фиолетовый
GRN	Зеленый	RED	Красный
GRY	Серый	WHT	Белый
		YLW	Желтый

Значок	Значение
A*P	Печатная плата
BS*	Кнопка ВКЛ/ВЫКЛ, рабочий выключатель
BZ, H*C	Зуммер
C*	Конденсатор
AC*, CN*, E*, HA*, HE*, HL*, HN*, HR*, MR*_A, MR*_B, S*, U, V, W, X*A, K*R_*	Соединение, разъем
D*, V*D	Диод
DB*	Диодный мост
DS*	DIP-переключатель
E*H	Нагреватель
FU*, F*U, (характеристики см. на плате внутри блока)	Плавкий предохранитель
FG*	Разъем (заземление рамы)
H*	Жгут электропроводки
H*P, LED*, V*L	Контрольная лампа, светодиод
HAP	Светодиод (индикатор – зеленый)
HIGH VOLTAGE	Высокое напряжение
IES	Датчик «Умный глаз»
IPM*	Интеллектуальный блок питания
K*R, KCR, KFR, KHuR, K*M	Магнитное реле
L	Фаза
L*	Змеевик
L*R	Реактор
M*	Шаговый электромотор
M*C	Электромотор компрессора
M*F	Электромотор вентилятора
M*P	Электромотор сливного насоса
M*S	Электромотор перемещения заслонок
MR*, MRCW*, MRM*, MRN*	Магнитное реле

Значок	Значение
N	Нейтраль
n=*, N=*	Кол-во проходов через ферритовый сердечник
PAM	Амплитудно-импульсная модуляция
PCB*	Печатная плата
PM*	Блок питания
PS	Импульсный источник питания
PTC*	Термистор PTC
Q*	Биполярный транзистор с изолированным затвором (БТИЗ)
Q*DI	Автоматический выключатель защиты от замыкания на землю
Q*L	Устройство защиты от перегрузки
Q*M	Термовыключатель
R*	Резистор
R*T	Термистор
RC	Приемное устройство
S*C	Ограничительный выключатель
S*L	Поплавковое реле уровня
S*NPH	Датчик давления (высокого)
S*NPL	Датчик давления (низкого)
S*PH, HPS*	Реле давления (высокого)
S*PL	Реле давления (низкого)
S*T	Термостат
S*RH	Датчик влажности
S*W, SW*	Рабочий выключатель
SA*, F1S	Импульсный разрядник
SR*, WLU	Приемник сигнала
SS*	Селекторный выключатель
SHEET METAL	Крепежная пластина клеммной колодки
T*R	Трансформатор

Значок	Значение
TC, TRC	Передатчик сигналов
V*, R*V	Варистор
V*R	Диодный мост
WRC	Беспроводной пульт дистанционного управления
X*	Клемма
X*M	Клеммная колодка (блок)
Y*E	Змеевик электронного терморегулирующего вентиля
Y*R, Y*S	Змеевик обратного электромагнитного клапана
Z*C	Ферритовый сердечник
ZF, Z*F	Фильтр подавления помех
A*P	Печатная плата
BS*	Кнопка ВКЛ/ВЫКЛ, рабочий выключатель
BZ, H*C	Зуммер
C*	Конденсатор
AC*, CN*, E*, HA*, HE*, HL*, HN*, HR*, MR*_A, MR*_B, S*, U, V, W, X*A, K*R_*	Соединение, разъем

7.2 Схема трубопроводов: Наружный блок

Классификация по категориям в соответствии с директивой PED:

- Реле высокого давления: категория IV
- Компрессор: категория II
- Коллектор: 4MXM80 и 5MXM90 относятся к категории II, прочие модели – к категории I
- Прочие компоненты: см. параграф 3 статьи 4 директивы PED

ПРИМЕЧАНИЕ

Сброс сработавшего реле высокого давления производится ТОЛЬКО квалифицированным специалистом.

3MXM40, 3MXM52, 3AMXM52, 3AMXF52, 3MXF52

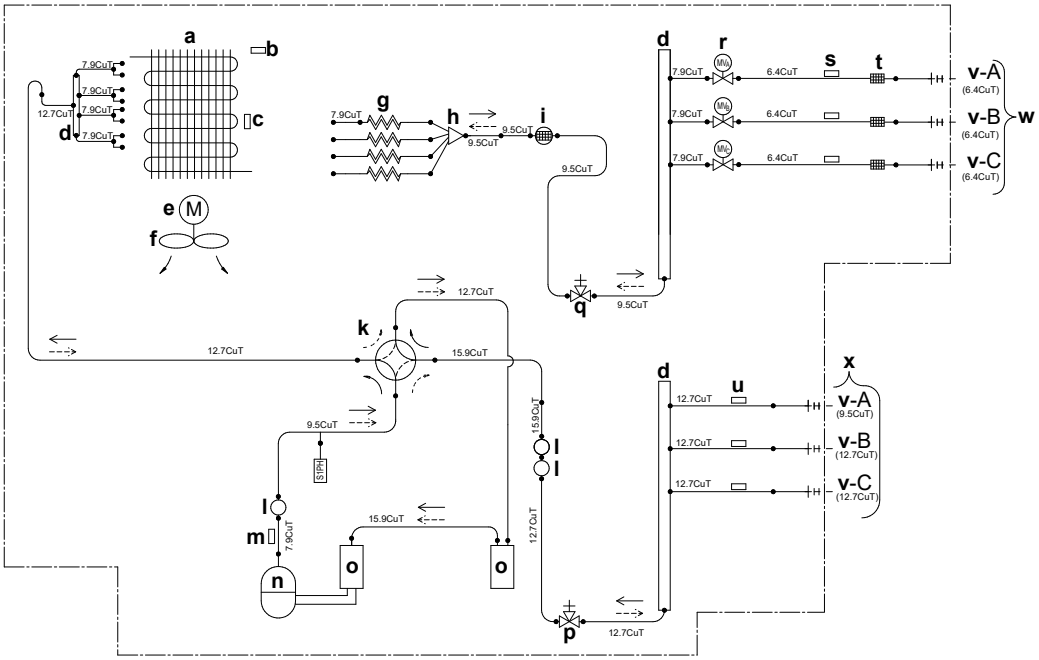

3MXM68, 3MXF68

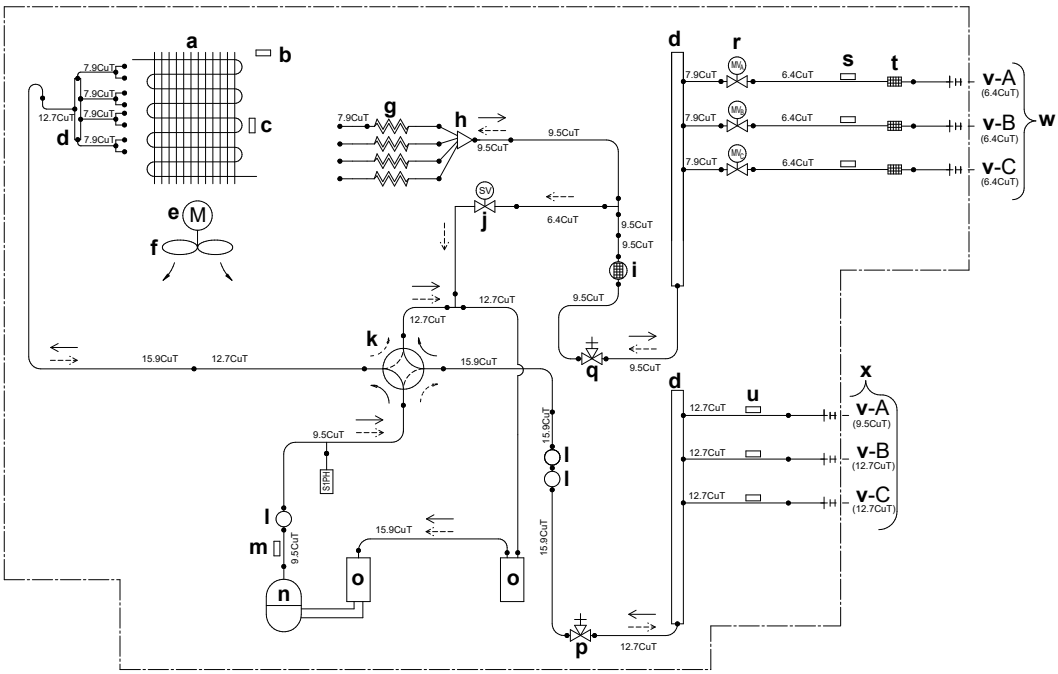

4MXM68

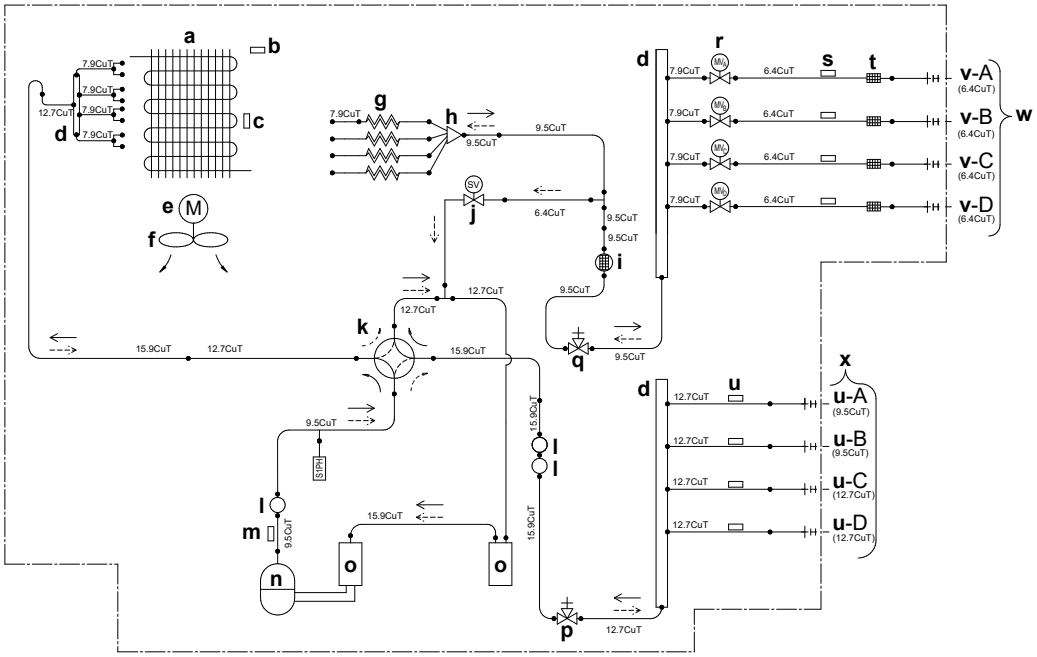

4MXM80

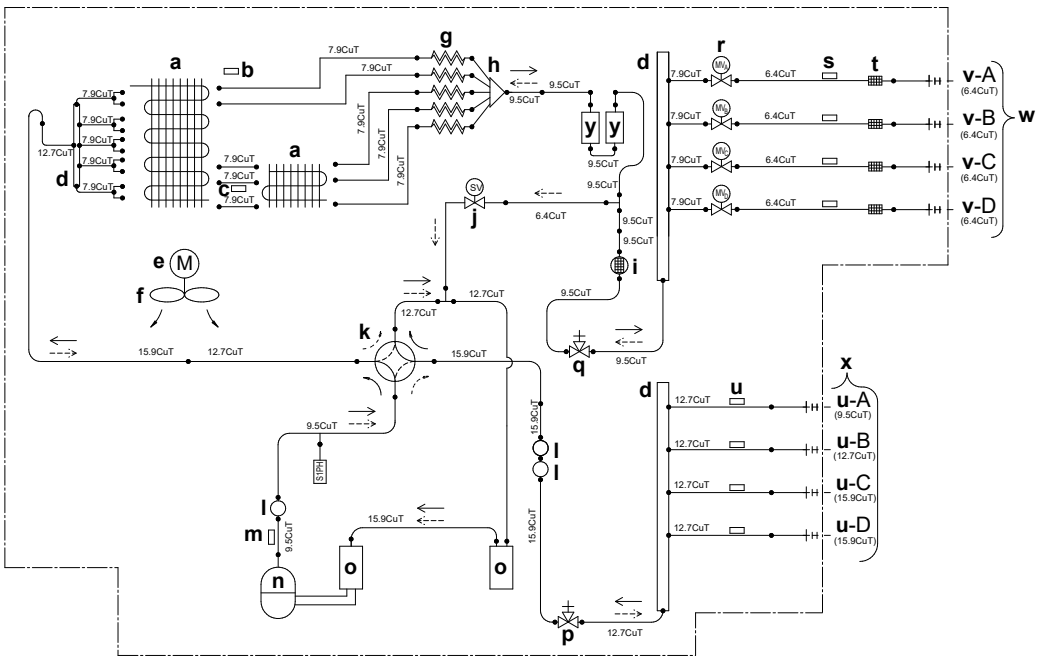

5MXM90

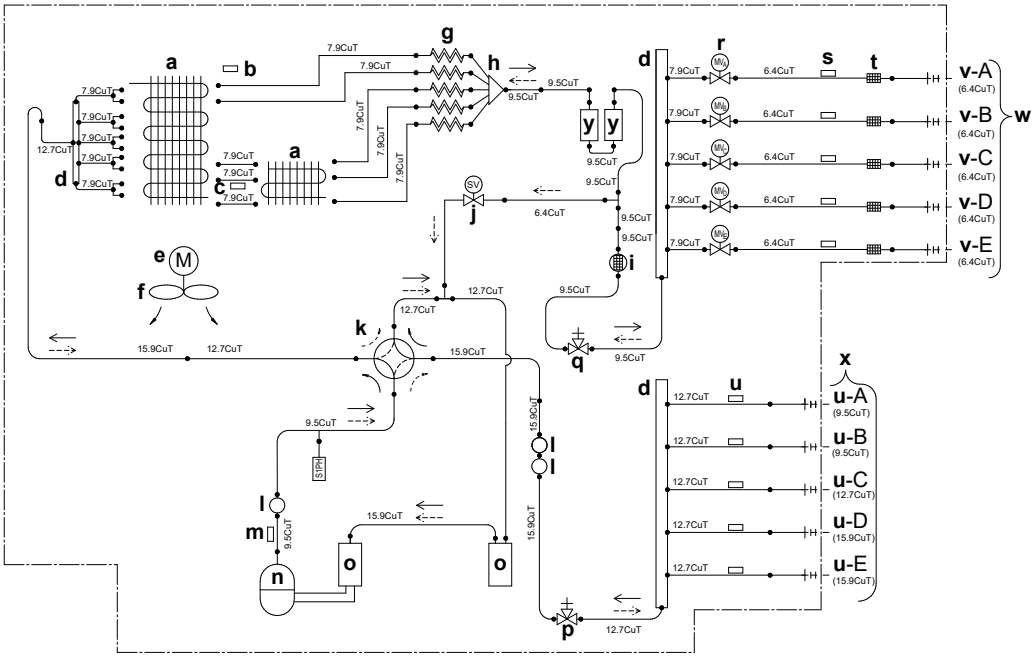

a	Теплообменник
b	Термистор температуры наружного воздуха
c	Термистор теплообменника
d	Рефнет-коллектор
e	Электромотор вентилятора
f	Лопастной вентилятор
g	Капиллярная трубка
h	Распределитель
i	Глушитель с фильтром
j	Электромагнитный клапан
k	4-ходовой клапан
l	Глушитель
m	Термистор трубопровода нагнетания
n	Компрессор
o	Аккумулятор
p	Запорный вентиль трубопровода газообразного хладагента
q	Запорный вентиль в контуре жидкого хладагента
r	Электронный расширительный клапан
s	Термистор (в контуре жидкого хладагента)
t	Фильтр
u	Термистор (в контуре газообразного хладагента)
v	Помещение
w	Трубопровод жидкого хладагента по месту установки
x	Трубопровод газообразного хладагента по месту установки
y	Приемник жидкости
S1PH	Реле высокого давления (с автоматическим сбросом)
→	Поток хладагента в режиме охлаждения
--→	Поток хладагента в режиме обогрева

Copyright 2019 Daikin

DAIKIN INDUSTRIES CZECH REPUBLIC s.r.o.
U Nové Hospody 1/1155, 301 00 Plzeň Skvrňany, Czech Republic

DAIKIN EUROPE N.V.
Zandvoordestraat 300, B-8400 Oostende, Belgium

3P600450-1 2019.10