Split

Кондиционирование воздуха
Технические данные

3MXM-N

СОДЕРЖАНИЕ

3MXM-N

1 Характеристики 2

2 Технические характеристики 3
Технические параметры 3
Электрические параметры 4

3 Электрические параметры 5
Электрические данные 5

4 Таблица сочетания 6

5 Размерные чертежи 14

6 Центр тяжести 16

7 Схемы трубопроводов 18

8 Монтажные схемы 19
Монтажные схемы - Одна фаза 19

9 Данные об уровне шума 20
Спектр звукового давления 20

10 Рабочий диапазон 21

1 Характеристики

- Значения сезонной эффективности до A+++ в режиме охлаждения и до A++ в режиме нагрева благодаря применению самых современных технологий и интеллектуальных систем
- К одному наружному блоку мульти-системы можно подсоединять до 3 внутренних блоков; управление каждым внутренним блоком осуществляется отдельно, при этом блоки не обязательно устанавливать одновременно или в одном помещении
- Выбор системы на R-32 снижает уровень воздействия на окружающую среду на 68% по сравнению R-410A и непосредственно снижает потребление энергии благодаря высокой энергоэффективности
- Возможность подсоединения различных внутренних блоков: например, настенные блоки, угловые потолочные блоки кассетного типа, потолочные блоки скрытого монтажа
- Наружные блоки имеют роторный компрессор, который славится низким уровнем шума и высокими показателями энергосбережения

С инвертором

2 Технические характеристики

2-1 Технические параметры					3MXM40N	3MXM52N	3MXM68N
Корпус	Цвет				Слоновая кость_		
Размеры	Блок	Высота		мм	734		
		Ширина		мм	958		
		Глубина		мм	340		
	Упакованный блок	Высота		мм	820		
		Ширина		мм	1.050		
		Глубина		мм	480	840	
Вес	Блок			кг	57		62
	Упакованный блок			кг	61		66
Упаковка	Вес			кг	4		
Теплообменник	Длина			мм	920 / 0	920	
	Ряды	Количество			2		
	Шаг ребер			мм	1,4		
	Ступени	Количество			32		
	Тип трубы				Hi-XA		
	Ребро	Тип			WHS8 ГИДРОФИЛЬНОЕ ОРЕБРЕНИЕ		
		Обработка			Антикоррозионная обработка		
Компрессор	Model				2YC40JXD#C		2YC71DXD#C
	Тип				Герметичный компрессор ротационного типа		
	Выход			Вт	1.300		2.400
Fan	Тип				Осевой вентилятор_		
	Расход воздуха	Cooling	Выс.	м /мин	42		46,5
				куб. фт/мин	1.483		1.642
			Nom.	м /мин	42		42,5
				куб. фт/мин	1.483		1.501
			Сверхнизкий	м /мин	24		24,1
				куб. фт/мин	847		851
		Нагрев	Выс.	м /мин	41		43,8
				куб. фт/мин	1.447		1.547
			Ном.	м /мин	41		43,8
				куб. фт/мин	1.447		1.547
			Сверхнизкий	м /мин	24		24,1
				куб. фт/мин	847		851
	Потребляемая мощность	Охлаждение	Стандарт	Вт	773	1.093	-
		Нагрев	Стандарт	Вт	865	1.394	-
Двигатель вентилятора	Модель				D55F-31		
	Выход			Вт	55		
	Скорость	Охлаждение	Выс.	об/мин	700		760
			Ном.	об/мин	700		
			Низк.	об/мин	-		420
			Самый низкий	об/мин	420		-
		Нагрев	Выс.	об/мин	680		720
			Ном.	об/мин	680		720
			Низк.	об/мин	-		420
			Самый низкий	об/мин	420		-
Уровень звуковой мощности	Охлаждение			дБ(A)	59		61
	Нагрев			дБ(A)	59		61
Уровень звукового давления	Охлаждение	Ном.		дБ(A)	46		48
	Нагрев	Ном.		дБ(A)	47		48

2 Технические характеристики

2-1 Технические параметры					3MXM40N	3MXM52N	3MXM68N
Рабочий диапазон	Охлаждение	Темп. нар. возд.	Мин.	°CDB	-10		
			Макс.	°CDB	46		
	Нагрев	Темп. нар. возд.	Мин.	°CWB	-15		
			Макс.	°CWB	18		
Хладагент	Тип				R-32		
	Заправка			кг	1,80		2,00
				TCO_2eq	1,2		1,4
	GWP				675		
Подсоединение труб	Жидкость	Количество			3		
		НД		мм	6,35		
	Газ	Количество			1		
		НД		мм	9,5		
	Дренаж	ID		мм	16		
	Газ 2	Количество			2		
		НД		мм	12,7		
	Длина трубы	Макс.	НБ - ВБ	м	25		
	Дополнительная заправка хладагента			кг/м	0.02 (для длины труб свыше 30 м)		
	Перепад уровней	IU - OU	Макс.	м	15		
		IU - IU	Макс.	м	7,5		
	Теплоизоляция				Трубопроводы для жидкости и газа		
	Общая длина трубопроводов	Система	Фактическая	м	50		
Масло хладагента	Тип				FW68DA		
	Объем заправки			л	0,65		0,90

Стандартные аксессуары : Инструкции по установке; Количество : 1;

Стандартные аксессуары : Пакет для винтов; Количество : 1;

Стандартные аксессуары : Сливная пробка; Количество : 1;

Стандартные аксессуары : Сливная крышка (1); Количество : 6;

Стандартные аксессуары : Сливная крышка (2); Количество : 3;

Стандартные аксессуары : Узел переходника; Количество : 1;

2-2 Электрические параметры				3MXM40N	3MXM52N	3MXM68N
Электропитание	Наименование			V1		
	Фаза			1~		
	Частота		Гц	50		
	Напряжение		В	220-240		
Ток - 50 Гц	Макс. ток предохранителя (MFA)		A	30		
Ток	Номинальный рабочий ток (RLA)	Охлаждение	A	3,78	5,34	8,37
		Нагрев	A	4,23	6,81	9,49
	Пусковой ток	Охлаждение	A	4,1	4,6	9,8
		Нагрев	A	4,1	4,6	9,8
Ток - 60 Гц	Maximum fuse amps (MFA)		A	-		

Примечания

Содержит фторированные парниковые газы

3 Электрические параметры

3 - 1 Электрические данные

3MXM40-52N

Модель		Агрегат				Электропитание		COMP.		OFM	
Наружный	H/P C/O	Гц	Напряжение	MIN.	MAX.	MCA	MFA	MSC	RLA	кВт	FLA
3MXM40N2V1B	H/P	50	220	198	242	15,8	30	4,1	3,13	0,056	0,37
			230	207	253				2,99		
			240	216	364				2,87		
3MXM52N2V1B	H/P	50	220	198	242	15,8	30	5,5	4,97	0,056	0,37
			230	207	253				4,75		
			240	216	364				4,55		
3AMXM52N2V1B	H/P	50	220	198	242	15,8	30	6,1	4,42	0,056	0,37
			230	207	253				4,23		
			240	216	364				4,06		

Обозначения

MCA: Минимальный ток в цепи [A]
MFA: Максимальный ток плавкого предохранителя [A]
MSC: Максимальный ток при пуске компрессора [A]
RLA: Номинальный ток нагрузки [A]
OFM: Мотор наружного вентилятора [A]
FLA: Ток при полной нагрузке [A]
kW: Номинальная выходная мощность мотора вентилятора

Примечания

1. RLA основаны на следующих условиях.
   Охлаждение
   Температура в помещении 27°C DB / 19°C WB
   Температура снаружи 35°C DB
2. Диапазон изменения
   Устройства подходят для использования в электрических системах, где подаваемое на разъемы блока напряжение не ниже и не выше указанных пределов.
3. Максимально допустимое различие напряжения фаз составляет 2%.
4. Сечение проводника следует выбирать по MCA.
5. MFA используется для выбора автоматического выключателя и прерывателя для защиты от замыкания на землю.
   Автоматический выключатель защиты от замыкания на

3D106203

3MXM68N

Модель		Агрегат				Электропитание		COMP.		OFM	
Наружный	H/P C/O	Гц	Напряжение	MIN.	MAX.	MCA	MFA	MSC	RLA	кВт	FLA
3MXM68N2V1B	H/P	50	220	198	242	21,0	30	9,8	8,76	0,056	0,37
			230	207	253				8,37		
			240	216	264				8,03		
4MXM68N2V1B	H/P	50	220	198	242	21,0	30	8,3	7,65	0,056	0,37
			230	207	253				7,31		
			240	216	264				7,01		
4MXM80N2V1B	H/P	50	220	198	242	21,0	30	11,2	9,32	0,075	0,50
			230	207	253				8,91		
			240	216	264				8,54		
5MXM90N2V1B	H/P	50	220	198	242	24,5	30	11,8	10,40	0,075	0,50
			230	207	253				9,94		
			240	216	264				9,53		

Обозначения

MCA: Минимальный ток в цепи [A]
MFA: Максимальный ток плавкого предохранителя [A]
MSC: Максимальный ток при пуске компрессора [A]
RLA: Номинальный ток нагрузки [A]
OFM: Мотор наружного вентилятора [A]
FLA: Ток при полной нагрузке [A]
kW: Номинальная выходная мощность мотора вентилятора

Примечания

1. RLA основаны на следующих условиях.
   Охлаждение
   Температура в помещении 27°C DB / 19°C WB
   Температура снаружи 35°C DB
2. Диапазон изменения
   Устройства подходят для использования в электрических системах, где подаваемое на разъемы блока напряжение не ниже и не выше указанных пределов.
3. Максимально допустимое различие напряжения фаз составляет 2%.
4. Сечение проводника следует выбирать по MCA.
5. MFA используется для выбора автоматического выключателя и прерывателя для защиты от замыкания на землю.
   Автоматический выключатель защиты от замыкания на

3D106208

4 Таблица сочетания

4 - 1 Таблица сочетания

3MXM-N

В таблице сочетаний агрегат для подготовки горячей воды бытового потребления или блок Hybrid для мультисистемы указывается посредством показателя мощности.
Для агрегата для подготовки горячей воды бытового потребления для мультисистемы используется показатель мощности "2.0". Применимый показатель мощности для блока Hybrid для мультисистемы указывается в соответст вующем листе данных "Технические хара

Если в системе установлен агрегат для подготовки горячей воды бытового потребления или блок Hybrid для мультисистемы, то допускаются только сочетания, которые содержат их показатель мощности. Не принимайте во внимани е все остальные сочетания.

Пример: агрегат для подготовки горячей воды бытового потребления для мультисистемы

Пример: допустимые сочетания с агрегатом для подготовки горячей воды бытового потребления для му льтисистемы	
2.0 + 2.5 + 2.5	Агрегат для подготовки горячей воды бытового потребления для мультисистемы + внутренний агрегат класса мощност и 2.5 кВт + внутренний агрегат класса мощности2.5 кВт
1.5+ 1.5 + **2.0**	Внутренний агрегат класса мощности 1.5 кВт + внутренний агрегат класса мощности1.5 кВт + агрегат для подготовки го рячей воды бытового потребления для мультисистемы
2.0 + **2.0**	Внутренний агрегат класса мощности2.0 кВт + агрегат для подготовки горячей воды бытового потребления для мульти системы
...	...

Чтобы определить тепло- и холодопроизводительность системы, учитывайте класс мощности только внутренних агрегатов кондиционера. Не принимайте во внимание показатель мощности агрегата для подготовки горячей воды бытового потребления и блока Hybrid для муль

Пример

Внутренний агрегат класса мощности 1.5 кВт + внутренний агрегат класса мощности1.5 кВт + агрегат для подготовки горячей воды бытового потребления дл
я мультисистемы

Тепло- и холодопроизводительность

Таблица сочетаний

OUTDOOR UNIT	INDOOR UNIT	COOLING CAPACITY (Kw)			TOTAL CAPACITY (Kw)			POWER INPUT COOLING (kW)			TOTAL CURRENT (A)			POWER FACTOR (%)
		A ROOM	B ROOM	C ROOM	Min.	Nom.	Max.	Min.	Nom.	Max.	Min.	Nom.	Max.	
3MXM40N*	1.50	1.50	—	—	1.40	1.50	2.20	0.32	0.35	0.46	1.52	1.63	2.2	91
	2.00	2.00	—	—	1.40	2.00	2.90	0.32	0.48	0.71	1.52	2.28	3.4	91
	2.50	2.50	—	—	1.40	2.50	3.10	0.32	0.64	0.82	1.52	3.05	3.9	91
	3.50	3.50	—	—	1.40	3.50	4.10	0.32	0.98	1.19	1.52	4.68	5.7	91
	1.5+1.5	1.50	1.50	—	1.60	3.00	4.20	0.34	0.59	1.14	1.63	2.82	5.44	91
	1.5+2.0	1.50	2.00	—	1.60	3.50	4.20	0.34	0.71	1.12	1.63	3.40	5.33	91
	1.5+2.5	1.50	2.50	—	1.60	4.00	4.20	0.34	0.86	1.16	1.63	4.11	5.33	91
	1.5+3.5	1.20	2.80	—	1.60	4.00	4.20	0.34	0.85	1.08	1.63	4.07	5.33	91
	2.0+2.0	2.00	2.00	—	1.60	4.00	4.50	0.34	0.84	1.09	1.63	4.02	5.22	91
	2.0+2.5	1.78	2.22	—	1.60	4.00	4.50	0.34	0.83	1.07	1.63	3.97	5.22	91
	2.0+3.5	1.45	2.55	—	1.60	4.00	4.50	0.34	0.83	1.03	1.63	3.97	5.22	91
	2.5+2.5	2.00	2.00	—	1.60	4.00	4.50	0.34	0.83	1.05	1.63	3.97	5.22	91
	2.5+3.5	1.67	2.33	—	1.60	4.00	4.50	0.34	0.82	1.01	1.63	3.92	5.22	91
	3.5+3.5	2.00	2.00	—	1.60	4.00	4.50	0.34	0.82	0.99	1.63	3.92	5.11	91
	1.5+1.5+1.5	1.33	1.33	1.33	1.70	4.00	4.60	0.36	0.78	0.98	1.74	3.73	4.68	91
	1.5+1.5+2.0	1.20	1.20	1.60	1.70	4.00	4.60	0.36	0.77	0.96	1.74	3.68	4.68	91
	1.5+1.5+2.5	1.09	1.09	1.82	1.70	4.00	4.60	0.36	0.77	0.94	1.74	3.68	4.68	91
	1.5+1.5+3.5	0.92	0.92	2.15	1.70	4.00	4.60	0.36	0.76	0.90	1.74	3.64	4.68	91
	1.5+2.0+2.0	1.09	1.45	1.45	1.70	4.00	4.60	0.36	0.77	0.92	1.74	3.68	4.68	91
	1.5+2.0+2.5	1.00	1.33	1.67	1.70	4.00	4.60	0.36	0.76	0.91	1.74	3.64	4.68	91
	1.5+2.0+3.5	0.86	1.14	2.00	1.70	4.00	4.60	0.36	0.76	0.89	1.74	3.64	4.68	91
	1.5+2.5+2.5	0.92	1.54	1.54	1.70	4.00	4.60	0.36	0.76	0.87	1.74	3.64	4.68	91
	2.0+2.0+2.0	1.33	1.33	1.33	1.70	4.00	4.60	0.36	0.75	0.85	1.74	3.64	4.68	91
	2.0+2.0+2.5	1.23	1.23	1.54	1.70	4.00	4.60	0.36	0.76	0.83	1.74	3.64	4.68	91
	2.0+2.5+2.5	1.14	1.43	1.43	1.70	4.00	4.60	0.36	0.75	0.81	1.74	3.59	4.68	91

Рабочие характеристики

①	②	Indoor air temperature [°C WB]											
		14°C		16°C		18°C		19°C		22°C		24°C	
		TC	PI	TC	PI	TC	PI	TC	PI	TC	PI	TC	PI
		kW	kW	kW	kW	kW	kW	kW	kW	kW	kW	kW	kW
1.5+1.5	22.0	3.50	0.50	4.51	0.83	4.78	0.86	4.92	0.88	5.33	0.92	5.61	0.95
	25.0	3.50	0.60	4.34	0.89	4.62	0.92	4.76	0.93	5.17	0.98	5.44	1.01
	32.0	3.50	0.90	3.95	1.03	4.23	1.06	4.37	1.08	4.78	1.12	5.05	1.15
	35.0	3.50	1.06	3.79	1.10	4.06	1.13	4.20	1.14	4.61	1.19	4.89	1.22
	40.0	3.24	1.18	3.51	1.21	3.79	1.24	3.92	1.26	4.33	1.31	4.61	1.34
	43.0	3.07	1.26	3.34	1.29	3.62	1.32	3.76	1.33	4.17	1.38	4.44	1.41
	46.0	2.87	1.30	3.10	1.30	3.34	1.30	3.45	1.30	3.79	1.30	4.00	1.30

Примечания

1. Данные теплопроизводительности действительны ТОЛЬКО для операции нагрева внутренними агрегатами кондиционера, когда НЕ выполняется подготовка горя чей воды бытового потребления соответствующим агрегатом для мультисистемы или операция нагрева блоком Hybrid
2. Агрегат для подготовки горячей воды бытового потребления и блок Hybrid для мультисистемы невозможно использовать в качестве автономных блоков.
3. Система может содержать либо только агрегат для подготовки горячей воды бытового потребления, либо только блок Hybrid для мультисистемы.
4. Система может содержать только один агрегат для подготовки горячей воды бытового потребления или блок Hybrid для мультисистемы.
5. Блок Hybrid для мультисистемы можно объединять только с наружными агрегатами 3MXM52/68N2V1B, 4MXM68/80N2V1B, 5MXM90N2V1B.

3D106169A

4 Таблица сочетания

4 - 1 Таблица сочетания

3MXM40N

Охлаждение(50Hz 230V)

Наружный агрегат	Внутренний агрегат	Охлаждающая способность [кВт]			Общая мощность [кВт]			Потребляемая мощность [кВт]			Общий ток [A]			Коэффициент мощности [%]
		Помещение A	Помещение B	Помещение C	Min.	Nom.	Max.	Min.	Nom.	Max.	Min.	Nom.	Max.	
3MXM40N*	1,5	1,50	---	---	1,4	1,50	2,20	0,32	0,35	0,46	1,52	1,63	2,20	91,00
	2	2,00	---	---	1,4	2,00	2,90	0,32	0,48	0,71	1,52	2,28	3,40	91,00
	2,5	2,50	---	---	1,4	2,50	3,10	0,32	0,64	0,82	1,52	3,05	3,90	91,00
	3,5	3,50	---	---	1,4	3,50	4,10	0,32	0,98	1,19	1,52	4,68	5,70	91,00
	1.5+1.5	1,50	1,50	---	1,6	3,00	4,20	0,34	0,59	1,14	1,63	2,82	5,44	91,00
	1.5+2.0	1,50	2,00	---	1,6	3,50	4,20	0,34	0,71	1,12	1,63	3,40	5,33	91,00
	1.5+2.5	1,50	2,50	---	1,6	4,00	4,20	0,34	0,86	1,10	1,63	4,11	5,33	91,00
	1.5+3.5	1,20	2,80	---	1,6	4,00	4,20	0,34	0,85	1,08	1,63	4,07	5,33	91,00
	2.0+2.0	2,00	2,00	---	1,6	4,00	4,50	0,34	0,84	1,09	1,63	4,02	5,22	91,00
	2.0+2.5	1,78	2,22	---	1,6	4,00	4,50	0,34	0,83	1,07	1,63	3,97	5,22	91,00
	2.0+3.5	1,45	2,55	---	1,6	4,00	4,50	0,34	0,83	1,03	1,63	3,97	5,22	91,00
	2.5+2.5	2,00	2,00	---	1,6	4,00	4,50	0,34	0,83	1,05	1,63	3,97	5,22	91,00
	2.5+3.5	1,67	2,33	---	1,6	4,00	4,50	0,34	0,82	1,01	1,63	3,92	5,22	91,00
	3.5+3.5	2,00	2,00	---	1,6	4,00	4,50	0,34	0,82	0,99	1,63	3,92	5,11	91,00
	1.5+1.5+1.5	1,33	1,33	1,33	1,7	4,00	4,60	0,36	0,78	0,98	1,74	3,73	4,68	91,00
	1.5+1.5+2.0	1,20	1,20	1,60	1,7	4,00	4,60	0,36	0,77	0,96	1,74	3,68	4,68	91,00
	1.5+1.5+2.5	1,09	1,09	1,82	1,7	4,00	4,60	0,36	0,77	0,94	1,74	3,68	4,68	91,00
	1.5+1.5+3.5	0,92	0,92	2,15	1,7	4,00	4,60	0,36	0,76	0,90	1,74	3,64	4,68	91,00
	1.5+2.0+2.0	1,09	1,45	1,45	1,7	4,00	4,60	0,36	0,77	0,92	1,74	3,68	4,68	91,00
	1.5+2.0+2.5	1,00	1,33	1,67	1,7	4,00	4,60	0,36	0,76	0,91	1,74	3,64	4,68	91,00
	1.5+2.0+3.5	0,86	1,14	2,00	1,7	4,00	4,60	0,36	0,76	0,89	1,74	3,64	4,68	91,00
	1.5+2.5+2.5	0,92	1,54	1,54	1,7	4,00	4,60	0,36	0,76	0,87	1,74	3,64	4,68	91,00
	2.0+2.0+2.0	1,33	1,33	1,33	1,7	4,00	4,60	0,36	0,76	0,85	1,74	3,64	4,68	91,00
	2.0+2.0+2.5	1,23	1,23	1,54	1,7	4,00	4,60	0,36	0,76	0,83	1,74	3,64	4,68	91,00
	2.0+2.5+2.5	1,14	1,43	1,43	1,7	4,00	4,60	0,36	0,75	0,81	1,74	3,59	4,68	91,00

Нагрев(50Hz 230V)

Наружный агрегат	Внутренний агрегат	Теплопроизводительность [кВт]			Общая мощность [кВт]			Потребляемая мощность [кВт]			Общий ток [A]			Коэффициент мощности [%]
		Помещение A	Помещение B	Помещение C	Min.	Nom.	Max.	Min.	Nom.	Max.	Min.	Nom.	Max.	
3MXM40N*	1,5	2,30	---	---	1,10	2,30	3,30	0,30	0,60	0,82	1,38	2,77	3,83	93,00
	2	2,70	---	---	1,10	2,70	3,70	0,30	0,76	1,23	1,38	3,51	5,75	93,00
	2,5	3,40	---	---	1,10	3,40	4,10	0,30	1,01	1,28	1,38	4,68	5,96	93,00
	3,5	4,20	---	---	1,10	4,20	4,80	0,30	1,42	1,71	1,38	6,60	7,98	93,00
	1.5+1.5	1,80	1,80	---	1,20	3,60	5,00	0,32	0,69	1,30	1,49	3,23	6,07	93,00
	1.5+2.0	1,54	2,06	---	1,20	3,60	5,00	0,32	0,69	1,28	1,49	3,23	5,96	93,00
	1.5+2.5	1,50	2,50	---	1,20	4,00	5,00	0,32	0,86	1,26	1,49	4,03	5,96	93,00
	1.5+3.5	1,38	3,22	---	1,20	4,60	5,00	0,32	0,98	1,22	1,49	4,59	5,96	93,00
	2.0+2.0	2,30	2,30	---	1,20	4,60	5,00	0,32	0,97	1,25	1,49	4,54	5,85	93,00
	2.0+2.5	2,04	2,56	---	1,20	4,60	5,00	0,32	0,98	1,23	1,49	4,59	5,85	93,00
	2.0+3.5	1,67	2,93	---	1,20	4,60	5,00	0,32	0,97	1,19	1,49	4,54	5,85	93,00
	2.5+2.5	2,30	2,30	---	1,20	4,60	5,00	0,32	0,96	1,21	1,49	4,49	5,85	93,00
	2.5+3.5	1,92	2,68	---	1,20	4,60	5,00	0,32	0,95	1,17	1,49	4,45	5,85	93,00
	3.5+3.5	2,30	2,30	---	1,20	4,60	5,00	0,32	0,94	1,15	1,49	4,40	5,75	93,00
	1.5+1.5+1.5	1,53	1,53	1,53	1,30	4,60	5,10	0,32	0,89	1,08	1,49	4,17	5,03	93,00
	1.5+1.5+2.0	1,38	1,38	1,84	1,30	4,60	5,10	0,32	0,89	1,06	1,49	4,17	4,96	93,00
	1.5+1.5+2.5	1,25	1,25	2,09	1,30	4,60	5,10	0,32	0,89	1,04	1,49	4,17	4,86	93,00
	1.5+1.5+3.5	1,06	1,06	2,48	1,30	4,60	5,10	0,32	0,88	1,02	1,49	4,12	4,76	93,00
	1.5+2.0+2.0	1,25	1,67	1,67	1,30	4,60	5,10	0,32	0,88	1,00	1,49	4,12	4,66	93,00
	1.5+2.0+2.5	1,15	1,53	1,92	1,30	4,60	5,10	0,32	0,87	0,98	1,49	4,07	4,57	93,00
	1.5+2.0+3.5	0,99	1,31	2,30	1,30	4,60	5,10	0,32	0,87	0,96	1,49	4,07	4,47	93,00
	1.5+2.5+2.5	1,06	1,77	1,77	1,30	4,60	5,10	0,32	0,88	0,91	1,49	4,12	4,27	93,00
	2.0+2.0+2.0	1,53	1,53	1,53	1,30	4,60	5,10	0,32	0,87	0,93	1,49	4,07	4,37	93,00
	2.0+2.0+2.5	1,42	1,42	1,77	1,30	4,60	5,10	0,32	0,87	0,90	1,49	4,07	4,22	93,00
	2.0+2.5+2.5	1,31	1,64	1,64	1,30	4,60	5,10	0,32	0,86	0,88	1,49	4,03	4,12	93,00

Примечания

1. Общая мощность каждого подсоединенного внутреннего агрегата составляет до 7.0кВт.
2. Представленные выше значения приведены для соединения с внутренними агрегатами следующих типов:
   Класс мощности:1.5,2.0,2.5,3.5кВт
   Серия CTXM-M,FTXM-M для настенного монтажа
3. Условия теплопроизводительности
   Температура в помещении 20°C DB
   Температура снаружи 7°C DB / 6°C WB
4. Условия холодопроизводительности
   Температура в помещении 27°C DB / 19°C WB
   Температура снаружи 35°C DB
5. Редактируемые данные для этого чертежа доступны в системеGDE (E-BOM).
6. Дополнительная информация относительно агрегата для подготовки ГВБП и блока Hybrid для мультисистемы приведена в 3D106169.

3D105370

4 Таблица сочетания

4 - 1 Таблица сочетания

3MXM52N

Охлаждение(50Hz 230V)

Наружный агрегат	Внутренний агрегат	Охлаждающая способность [кВт]			Общая мощность [кВт]			Потребляемая мощность [кВт]			Общий ток [A]			Коэффициент мощности [%]
		Помещение A	Помещение B	Помещение C	Min.	Nom.	Max.	Min.	Nom.	Max.	Min.	Nom.	Max.	
3MXM52N*	1,50	1,50	---	---	1,40	1,50	2,40	0,34	0,36	0,63	1,50	1,62	2,86	96,00
	2,00	2,00	---	---	1,60	2,00	3,00	0,36	0,48	0,78	1,60	2,17	3,51	96,00
	2,50	2,50	---	---	1,60	2,50	3,20	0,36	0,64	0,87	1,62	2,89	3,92	96,00
	3,50	3,50	---	---	1,60	3,50	4,20	0,37	0,98	1,30	1,63	4,43	5,88	96,00
	4,20	4,20	---	---	1,60	4,20	4,60	0,37	1,21	1,49	1,63	5,47	6,70	96,00
	5,00	---	5,00	---	1,60	5,00	5,40	0,35	1,76	2,03	1,55	7,94	9,18	96,00
	1.5+1.5	1,50	1,50	---	1,70	3,00	4,70	0,35	0,55	1,32	1,55	2,50	5,98	96,00
	1.5+2.0	1,50	2,00	---	1,70	3,50	4,70	0,35	0,66	1,30	1,55	2,99	5,88	96,00
	1.5+2.5	1,50	2,50	---	1,70	4,00	5,00	0,35	0,78	1,92	1,55	3,54	8,66	96,00
	1.5+3.5	1,50	3,50	---	1,70	5,00	6,00	0,35	1,06	2,17	1,55	4,81	9,80	96,00
	1.5+4.2	1,37	3,83	---	1,70	5,20	6,10	0,35	1,10	2,26	1,55	4,99	10,21	96,00
	1.5+5.0	1,20	4,00	---	1,70	5,20	6,30	0,35	1,10	2,28	1,55	4,99	10,31	96,00
	2.0+2.0	2,00	2,00	---	1,70	4,00	6,00	0,35	0,85	2,25	1,55	3,85	10,16	96,00
	2.0+2.5	2,00	2,50	---	1,70	4,50	6,20	0,35	0,95	2,21	1,55	4,31	9,99	96,00
	2.0+3.5	1,89	3,31	---	1,70	5,20	6,30	0,35	1,10	2,30	1,55	4,99	10,38	96,00
	2.0+4.2	1,68	3,52	---	1,70	5,20	6,30	0,35	1,09	2,25	1,55	4,94	10,18	96,00
	2.0+5.0	1,49	3,71	---	1,70	5,20	6,50	0,35	1,09	2,19	1,55	4,94	9,89	96,00
	2.5+2.5	2,50	2,50	---	1,70	5,00	6,30	0,35	1,04	2,34	1,55	4,72	10,59	96,00
	2.5+3.5	2,17	3,03	---	1,70	5,20	6,30	0,35	1,09	2,28	1,55	4,94	10,31	96,00
	2.5+4.2	1,94	3,26	---	1,70	5,20	6,40	0,35	1,09	2,30	1,55	4,94	10,41	96,00
	2.5+5.0	1,73	3,47	---	1,70	5,20	6,50	0,35	1,06	2,14	1,55	4,81	9,68	96,00
	3.5+3.5	2,60	2,60	---	1,70	5,20	6,40	0,35	1,08	2,28	1,55	4,90	10,31	96,00
	3.5+4.2	2,36	2,84	---	1,70	5,20	6,40	0,35	1,08	2,26	1,55	4,90	10,21	96,00
	3.5+5.0	2,14	3,06	---	1,70	5,20	6,60	0,35	1,06	2,19	1,55	4,81	9,89	96,00
	4.2+4.2	2,60	2,60	---	1,70	5,20	6,50	0,35	1,07	2,24	1,55	4,85	10,11	96,00
	1.5+1.5+1.5	1,50	1,50	1,50	1,80	4,50	6,70	0,37	0,90	2,28	1,65	4,08	10,30	96,00
	1.5+1.5+2.0	1,50	1,50	2,00	1,80	5,00	6,70	0,37	1,06	2,26	1,65	4,81	10,20	96,00
	1.5+1.5+2.5	1,42	1,42	2,36	1,80	5,20	6,70	0,37	1,09	2,23	1,65	4,94	10,10	96,00
	1.5+1.5+3.5	1,20	1,20	2,80	1,90	5,20	6,80	0,37	1,09	2,28	1,65	4,94	10,30	96,00
	1.5+1.5+4.2	1,08	1,08	3,03	1,90	5,20	6,80	0,37	1,08	2,26	1,65	4,90	10,20	96,00
	1.5+1.5+5.0	0,98	0,98	3,25	2,00	5,20	7,10	0,35	1,05	2,17	1,55	4,76	9,80	96,00
	1.5+2.0+2.0	1,42	1,89	1,89	1,80	5,20	6,70	0,37	1,10	2,21	1,65	4,99	10,00	96,00
	1.5+2.0+2.5	1,30	1,73	2,17	1,80	5,20	6,70	0,37	1,09	2,19	1,65	4,94	9,90	96,00
	1.5+2.0+3.5	1,11	1,49	2,60	1,90	5,20	6,80	0,37	1,08	2,23	1,65	4,90	10,10	96,00
	1.5+2.0+4.2	1,01	1,35	2,84	1,90	5,20	6,80	0,37	1,08	2,19	1,65	4,90	9,90	96,00
	1.5+2.0+5.0	0,92	1,22	3,06	2,00	5,20	7,20	0,35	1,04	2,15	1,55	4,72	9,70	96,00
	1.5+2.5+2.5	1,20	2,00	2,00	1,80	5,20	6,70	0,37	1,09	2,17	1,65	4,94	9,80	96,00
	1.5+2.5+3.5	1,04	1,73	2,43	1,90	5,20	6,80	0,37	1,08	2,21	1,65	4,90	10,00	96,00
	1.5+2.5+4.2	0,95	1,59	2,66	1,90	5,20	6,80	0,37	1,07	2,19	1,65	4,85	9,90	96,00
	1.5+2.5+5.0	0,87	1,44	2,89	2,00	5,20	7,30	0,35	1,04	2,17	1,55	4,72	9,80	96,00
	1.5+3.5+3.5	0,92	2,14	2,14	1,80	5,20	7,30	0,37	1,07	2,15	1,65	4,85	9,70	96,00
	2.0+2.0+2.0	1,73	1,73	1,73	1,80	5,20	7,00	0,37	1,07	2,22	1,65	4,85	10,05	96,00
	2.0+2.0+2.5	1,60	1,60	2,00	1,80	5,20	7,00	0,37	1,06	2,21	1,65	4,81	10,00	96,00
	2.0+2.0+3.5	1,39	1,39	2,43	1,90	5,20	7,20	0,39	1,05	2,17	1,75	4,76	9,80	96,00
	2.0+2.0+4.2	1,27	1,27	2,66	1,90	5,20	7,20	0,39	1,04	2,15	1,75	4,72	9,70	96,00
	2.0+2.0+5.0	1,16	1,16	2,89	2,00	5,20	7,30	0,37	1,03	2,19	1,65	4,67	9,91	96,00
	2.0+2.5+2.5	1,49	1,86	1,86	1,80	5,20	7,10	0,39	1,05	2,12	1,75	4,76	9,60	96,00
	2.0+2.5+3.5	1,30	1,63	2,28	1,90	5,20	7,20	0,39	1,04	2,15	1,75	4,72	9,70	96,00
	2.0+2.5+4.2	1,20	1,49	2,51	1,90	5,20	7,20	0,39	1,04	2,14	1,75	4,72	9,65	96,00
	2.0+3.5+3.5	1,16	2,02	2,02	1,90	5,20	7,30	0,39	1,04	2,15	1,75	4,72	9,70	96,00
	2.5+2.5+2.5	1,73	1,73	1,73	1,90	5,20	7,10	0,39	1,04	2,19	1,75	4,72	9,90	96,00
	2.5+2.5+3.5	1,53	1,53	2,14	1,90	5,20	7,20	0,39	1,04	2,16	1,75	4,72	9,75	96,00

Примечания

1. Общая мощность каждого подсоединенного внутреннего агрегата составляет до 9.0кВт.
2. Представленные выше значения приведены для соединения с внутренними агрегатами следующих типов:
   Класс мощности:1.5,2.0,2.5,3.5,4.2,5.0кВт
   Серия CTXM-M,FTXM-M для настенного монтажа
3. Условия холодопроизводительности
   Температура в помещении 27°C DB / 19°C WB
   Температура снаружи 35°C DB
4. Редактируемые данные для этого чертежа доступны в системеGDE.
5. Дополнительная информация относительно агрегата для подготовки ГВБП и блока Hybrid для мультисистемы приведена в 3D106169.

3D105371

4 Таблица сочетания

4 - 1 Таблица сочетания

3MXM52N

Нагрев(50Hz 230V)

Наружный агрегат	Внутренний агрегат	Теплопроизводительность [кВт]			Общая мощность [кВт]			Потребляемая мощность [кВт]			Общий ток [A]			Коэффициент мощности [%]
		Помещение A	Помещение B	Помещение C	Min.	Nom.	Max.	Min.	Nom.	Max.	Min.	Nom.	Max.	
3MXM52N*	1,50	2,30	---	---	1,10	2,30	3,40	0,30	0,57	1,09	1,34	2,55	4,94	96,00
	2,00	2,70	---	---	1,10	2,70	3,80	0,30	0,76	1,19	1,34	3,40	5,39	96,00
	2,50	3,40	---	---	1,10	3,40	4,00	0,30	1,01	1,24	1,34	4,54	5,62	96,00
	3,50	4,20	---	---	1,10	4,20	4,80	0,30	1,42	1,66	1,34	6,39	7,52	96,00
	4,20	---	4,80	---	1,10	4,80	5,60	0,30	1,62	2,03	1,34	7,32	9,18	96,00
	5,00	---	5,80	---	1,10	5,80	6,80	0,30	2,17	2,58	1,34	9,80	11,68	96,00
	1.5+1.5	1,80	1,80	---	1,20	3,60	5,80	0,32	0,67	1,62	1,44	3,04	7,34	96,00
	1.5+2.0	1,71	2,29	---	1,20	4,00	5,80	0,32	0,77	1,60	1,44	3,49	7,25	96,00
	1.5+2.5	1,69	2,81	---	1,20	4,50	6,90	0,32	0,91	2,26	1,44	4,13	10,24	96,00
	1.5+3.5	1,65	3,85	---	1,20	5,50	7,00	0,32	1,22	2,25	1,44	5,53	10,19	96,00
	1.5+4.2	1,58	4,42	---	1,20	6,00	7,00	0,32	1,42	2,23	1,44	6,44	10,10	96,00
	1.5+5.0	1,57	5,23	---	1,30	6,80	7,20	0,32	1,58	2,30	1,44	7,16	10,42	96,00
	2.0+2.0	3,40	3,40	---	1,20	6,80	7,00	0,32	1,59	2,26	1,44	7,21	10,24	96,00
	2.0+2.5	3,02	3,78	---	1,20	6,80	7,00	0,32	1,58	2,25	1,44	7,16	10,19	96,00
	2.0+3.5	2,47	4,33	---	1,20	6,80	7,10	0,32	1,57	2,26	1,44	7,12	10,24	96,00
	2.0+4.2	2,19	4,61	---	1,20	6,80	7,10	0,32	1,56	2,24	1,44	7,07	10,14	96,00
	2.0+5.0	1,94	4,86	---	1,40	6,80	7,20	0,32	1,53	2,28	1,44	6,93	10,32	96,00
	2.5+2.5	3,40	3,40	---	1,20	6,80	7,00	0,32	1,53	2,23	1,44	6,93	10,10	96,00
	2.5+3.5	2,83	3,97	---	1,30	6,80	7,20	0,32	1,53	2,35	1,44	6,93	10,64	96,00
	2.5+4.2	2,54	4,26	---	1,30	6,80	7,20	0,32	1,52	2,33	1,44	6,89	10,55	96,00
	2.5+5.0	2,27	4,53	---	1,40	6,80	7,40	0,32	1,50	2,33	1,44	6,80	10,52	96,00
	3.5+3.5	3,40	3,40	---	1,40	6,80	7,30	0,32	1,52	2,38	1,44	6,89	10,78	96,00
	3.5+4.2	3,09	3,71	---	1,40	6,80	7,30	0,32	1,51	2,36	1,44	6,84	10,69	96,00
	3.5+5.0	2,80	4,00	---	1,45	6,80	7,50	0,32	1,50	2,30	1,44	6,80	10,42	96,00
	4.2+4.2	---	3,40	3,40	1,40	6,80	7,30	0,32	1,50	2,35	1,44	6,80	10,62	96,00
	1.5+1.5+1.5	2,27	2,27	2,27	1,30	6,80	8,00	0,32	1,40	2,12	1,44	6,35	9,60	96,00
	1.5+1.5+2.0	2,04	2,04	2,72	1,30	6,80	8,00	0,32	1,40	2,10	1,44	6,35	9,51	96,00
	1.5+1.5+2.5	1,85	1,85	3,09	1,30	6,80	8,00	0,32	1,39	2,08	1,44	6,30	9,42	96,00
	1.5+1.5+3.5	1,57	1,57	3,66	1,40	6,80	8,10	0,32	1,38	2,13	1,44	6,25	9,65	96,00
	1.5+1.5+4.2	1,42	1,42	3,97	1,40	6,80	8,10	0,32	1,38	2,11	1,44	6,25	9,56	96,00
	1.5+1.5+5.0	1,28	1,28	4,25	1,60	6,80	8,30	0,32	1,32	2,09	1,44	5,98	9,47	96,00
	1.5+2.0+2.0	1,85	2,47	2,47	1,30	6,80	8,00	0,32	1,39	2,14	1,44	6,30	9,69	96,00
	1.5+2.0+2.5	1,70	2,27	2,83	1,30	6,80	8,00	0,32	1,38	2,12	1,44	6,25	9,60	96,00
	1.5+2.0+3.5	1,46	1,94	3,40	1,40	6,80	8,10	0,32	1,37	2,16	1,44	6,21	9,78	96,00
	1.5+2.0+4.2	1,32	1,77	3,71	1,40	6,80	8,10	0,32	1,36	2,14	1,44	6,16	9,69	96,00
	1.5+2.0+5.0	1,20	1,60	4,00	1,60	6,80	8,30	0,32	1,31	2,07	1,44	5,94	9,38	96,00
	1.5+2.5+2.5	1,57	2,62	2,62	1,30	6,80	8,00	0,32	1,38	2,12	1,44	6,25	9,60	96,00
	1.5+2.5+3.5	1,36	2,27	3,17	1,40	6,80	8,10	0,32	1,37	2,13	1,44	6,21	9,65	96,00
	1.5+2.5+4.2	1,24	2,07	3,48	1,40	6,80	8,10	0,32	1,36	2,11	1,44	6,16	9,56	96,00
	1.5+2.5+5.0	1,13	1,89	3,78	1,60	6,80	8,30	0,32	1,30	2,09	1,44	5,89	9,47	96,00
	1.5+3.5+3.5	1,20	2,80	2,80	1,30	6,80	8,20	0,32	1,36	2,14	1,44	6,16	9,69	96,00
	2.0+2.0+2.0	2,27	2,27	2,27	1,30	6,80	8,00	0,32	1,39	2,13	1,44	6,30	9,65	96,00
	2.0+2.0+2.5	2,09	2,09	2,62	1,30	6,80	8,00	0,32	1,38	2,11	1,44	6,25	9,56	96,00
	2.0+2.0+3.5	1,81	1,81	3,17	1,40	6,80	8,10	0,32	1,37	2,12	1,44	6,21	9,60	96,00
	2.0+2.0+4.2	1,66	1,66	3,48	1,40	6,80	8,10	0,32	1,36	2,10	1,44	6,16	9,51	96,00
	2.0+2.0+5.0	1,51	1,51	3,78	1,60	6,80	8,30	0,32	1,29	2,08	1,44	5,85	9,42	96,00
	2.0+2.5+2.5	1,94	2,43	2,43	1,30	6,80	8,00	0,32	1,37	2,09	1,44	6,21	9,47	96,00
	2.0+2.5+3.5	1,70	2,13	2,98	1,50	6,80	8,10	0,32	1,36	2,11	1,44	6,16	9,56	96,00
	2.0+2.5+4.2	1,56	1,95	3,28	1,50	6,80	8,10	0,32	1,35	2,11	1,44	6,12	9,56	96,00
	2.0+3.5+3.5	1,51	2,64	2,64	1,50	6,80	8,20	0,32	1,35	2,15	1,44	6,12	9,74	96,00
	2.5+2.5+2.5	2,27	2,27	2,27	1,40	6,80	8,00	0,32	1,36	2,07	1,44	6,16	9,38	96,00
	2.5+2.5+3.5	2,00	2,00	2,80	1,50	6,80	8,10	0,32	1,35	2,09	1,44	6,12	9,47	96,00

Примечания

1. Общая мощность каждого подсоединенного внутреннего агрегата составляет до 9.0кВт.
2. Представленные выше значения приведены для соединения с внутренними агрегатами следующих типов:
   Класс мощности:1.5, 2.0, 2.5, 3.5, 4.2, 5.0кВт
   Серия CTXM-M,FTXM-M для настенного монтажа
3. Условия теплопроизводительности
   Температура в помещении 20°C DB
   Температура снаружи 7°C DB / 6°C WB
4. Редактируемые данные для этого чертежа доступны в системеGDE (E-BOM).
5. Дополнительная информация относительно агрегата для подготовки ГВБП и блока Hybrid для мультисистемы приведена в 3D106169.

3D105372

4 Таблица сочетания

4 - 1 Таблица сочетания

3MXM68N

Охлаждение(50Hz 230V)

Наружный агрегат	Внутренний агрегат	Охлаждающая способность [кВт]			Общая мощность [кВт]			отребляемая мощность [кВ			Общий ток [A]			Коэффициент мощности [%]
		Помещение A	Помещение B	Помещение C	Min.	Nom.	Max.	Min.	Nom.	Max.	Min.	Nom.	Max.	
3MXM68N*	1,5	1,60	---	---	1,52	1,60	2,49	0,40	0,42	0,59	1,82	1,98	2,71	95
	2,0	2,00	---	---	1,66	2,00	2,68	0,42	0,43	0,60	1,91	2,08	2,75	95
	2,5	2,50	---	---	1,74	2,50	3,44	0,44	0,44	0,82	2,00	2,62	3,77	95
	3,5	3,50	---	---	1,93	3,50	4,86	0,46	0,46	1,43	2,09	3,84	6,53	95
	4,2	---	---	4,20	1,93	4,20	5,33	0,46	0,46	1,44	2,09	3,93	6,57	95
	5,0	---	---	5,00	1,94	5,00	6,03	0,44	0,44	2,13	2,00	7,20	9,77	95
	6,0	---	---	6,00	1,94	6,00	6,51	0,44	0,44	2,13	2,00	7,29	9,77	95
	1.5+1.5	1,50	1,50	---	1,95	3,00	4,79	0,40	0,51	1,15	1,81	2,34	5,25	95
	1.5+2.0	1,50	2,00	---	1,95	3,50	4,96	0,40	0,62	1,22	1,81	2,84	5,58	95
	1.5+2.5	1,50	2,50	---	1,95	4,00	5,28	0,40	0,75	1,36	1,81	3,44	6,23	95
	1.5+3.5	1,50	3,50	---	1,95	5,00	6,17	0,39	1,04	1,83	1,77	4,76	8,39	95
	1.5+4.2	1,50	4,20	---	1,95	5,70	6,39	0,39	1,27	1,96	1,77	5,82	8,96	95
	1.5+5.0	1,50	5,00	---	1,95	6,50	7,08	0,38	1,50	2,23	1,73	6,87	10,22	95
	1.5+6.0	1,36	5,44	---	1,96	6,80	7,59	0,37	1,62	2,36	1,68	7,42	10,79	95
	2.0+2.0	2,00	2,00	---	1,95	4,00	5,12	0,40	0,75	1,29	1,81	3,44	5,91	95
	2.0+2.5	2,00	2,50	---	1,95	4,50	5,44	0,40	0,89	1,43	1,81	4,08	6,56	95
	2.0+3.5	2,00	3,50	---	1,95	5,50	6,30	0,39	1,17	1,91	1,77	5,36	8,76	95
	2.0+4.2	2,00	4,20	---	1,95	6,20	6,51	0,39	1,43	2,05	1,77	6,55	9,37	95
	2.0+5.0	1,94	4,86	---	1,95	6,80	7,26	0,38	1,59	2,36	1,73	7,28	10,79	95
	2.0+6.0	1,70	5,10	---	1,96	6,80	7,71	0,37	1,61	2,45	1,68	7,37	11,20	95
	2.5+2.5	2,50	2,50	---	1,95	5,00	6,10	0,41	1,01	1,78	1,89	4,63	8,15	95
	2.5+3.5	2,50	3,50	---	1,95	6,00	6,57	0,40	1,29	2,11	1,81	5,91	9,65	95
	2.5+4.2	2,50	4,20	---	1,95	6,70	6,95	0,40	1,51	2,38	1,81	6,92	10,88	95
	2.5+5.0	2,27	4,53	---	1,95	6,80	7,37	0,37	1,50	2,45	1,68	6,87	11,20	95
	2.5+6.0	2,00	4,80	---	1,96	6,80	7,71	0,35	1,48	2,45	1,60	6,78	11,20	95
	3.5+3.5	3,40	3,40	---	1,95	6,80	7,13	0,38	1,45	2,37	1,73	6,64	10,83	95
	3.5+4.2	3,09	3,71	---	1,95	6,80	7,24	0,38	1,45	2,46	1,73	6,64	11,24	95
	3.5+5.0	2,80	4,00	---	1,95	6,80	7,76	0,35	1,42	2,78	1,60	6,50	12,71	95
	3.5+6.0	2,51	4,29	---	2,26	6,80	8,07	0,40	1,40	2,72	1,81	6,41	12,46	95
	4.2+4.2	---	3,40	3,40	1,95	6,80	7,14	0,38	1,44	2,37	1,73	6,60	10,83	95
	4.2+5.0	---	3,10	3,70	1,95	6,80	7,77	0,35	1,41	2,78	1,60	6,46	12,71	95
	4.2+6.0	---	2,80	4,00	2,26	6,80	8,08	0,40	1,40	2,72	1,81	6,41	12,46	95
	5.0+5.0	---	3,40	3,40	2,34	6,80	8,22	0,43	1,38	2,98	1,98	6,32	13,65	95
	5.0+6.0	---	3,09	3,71	2,47	6,80	8,45	0,44	1,37	2,92	2,02	6,28	13,36	95
	1.5+1.5+1.5	1,50	1,50	1,50	1,96	4,50	6,40	0,39	0,61	1,57	1,77	2,80	7,17	95
	1.5+1.5+2.0	1,44	1,44	1,92	1,96	4,80	6,56	0,39	0,70	1,65	1,77	3,21	7,54	95
	1.5+1.5+2.5	1,36	1,36	2,27	1,96	5,00	6,72	0,39	0,80	1,73	1,77	3,67	7,90	95
	1.5+1.5+3.5	1,50	1,50	3,50	1,96	6,50	7,11	0,38	1,56	1,92	1,73	7,14	8,80	95
	1.5+1.5+4.2	1,42	1,42	3,97	1,96	6,80	7,33	0,38	1,80	2,05	1,73	8,24	9,37	95
	1.5+1.5+5.0	1,28	1,28	4,25	1,96	6,80	7,74	0,36	1,75	2,22	1,64	8,01	10,14	95
	1.5+1.5+6.0	1,13	1,13	4,53	2,31	6,80	7,99	0,40	1,73	2,17	1,85	7,92	9,94	95
	1.5+2.0+2.0	1,50	2,00	2,00	1,96	5,50	6,48	0,39	1,01	1,61	1,77	4,63	7,37	95

Примечания

1. Общая мощность каждого подсоединенного внутреннего агрегата составляет до 11.0кВт.
2. Представленные выше значения приведены для соединения с внутренними агрегатами следующих типов:
   Класс мощности:1.5, 2.0, 2.5, 3.5, 4.2, 5.0, 6.0кВт
   Серия CTXM-M,FTXM-M для настенного монтажа
3. Условия холодопроизводительности
   Температура в помещении 27°C DB / 19°C WB
   Температура снаружи 35°C DB
4. Редактируемые данные для этого чертежа доступны в системеGDE.
5. Дополнительная информация относительно агрегата для подготовки ГВБП и блока Hybrid для мультисистемы приведена в 3D106169.

3D105381

4 Таблица сочетания

4 - 1 Таблица сочетания

3MXM68N

Охлаждение(50Hz 230V)

Наружный агрегат	Внутренний агрегат	Охлаждающая способность [кВт]			Общая мощность [кВт]			Потребляемая мощность [кВт]			Общий ток [A]			Коэффициент мощности [%]
		Помещение A	Помещение B	Помещение C	Min.	Nom.	Max.	Min.	Nom.	Max.	Min.	Nom.	Max.	
3MXM68N*	1.5+2.0+2.5	1,50	2,00	2,50	1,96	6,00	6,87	0,39	1,32	1,81	1,77	6,05	8,27	95
	1.5+2.0+3.5	1,46	1,94	3,40	1,96	6,80	7,25	0,38	1,80	2,01	1,73	8,24	9,21	95
	1.5+2.0+4.2	1,32	1,77	3,71	1,96	6,80	7,47	0,38	1,79	2,14	1,73	8,20	9,78	95
	1.5+2.0+5.0	1,20	1,60	4,00	1,96	6,80	7,87	0,36	1,74	2,31	1,64	7,97	10,55	95
	1.5+2.0+6.0	1,07	1,43	4,29	2,31	6,80	8,13	0,40	1,72	2,26	1,85	7,88	10,35	95
	1.5+2.5+2.5	1,50	2,50	2,50	1,96	6,50	7,10	0,38	1,63	1,92	1,73	7,46	8,80	95
	1.5+2.5+3.5	1,36	2,27	3,17	1,96	6,80	7,60	0,36	1,79	2,23	1,64	8,20	10,18	95
	1.5+2.5+4.2	1,24	2,07	3,48	1,96	6,80	7,81	0,36	1,78	2,35	1,64	8,15	10,75	95
	1.5+2.5+5.0	1,13	1,89	3,78	1,96	6,80	7,95	0,36	1,74	2,35	1,64	7,97	10,75	95
	1.5+2.5+6.0	1,02	1,70	4,08	2,31	6,80	8,42	0,41	1,71	2,44	1,89	7,83	11,16	95
	1.5+3.5+3.5	1,20	2,80	2,80	1,96	6,80	7,94	0,37	1,77	2,45	1,68	8,11	11,20	95
	1.5+3.5+4.2	1,11	2,59	3,10	1,96	6,80	8,13	0,37	1,76	2,58	1,68	8,06	11,81	95
	1.5+3.5+5.0	1,02	2,38	3,40	1,96	6,80	8,46	0,33	1,72	2,72	1,52	7,88	12,46	95
	1.5+3.5+6.0	0,93	2,16	3,71	2,31	6,80	8,56	0,41	1,70	2,53	1,89	7,79	11,57	95
	1.5+4.2+4.2	1,03	2,88	2,88	1,96	6,80	8,26	0,37	1,75	2,68	1,68	8,01	12,26	95
	1.5+4.2+5.0	0,95	2,67	3,18	1,96	6,80	8,53	0,33	1,71	2,77	1,52	7,83	12,67	95
	2.0+2.0+2.0	2,00	2,00	2,00	1,96	6,00	6,64	0,39	1,34	1,68	1,77	6,14	7,70	95
	2.0+2.0+2.5	2,00	2,00	2,50	1,96	6,50	7,03	0,39	1,63	1,89	1,77	7,46	8,64	95
	2.0+2.0+3.5	1,81	1,81	3,17	1,96	6,80	7,40	0,38	1,79	2,09	1,73	8,20	9,57	95
	2.0+2.0+4.2	1,66	1,66	3,48	1,96	6,80	7,61	0,38	1,78	2,23	1,73	8,15	10,18	95
	2.0+2.0+5.0	1,51	1,51	3,78	1,96	6,80	8,01	0,36	1,74	2,39	1,64	7,97	10,96	95
	2.0+2.0+6.0	1,36	1,36	4,08	2,31	6,80	8,27	0,40	1,71	2,35	1,85	7,83	10,75	95
	2.0+2.5+2.5	1,94	2,43	2,43	1,96	6,80	7,24	0,38	1,77	2,01	1,73	8,11	9,21	95
	2.0+2.5+3.5	1,70	2,13	2,98	1,96	6,80	7,74	0,36	1,76	2,31	1,64	8,06	10,55	95
	2.0+2.5+4.2	1,56	1,95	3,28	1,96	6,80	7,94	0,36	1,75	2,45	1,64	8,01	11,20	95
	2.0+2.5+5.0	1,43	1,79	3,58	1,96	6,80	8,08	0,36	1,71	2,44	1,64	7,83	11,16	95
	2.0+2.5+6.0	1,30	1,62	3,89	2,31	6,80	8,55	0,41	1,69	2,53	1,89	7,74	11,57	95
	2.0+3.5+3.5	1,51	2,64	2,64	1,96	6,80	8,07	0,37	1,74	2,54	1,68	7,97	11,61	95
	2.0+3.5+4.2	1,40	2,45	2,94	1,96	6,80	8,25	0,37	1,74	2,68	1,68	7,97	12,26	95
	2.0+3.5+5.0	1,30	2,27	3,24	2,28	6,80	8,58	0,40	1,69	2,82	1,85	7,74	12,91	95
	2.0+4.2+4.2	1,31	2,75	2,75	1,96	6,80	8,37	0,37	1,73	2,77	1,68	7,92	12,67	95
	2.5+2.5+2.5	2,27	2,27	2,27	1,96	6,80	7,53	0,38	1,76	2,18	1,73	8,06	9,98	95
	2.5+2.5+3.5	2,00	2,00	2,80	1,96	6,80	7,94	0,36	1,72	2,45	1,64	7,88	11,20	95
	2.5+2.5+4.2	1,85	1,85	3,10	1,96	6,80	8,12	0,36	1,71	2,58	1,64	7,83	11,81	95
	2.5+2.5+5.0	1,70	1,70	3,40	2,28	6,80	8,45	0,40	1,67	2,72	1,85	7,65	12,46	95
	2.5+2.5+6.0	1,55	1,55	3,71	2,42	6,80	8,74	0,40	1,65	2,67	1,85	7,56	12,22	95
	2.5+3.5+3.5	1,79	2,51	2,51	2,27	6,80	8,30	0,40	1,70	2,72	1,85	7,79	12,46	95
	2.5+3.5+4.2	1,67	2,33	2,80	2,27	6,80	8,43	0,40	1,69	2,82	1,85	7,74	12,91	95
	2.5+3.5+5.0	1,55	2,16	3,09	2,48	6,80	8,74	0,42	1,65	2,96	1,94	7,56	13,56	95
	2.5+4.2+4.2	1,56	2,62	2,62	2,27	6,80	8,49	0,40	1,68	2,87	1,85	7,69	13,12	95
	3.5+3.5+3.5	2,27	2,27	2,27	2,38	6,80	8,59	0,40	1,68	2,96	1,81	7,69	13,56	95

Примечания

1. Общая мощность каждого подсоединенного внутреннего агрегата составляет до 11.0кВт.
2. Представленные выше значения приведены для соединения с внутренними агрегатами следующих типов:
   Класс мощности:1.5, 2.0, 2.5, 3.5, 4.2, 5.0, 6.0кВт
   Серия CTXM-M,FTXM-M для настенного монтажа
3. Условия холодопроизводительности
   Температура в помещении 27°C DB / 19°C WB
   Температура снаружи 35°C DB
4. Редактируемые данные для этого чертежа доступны в системеGDE.
5. Дополнительная информация относительно агрегата для подготовки ГВБП и блока Hybrid для мультисистемы приведена в 3D106169.

3D105382

4 Таблица сочетания

4 - 1 Таблица сочетания

3MXM68N

Нагрев(50Hz 230V)

Наружный агрегат	Внутренний агрегат	Теплопроизводительность [кВт]			Общая мощность [кВт]			Потребляемая мощность [кВт			Общий ток [A]			Коэффициент мощности [%]
		Помещение A	Помещение B	Помещение C	Min.	Nom.	Max.	Min.	Nom.	Max.	Min.	Nom.	Max.	
3MXM68N*	1,5	2,7	---	---	1,47	2,70	4,08	0,42	0,72	1,22	1,91	3,35	5,59	95
	2,0	2,7	---	---	1,48	2,72	4,09	0,43	0,73	1,23	1,95	3,39	5,64	95
	2,5	3,4	---	---	1,44	3,40	4,30	0,42	1,02	1,33	1,91	4,72	6,08	95
	3,5	4,3	---	---	1,45	4,30	4,70	0,40	1,41	1,56	1,82	6,50	7,15	95
	4,2	---	4,32	---	1,44	4,32	4,69	0,40	1,40	1,56	1,82	6,46	7,15	95
	5,0	---	5,60	---	1,66	5,60	5,94	0,39	1,82	1,90	1,78	8,43	8,70	95
	6,0	---	7,90	---	1,88	7,90	8,91	0,37	2,62	2,64	1,69	12,13	12,08	95
	1.5+1.5	2,65	2,65	---	1,65	5,30	7,38	0,36	1,19	1,83	1,63	5,45	8,38	95
	1.5+2.0	2,44	3,26	---	1,65	5,70	7,76	0,36	1,31	1,99	1,63	6,00	9,09	95
	1.5+2.5	2,29	3,81	---	1,65	6,10	7,95	0,36	1,43	2,06	1,63	6,55	9,43	95
	1.5+3.5	2,07	4,83	---	1,80	6,90	8,50	0,37	1,69	2,35	1,68	7,74	10,74	95
	1.5+4.2	1,97	5,53	---	1,80	7,50	8,85	0,37	1,90	2,57	1,68	8,70	11,75	95
	1.5+5.0	1,89	6,31	---	2,18	8,20	10,38	0,45	2,13	2,91	2,06	9,75	13,31	95
	1.5+6.0	1,72	6,88	---	2,46	8,60	10,58	0,48	2,28	2,67	2,19	10,44	12,21	95
	2.0+2.0	3,25	3,25	---	1,65	6,50	7,95	0,36	1,37	2,07	1,63	6,28	9,47	95
	2.0+2.5	3,07	3,83	---	1,65	6,90	8,12	0,36	1,52	2,14	1,63	6,96	9,81	95
	2.0+3.5	2,73	4,77	---	1,80	7,50	8,67	0,37	1,75	2,43	1,68	8,01	11,12	95
	2.0+4.2	2,58	5,42	---	1,80	8,00	9,03	0,37	1,98	2,66	1,68	9,07	12,17	95
	2.0+5.0	2,46	6,14	---	2,18	8,60	10,56	0,45	2,26	3,00	2,06	10,35	13,73	95
	2.0+6.0	2,15	6,45	---	2,46	8,60	10,75	0,48	2,24	2,74	2,19	10,26	12,55	95
	2.5+2.5	3,60	3,60	---	1,65	7,20	8,49	0,36	1,62	2,36	1,63	7,42	10,78	95
	2.5+3.5	3,29	4,61	---	1,89	7,90	9,03	0,38	1,91	2,66	1,72	8,75	12,17	95
	2.5+4.2	3,10	5,20	---	1,89	8,30	9,29	0,38	2,11	2,82	1,72	9,66	12,93	95
	2.5+5.0	2,87	5,73	---	2,27	8,60	10,68	0,46	2,24	3,09	2,11	10,26	14,15	95
	2.5+6.0	2,53	6,07	---	2,55	8,60	10,88	0,50	2,22	2,77	2,28	10,17	12,67	95
	3.5+3.5	4,30	4,30	---	2,17	8,60	9,38	0,42	2,26	2,86	1,94	10,35	13,09	95
	3.5+4.2	3,91	4,69	---	2,17	8,60	9,47	0,42	2,26	2,91	1,94	10,35	13,31	95
	3.5+5.0	3,54	5,06	---	2,56	8,60	10,90	0,51	2,22	3,13	2,32	10,17	14,32	95
	3.5+6.0	3,17	5,43	---	2,74	8,60	11,01	0,52	2,21	2,76	2,37	10,12	12,63	95
	4.2+4.2	---	4,30	4,30	2,17	8,60	9,56	0,42	2,22	2,94	1,94	10,17	13,47	95
	4.2+5.0	---	3,93	4,67	2,56	8,60	10,91	0,51	2,21	3,19	2,32	10,12	14,61	95
	4.2+6.0	---	3,54	5,06	2,74	8,60	11,02	0,51	2,20	2,79	2,32	10,07	12,76	95
	5.0+5.0	---	4,30	4,30	2,94	8,60	11,10	0,59	2,17	3,11	2,71	9,94	14,23	95
	5.0+6.0	---	3,91	4,69	3,14	8,60	11,09	0,60	2,15	2,72	2,75	9,84	12,46	95
	1.5+1.5+1.5	2,17	2,17	2,17	2,01	6,50	9,92	0,41	1,33	2,26	1,89	6,09	10,36	95
	1.5+1.5+2.0	2,07	2,07	2,76	2,01	6,90	10,10	0,41	1,46	2,34	1,89	6,69	10,69	95
	1.5+1.5+2.5	2,02	2,02	3,36	2,10	7,40	10,18	0,42	1,64	2,37	1,94	7,51	10,86	95
	1.5+1.5+3.5	1,89	1,89	4,42	2,31	8,20	10,29	0,44	1,87	2,49	2,02	8,56	11,41	95
	1.5+1.5+4.2	1,79	1,79	5,02	2,31	8,60	10,29	0,44	2,03	2,49	2,02	9,30	11,41	95
	1.5+1.5+5.0	1,61	1,61	5,38	2,71	8,60	10,46	0,55	2,01	2,57	2,50	9,20	11,75	95
	1.5+1.5+6.0	1,43	1,43	5,73	2,93	8,60	10,59	0,55	1,99	2,31	2,50	9,11	10,57	95
	1.5+2.0+2.0	2,35	3,13	3,13	2,01	8,60	10,26	0,41	2,05	2,41	1,89	9,39	11,03	95

Примечания

1. Общая мощность каждого подсоединенного внутреннего агрегата составляет до 11.0кВт.
2. Представленные выше значения приведены для соединения с внутренними агрегатами следующих типов:
   Класс мощности:1.5, 2.0, 2.5, 3.5, 4.2, 5.0, 6.0кВт
   Серия CTXM-M,FTXM-M для настенного монтажа
3. Условия теплопроизводительности
   Температура в помещении 20°C DB
   Температура снаружи 7°C DB / 6°C WB
4. Редактируемые данные для этого чертежа доступны в системеGDE.
5. Дополнительная информация относительно агрегата для подготовки ГВБП и блока Hybrid для мультисистемы приведена в 3D106169.

3D105383

4 Таблица сочетания

4 - 1 Таблица сочетания

3MXM68N

Нагрев(50Hz 230V)

Наружный агрегат	Внутренний агрегат	Теплопроизводительность [кВт]			Общая мощность [кВт]			Потребляемая мощность [кВт]			Общий ток [A]			Коэффициент мощности [%]
		Помещение A	Помещение B	Помещение C	Min.	Nom.	Max.	Min.	Nom.	Max.	Min.	Nom.	Max.	
3MXM68N*	1.5+2.0+2.5	1,94	2,59	3,23	2,10	8,60	10,36	0,42	2,04	2,44	1,94	9,34	11,16	95
	1.5+2.0+3.5	1,84	2,46	4,3	2,31	8,60	10,45	0,44	2,02	2,58	2,02	9,25	11,79	95
	1.5+2.0+4.2	1,68	2,23	4,69	2,31	8,60	10,46	0,44	2,01	2,57	2,02	9,20	11,75	95
	1.5+2.0+5.0	1,52	2,02	5,06	2,71	8,60	10,88	0,55	2,00	2,64	2,50	9,16	12,08	95
	1.5+2.0+6.0	1,36	1,81	5,43	2,93	8,60	10,89	0,55	1,98	2,38	2,50	9,07	10,91	95
	1.5+2.5+2.5	1,89	3,15	3,15	2,20	8,60	10,47	0,45	2,03	2,44	2,06	9,30	11,16	95
	1.5+2.5+3.5	1,72	2,87	4,01	2,40	8,60	10,58	0,47	2,02	2,57	2,15	9,25	11,75	95
	1.5+2.5+4.2	1,57	2,62	4,4	2,41	8,60	10,58	0,47	2,00	2,57	2,15	9,16	11,75	95
	1.5+2.5+5.0	1,43	2,39	4,78	2,81	8,60	11,00	0,56	1,99	2,64	2,58	9,11	12,08	95
	1.5+2.5+6.0	1,29	2,15	5,16	3,02	8,60	10,77	0,57	1,97	2,38	2,62	9,02	10,91	95
	1.5+3.5+3.5	1,52	3,54	3,54	2,69	8,60	10,59	0,55	1,99	2,57	2,50	9,11	11,75	95
	1.5+3.5+4.2	1,4	3,27	3,93	2,69	8,60	10,59	0,55	1,98	2,56	2,50	9,07	11,71	95
	1.5+3.5+5.0	1,29	3,01	4,3	3,00	8,60	10,93	0,62	1,97	2,59	2,84	9,02	11,87	95
	1.5+3.5+6.0	1,17	2,74	4,69	2,93	8,60	10,78	0,55	1,96	2,37	2,50	8,98	10,86	95
	1.5+4.2+4.2	1,3	3,65	3,65	2,69	8,60	10,68	0,55	1,98	2,59	2,50	9,07	11,87	95
	1.5+4.2+5.0	1,21	3,38	4,02	3,00	8,60	10,99	0,62	1,96	2,67	2,84	8,98	12,21	95
	2.0+2.0+2.0	2,63	2,63	2,63	2,01	7,80	10,44	0,41	1,72	2,48	1,89	7,88	11,37	95
	2.0+2.0+2.5	2,54	2,54	3,17	2,10	8,20	10,52	0,42	1,83	2,52	1,94	8,38	11,54	95
	2.0+2.0+3.5	2,29	2,29	4,02	2,31	8,60	10,63	0,44	2,04	2,65	2,02	9,34	12,13	95
	2.0+2.0+4.2	2,1	2,1	4,4	2,31	8,60	10,63	0,44	2,02	2,65	2,02	9,25	12,13	95
	2.0+2.0+5.0	1,91	1,91	4,78	2,71	8,60	10,82	0,55	2,00	2,72	2,50	9,16	12,46	95
	2.0+2.0+6.0	1,72	1,72	5,16	2,93	8,60	10,95	0,55	1,99	2,46	2,50	9,11	11,24	95
	2.0+2.5+2.5	2,46	3,07	3,07	2,20	8,60	10,54	0,43	1,97	2,61	1,98	9,02	11,96	95
	2.0+2.5+3.5	2,15	2,69	3,76	2,40	8,60	10,63	0,46	2,02	2,65	2,11	9,25	12,13	95
	2.0+2.5+4.2	1,98	2,47	4,15	2,41	8,60	10,64	0,46	2,01	2,64	2,11	9,20	12,08	95
	2.0+2.5+5.0	1,81	2,26	4,53	2,81	8,60	11,06	0,56	1,98	2,75	2,58	9,07	12,59	95
	2.0+2.5+6.0	1,64	2,05	4,91	3,02	8,60	11,07	0,56	1,98	2,43	2,58	9,07	11,12	95
	2.0+3.5+3.5	1,92	3,34	3,34	2,69	8,60	10,76	0,52	2,00	2,70	2,37	9,16	12,34	95
	2.0+3.5+4.2	1,77	3,1	3,72	2,69	8,60	10,76	0,52	1,99	2,69	2,37	9,11	12,29	95
	2.0+3.5+5.0	1,64	2,87	4,09	3,00	8,60	11,11	0,58	1,98	2,82	2,67	9,07	12,88	95
	2.0+4.2+4.2	1,65	3,47	3,47	2,69	8,60	10,77	0,52	1,97	2,69	2,37	9,02	12,29	95
	2.5+2.5+2.5	2,86	2,86	2,86	2,31	8,60	10,65	0,45	1,99	2,64	2,06	9,11	12,08	95
	2.5+2.5+3.5	2,53	2,53	3,54	2,50	8,60	10,87	0,48	1,99	2,72	2,19	9,11	12,46	95
	2.5+2.5+4.2	2,34	2,34	3,93	2,50	8,60	10,88	0,48	1,97	2,72	2,19	9,02	12,46	95
	2.5+2.5+5.0	2,15	2,15	4,3	2,91	8,60	11,07	0,58	1,96	2,78	2,67	8,98	12,72	95
	2.5+2.5+6.0	1,95	1,95	4,7	3,12	8,60	11,08	0,58	1,94	2,43	2,67	8,88	11,12	95
	2.5+3.5+3.5	2,26	3,17	3,17	2,78	8,60	11,00	0,53	1,96	2,72	2,41	8,98	12,46	95
	2.5+3.5+4.2	2,11	2,95	3,54	2,79	8,60	11,01	0,53	1,96	2,71	2,41	8,98	12,42	95
	2.5+3.5+5.0	1,95	2,74	3,91	3,19	8,60	11,08	0,60	1,90	2,74	2,75	8,70	12,55	95
	2.5+4.2+4.2	1,97	3,31	3,31	2,79	8,60	11,01	0,53	1,95	2,71	2,41	8,93	12,42	95
	3.5+3.5+3.5	2,86	2,86	2,86	2,98	8,60	11,06	0,57	1,94	2,79	2,62	8,88	12,76	95

Примечания

1. Общая мощность каждого подсоединенного внутреннего агрегата составляет до 11.0кВт.
2. Представленные выше значения приведены для соединения с внутренними агрегатами следующих типов:
   Класс мощности:1.5,2.0,2.5,3.5,4.2,5.0,6.0кВт
   Серия CTXM-M,FTXM-M для настенного монтажа
3. Условия теплопроизводительности
   Температура в помещении 20°C DB
   Температура снаружи 7°C DB / 6°C WB
4. Редактируемые данные для этого чертежа доступны в системеGDE.
5. Дополнительная информация относительно агрегата для подготовки ГВБП и блока Hybrid для мультисистемы приведена в 3D106169.

5 Размерные чертежи

5 - 1 Размерные чертежи

3MXM40-52N

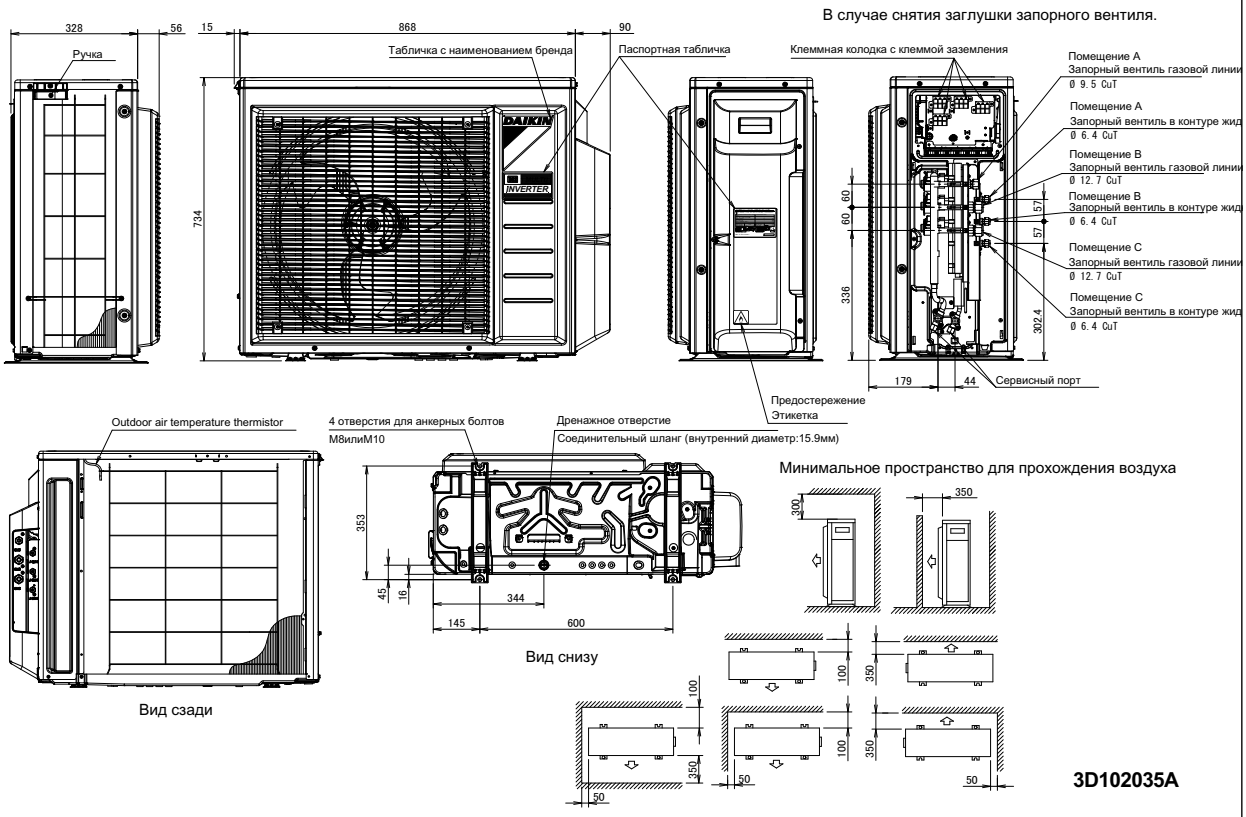

3MXM68N

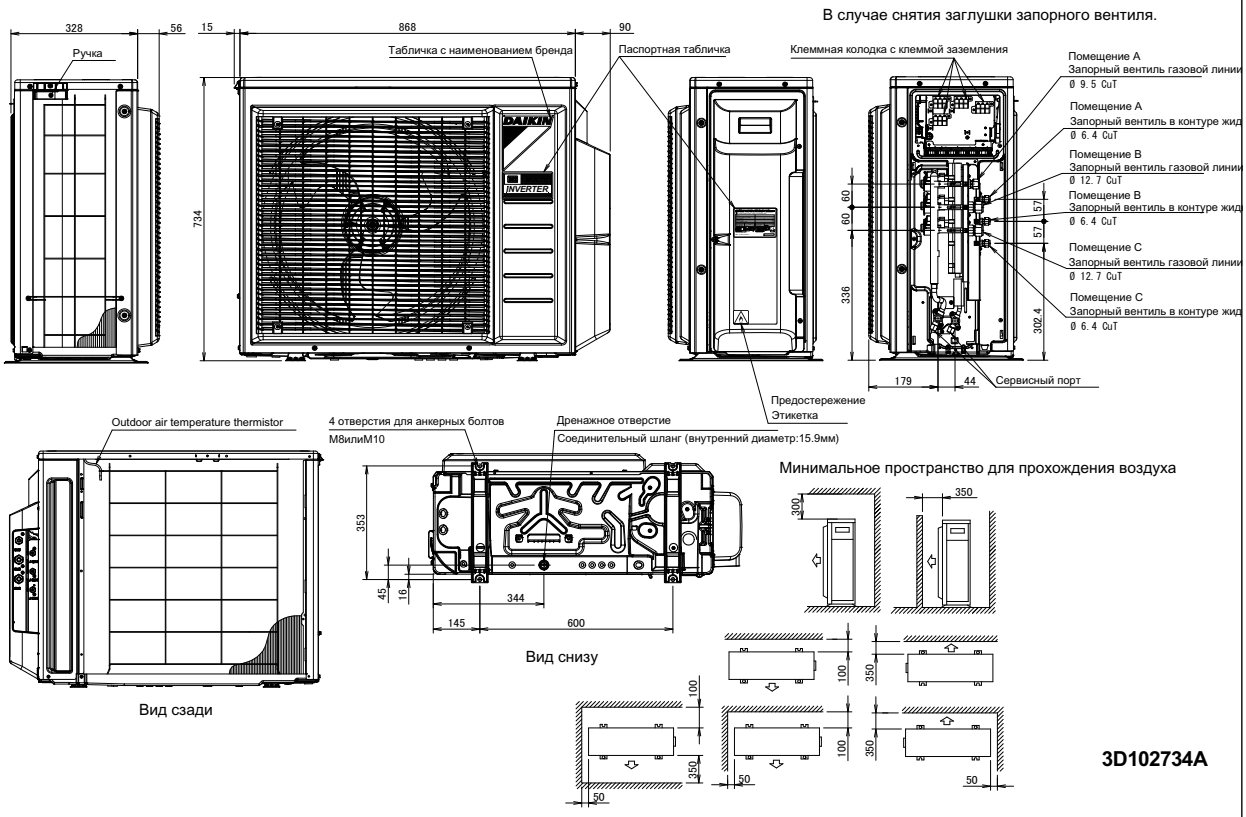

5 Размерные чертежи

5 - 1 Размерные чертежи

3MXM68N

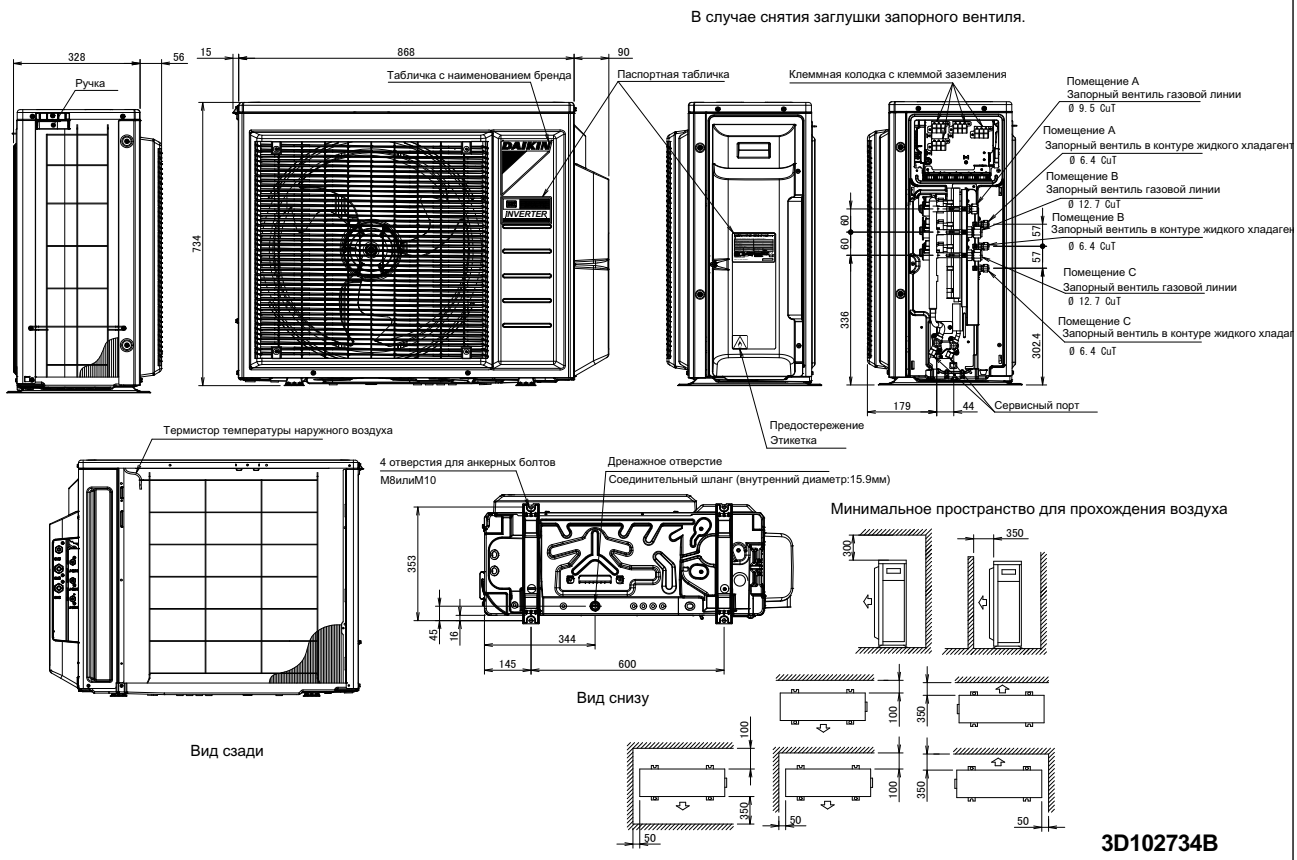

6 Центр тяжести

6 - 1 Центр тяжести

3MXM40-52N

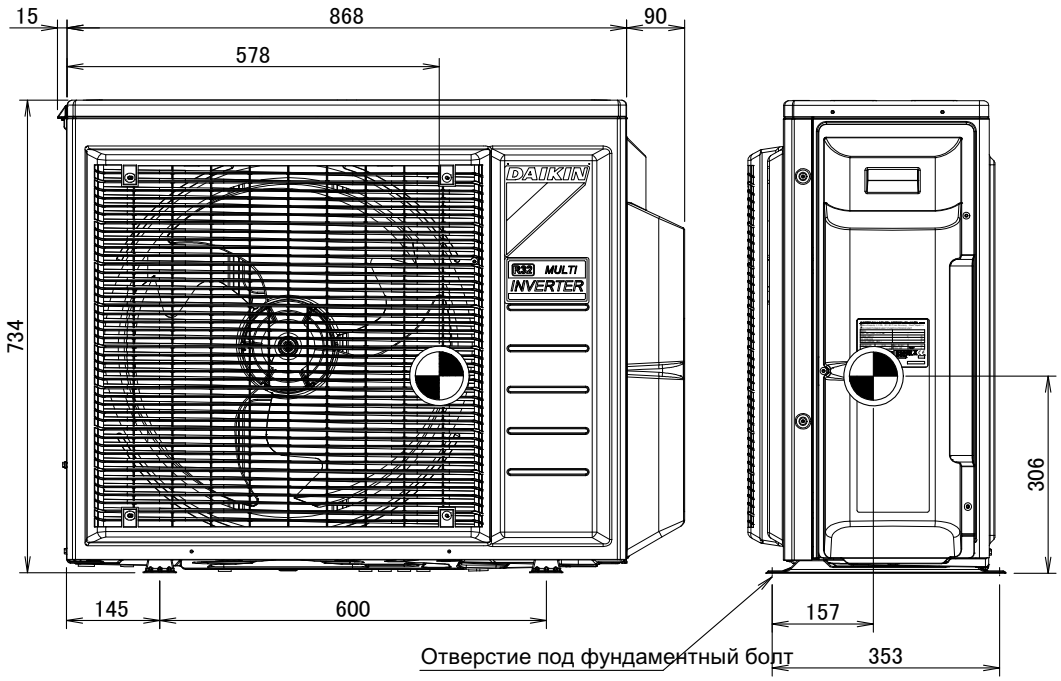

4D102202A

6 Центр тяжести

6 - 1 Центр тяжести

3MXM68N

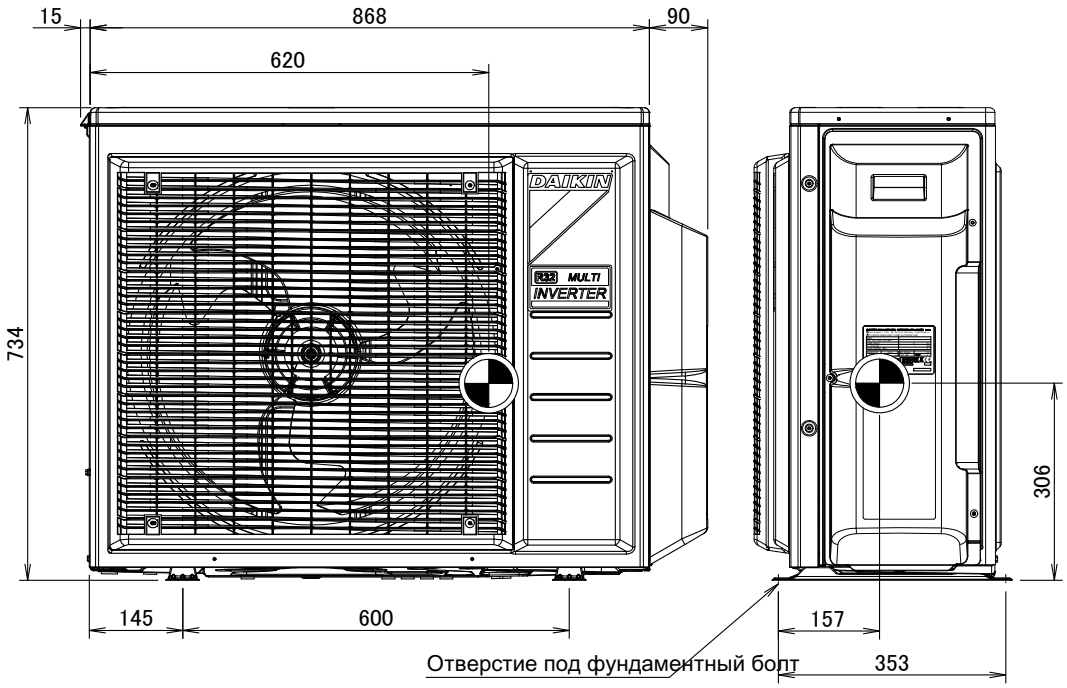

4D102822A

7 Схемы трубопроводов

7 - 1 Схемы трубопроводов

3MXM40-52N

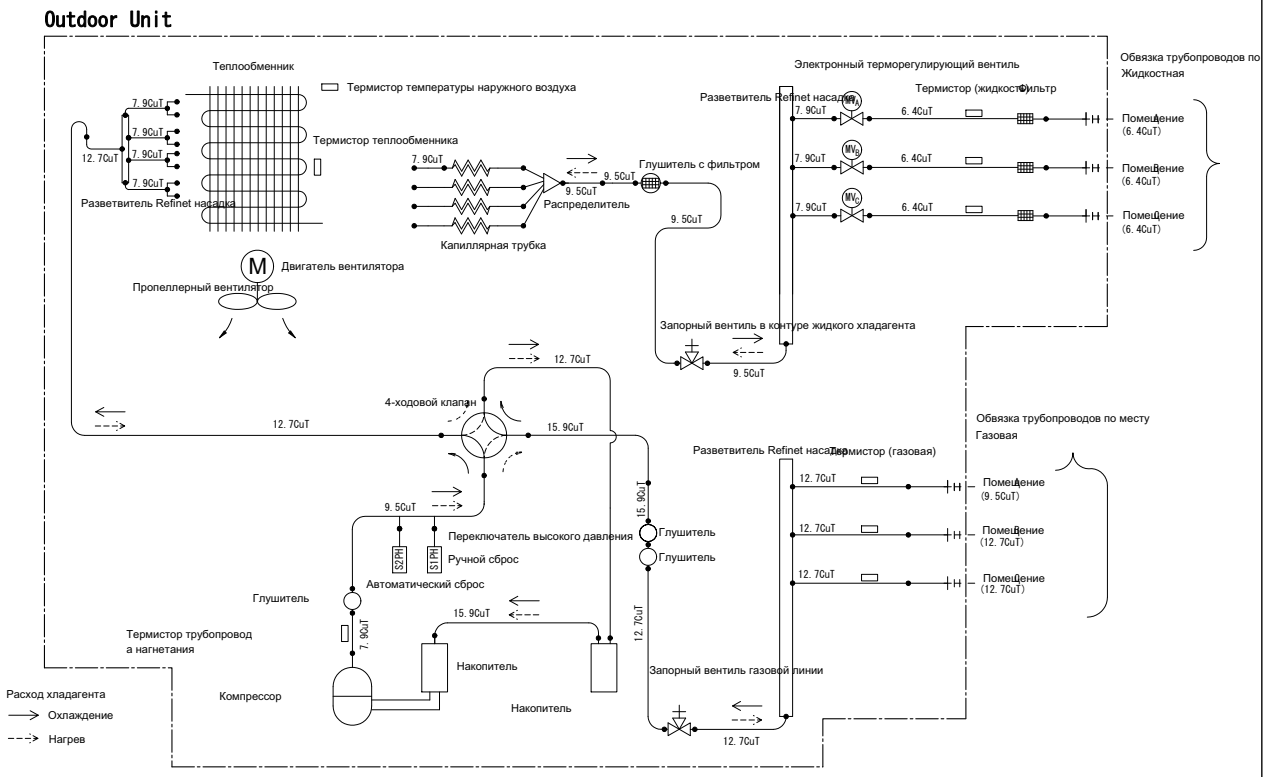

3MXM68N

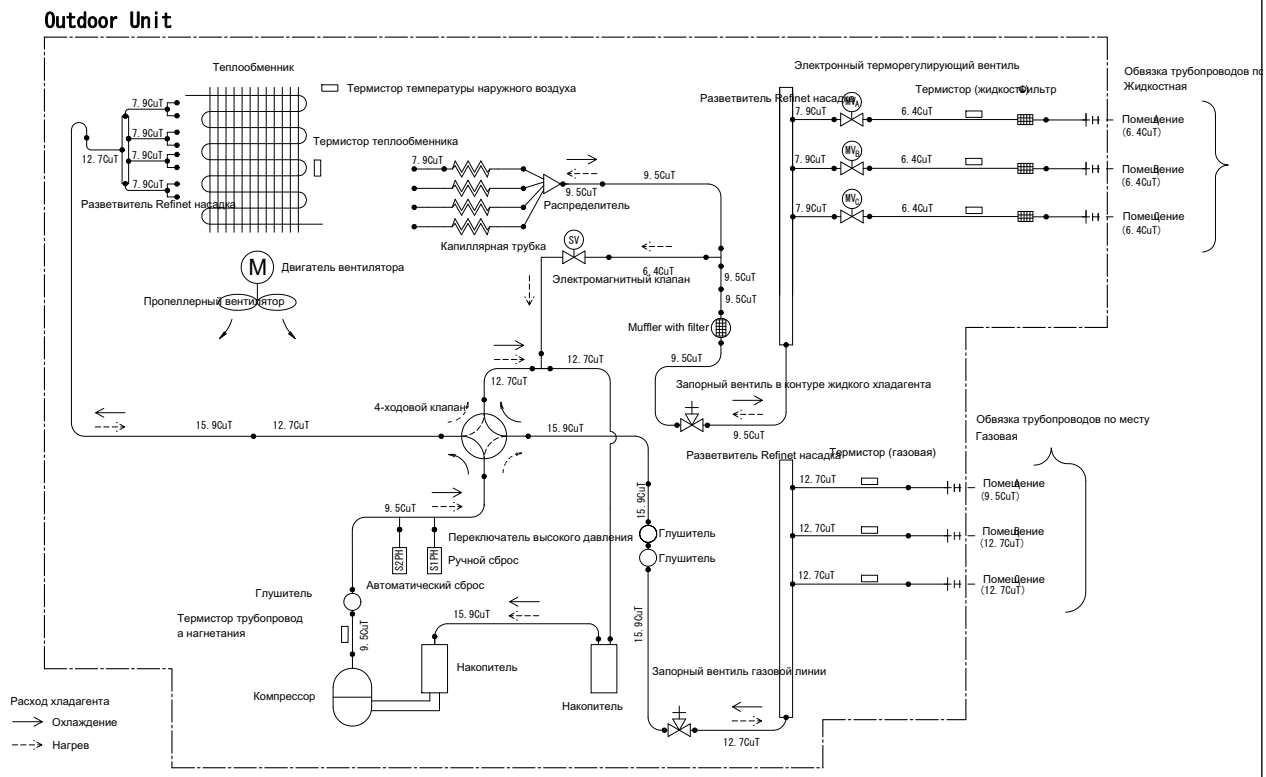

8 Монтажные схемы

8 - 1 Монтажные схемы - Одна фаза

3MXM40-52N

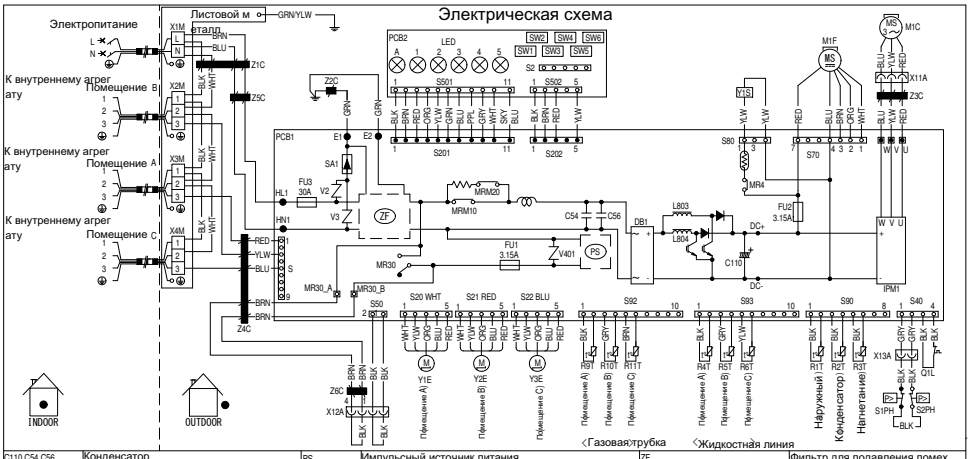

C110,C54,C56	Конденсатор	PS	Импульсный источник питания	ZF	Фильтр для подавления помех	
DB1	Диодный мост	Q1L	Устройство защиты от перегрузки	S,S2-S502	Разъем	
FU1,FU2,FU3	Предохранитель	R1T-R11T	Термистор	U,V,W	Разъем	
IPM1	Интеллектуальный модуль питания	SA1	Импульсный разрядник	X11A,X12A,X13A,MR30_A,MR30_B	Разъем	
L803,L804	Реактор	S1PH,S2PH	Переключатель высокого давления	Прокладываемая на месте эксплуатации электропроводка		
LED1-5,LEDA	Светодиод	SW1-SW6	Выключатель	Клемма с винтовым креплением		
M1C	Электродвигатель компрессора	V2,V3,V401	Варистор	Разъем		
M1F	Двигатель вентилятора	X1M-X4M	Клеммная колодка с клеммой заземления	BLK: черный	GRY: серый	SKY BLU: лазурн
MRM10,MRM20	Электромагнитное реле	Y1E-Y3E	Змеевик электронного терморегулирующего вентиля	BLU: синий	ORG: оранжевый	WHT: белый
MR4,MR30	Электромагнитное реле	Y1S	Змеевик обратного электромагнитного клапана	BRN: коричневый	PPL: фиолетовый	YLW: желтый
PCB1,PCB2	Печатная плата	Z1C-Z6C	Ферритовый сердечник	GRN: зеленый	RED: красный	RED: красный

3D106247A

3MXM68N

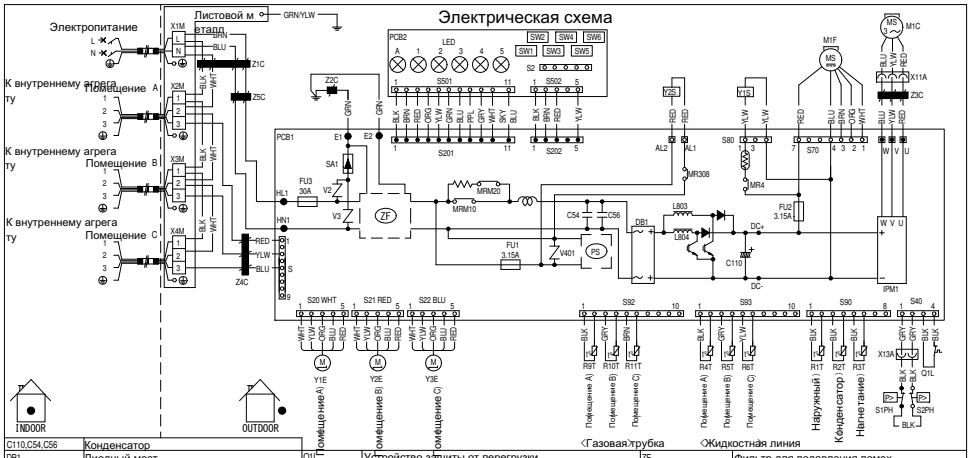

C110,C54,C56	Конденсатор	Q1L	Устройство защиты от перегрузки	ZF	Фильтр для подавления помех	
DB1	Диодный мост	R1T-R11T	Термистор	S,S2-S502	Разъем	
FU1,FU2,FU3	Предохранитель	SA1	Импульсный разрядник	U,V,W	Разъем	
IPM1	Интеллектуальный модуль питания	S1PH,S2PH	Переключатель высокого давления	X11A,X13A,AL1,AL2	Разъем	
L803,L804	Реактор	SW1-SW6	Выключатель	Прокладываемая на месте эксплуатации электропроводка		
LED1-5,LEDA	Светодиод	V2,V3,V401	Варистор	Клемма с винтовым креплением		
M1C	Электродвигатель компрессора	X1M-X4M	Клеммная колодка с клеммой заземления	Разъем		
M1F	Двигатель вентилятора	Y1E-Y3E	Змеевик электронного терморегулирующего вентиля	BLK: черный	GRY: серый	SKY BLU: лазурн
MRM10,MRM20	Электромагнитное реле	Y1S	Змеевик обратного электромагнитного клапана	BLU: синий	ORG: оранжевый	WHT: белый
MR4,MR308	Электромагнитное реле	Y2S	Электромагнитный клапан	BRN: коричневый	PPL: фиолетовый	YLW: желтый
PCB1,PCB2	Печатная плата	Z1C-Z5C	Ферритовый сердечник	GRN: зеленый	RED: красный	RED: красный
PS	Импульсный источник питания					

3D106248A

9 Данные об уровне шума

9 - 1 Спектр звукового давления

3MXM68N

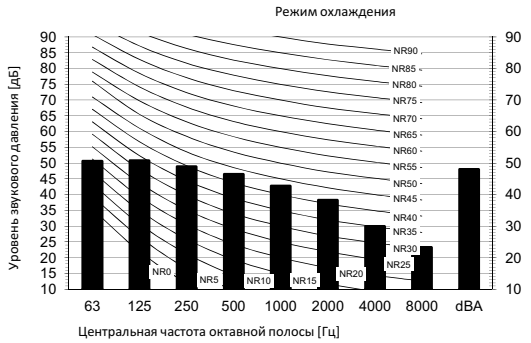

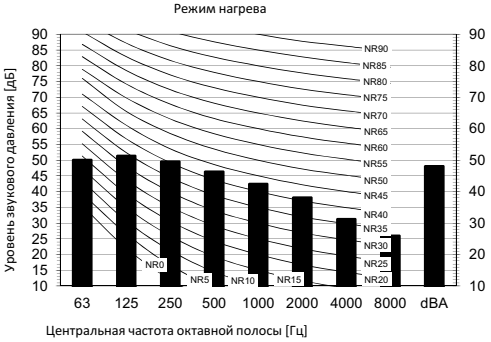

Обознач

dBA= уровень звукового давления по шкале A (шкала A по стандарту IEC).

A Накипь

B High-tap

Охлажде Общее

A	B
dBA	48

Нагрев Общее

A	B
dBA	49

Местоположение микрофона

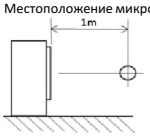

Примеч

1. Рабочие условия: электропитание 220-240 В / 220 В 50/60 Гц; стандарт JIS
2. Фоновый шум уже учтен.
3. Шум во время работы изменяется в зависимости от условий эксплуатации и условий окружающей среды.
4. Метод измерения шума в процессе работы соответствует JISC9612.
5. Место измерения: безэховая камера
6. Представленные выше значения приведены для соединения с внутренними агрегатами следующих типов:
   1.5, 2.0, 2.5, 3.5, 4.2, 5.0, 6.0 кВт Класс

3D106223

10 Рабочий диапазон

10 - 1 Рабочий диапазон

3MXM-N

Охлаждение

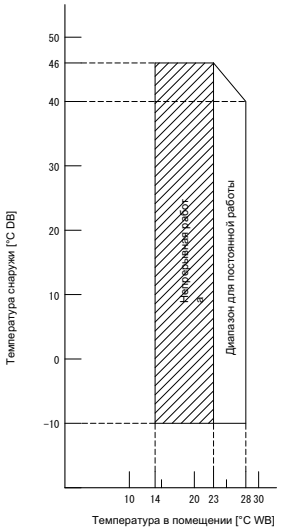

Нагрев

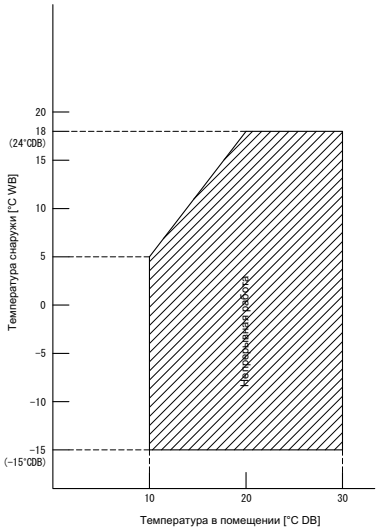

Примечания

1. graph основаны на следующих условиях.
   Соответствующая длина трубы для хладагента: 5 м
   Разность уровней: 0 м
   Расход воздуха Высокая

3D101376A

3MXM-N

Режим нагрева горячей воды бытового потребления

Режим нагрева горячей воды бытового потребления

Обозначение

Обозначение

Обозначение

3D106319

Daikin Europe N.V. Naamloze Vennootschap - Zandvoordestraat 300, B-8400 Oostende - Belgium - www.daikin.eu - BE 0412 120 336 - RPR Oostende

EEDRU17 12/16

Daikin Europe N.V. принимает участие в программе сертификации Eurovent для жидкостных холодильных установок (LCP), вентиляционных установок (AHU), фанкойлов (FCU) и систем с переменным потоком хладагента (VRF). Проверьте текущий срок действия сертификата онлайн: www.eurovent-certification.com или перейдите к: www.certiflash.com

Настоящий буклет составлен только для справочных целей и не является предложением, обязательным для выполнения компанией Daikin Europe N.V. Его содержание составлено компанией Daikin Europe N.V. на основании сведений, которыми она располагает. Компания не дает прямую или связанную гарантию относительно полноты, точности, надежности или соответствия конкретной цели ее содержания, а также продуктов и услуг, представленных в нем. Технические характеристики могут быть изменены без предварительного уведомления. Компания Daikin Europe N.V. отказывается от какой-либо ответственности за прямые или косвенные убытки, понимаемые в самом широком смысле, вытекающие из прямого или косвенного использования и/или трактовки данного буклета. На все содержание распространяется авторское право Daikin Europe N.V.