DAIKIN

Кондиционирование воздуха

Технические данные

Мульти-система

EEDRU15-100

MXS-F

СОДЕРЖАНИЕ

MXS-F

1 Характеристики 2

2 Технические характеристики 3
Технические параметры 3
Электрические параметры 5

3 Электрические параметры 6
Электрические данные 6

4 Опции 7

5 Таблица сочетания 8

6 Таблицы производительности 12
Условные обозначения таблицы производительностей 12

7 Размерные чертежи 13

8 Центр тяжести 14

9 Схемы трубопроводов 15

10 Монтажные схемы 16
Монтажные схемы - Одна фаза 16

11 Данные об уровне шума 17
Спектр звукового давления - Охлаждение 17
Спектр звукового давления - Нагрев 18

12 Рабочий диапазон 19

1 Характеристики

- Наружные блоки для мульти-систем
- К одному наружному блоку мульти-системы можно подсоединять до 4 внутренних блоков; управление каждым внутренним блоком осуществляется отдельно, при этом блоки не обязательно устанавливать одновременно или в одном помещении; они работают одновременно в одинаковом режиме охлаждения или нагрева
- Возможность подсоединения различных внутренних блоков: например, настенные блоки, потолочные блоки скрытого монтажа
- Ночной тихий режим автоматически уменьшает рабочий шум наружного блока на 3дБА в ночное время (мульти-системы только в режиме охлаждения)
- Использование наружных блоков инверторного типа позволяет добиться высокого уровня энергоэффективности и низкого уровня шума
- Наружные блоки Daikin аккуратные и прочные, их можно легко установить на крыше или террасе, либо просто разместить на наружной стене дома.
- Наружные блоки имеют роторный компрессор, который славится низким уровнем шума и высокими показателями энергосбережения

С инвертором

Ночной тихий режим работы

2 Технические характеристики

2-1 Технические параметры				4MXS68F
Регулирование производительности	Способ			С инверторным управлением
Корпус	Цвет			Слоновая кость_
Размеры	Блок	Height	мм	735
		Ширина	мм	936
		Глубина	мм	300
	Упакованный блок	Высота	мм	797
		Ширина	мм	992
		Глубина	мм	390
Вес	Блок		кг	58
	Упакованный блок		кг	63
Теплообменник	Длина		мм	845
	Ряды	Количество		2
	Шаг ребер		мм	1,60
	Ступени	Количество		32
	Tube type			Hi-XA
	Ребро	Type		Пластина WF
		Обработка		Антикоррозионная обработка
Компрессор	Model			2YC45DXD#C
	Тип			Герметичный компрессор ротационного типа
	Выход		W	1.380,0

2 Технические характеристики

2-1 Технические параметры					4MXS68F
Вентилятор	Тип				Осевой вентилятор
	Расход воздуха	Охлаждение	Выс.	м /мин	52,7
				куб. фт/мин	1.861
			Ном.	м /мин	49,4
				куб. фт/мин	1.744
			Низк.	м /мин	43,5
				куб. фт/мин	1.536
			Сверхнизкий	м /мин	-
				куб. фт/мин	-
		Нагрев	Выс.	м /мин	46,4
				куб. фт/мин	1.638
			Ном.	м /мин	44,5
				куб. фт/мин	1.571
			Низк.	м /мин	16,3
				куб. фт/мин	576
			Сверхнизкий	м /мин	-
				куб. фт/мин	-
	Рабочий ток	Охлаждение	Низк.	A	0,10
			Стандарт	A	0,16
			Выс.	A	0,20
		Нагрев	Низк.	A	0,03
			Стандарт	A	0,14
			Выс.	A	0,16
	Потребляемая мощность	Охлаждение	Низк.	W	36
			Стандарт	W	58
			Выс.	W	70
		Нагрев	Низк.	W	10
			Стандарт	W	48
			Выс.	W	55
Двигатель вентилятора	Model				KFD-380-50-8C
	Мощность			W	53,00
	Скорость	Охлаждение	Выс.	об/мин	840
			Ном.	об/мин	790
			Низк.	об/мин	700
			Самый низкий	об/мин	-
		Нагрев	Выс.	об/мин	780
			Ном.	об/мин	750
			Низк.	об/мин	300
			Самый низкий	об/мин	-
Уровень звуковой мощности	Охлаждение			дБ(A)	61
	Нагрев			дБ(A)	-
Уровень звукового давления	Охлаждение	Ном.		дБ(A)	48
	Нагрев	Ном.		дБ(A)	49

2 Технические характеристики

2-1 Технические параметры					4MXS68F
Рабочий диапазон	Охлаждение	Темп. нар. возд.	Мин.	°CDB	-10
			Макс.	°CDB	46
	Нагрев	Темп. нар. возд.	Мин.	°CWB	-15
			Макс.	°CWB	18
Хладагент	Type				R-410A
	Заправка			кг	2,6
				TCO_2eq	5,4
	GWP				2.087,5
Масло хладагента	Тип				FVC50K
	Объем заправки			л	0,65
Подсоединения труб	Жидкость	Количество			4
		НД		мм	6,35
	Газ	Количество			2
		НД		мм	9,52
	Дренаж	Ид-р		мм	-
		НД		мм	16 (внутренний диаметр соединительного шланга)
	Газ 2	Количество			2
		НД		мм	12,7
	Длина трубы	Макс.	НБ - ВБ	м	25
	Дополнительная заправка хладагента			кг/м	0.02 (для длины труб свыше 30 м)
	перепад уровня	IU - OU	Макс.	м	15
		IU - IU	Макс.	м	7,5
	Теплоизоляция				Трубопроводы для жидкости и газа
	Общая длина трубопроводов	Система	Фактическая	м	60

Стандартные аксессуары : Инструкции по установке; Количество : 1;

Стандартные аксессуары : Сливная пробка; Количество : 1;

Стандартные аксессуары : Узел переходника; Количество : 1;

2-2 Электрические параметры				4MXS68F
Power supply	Наименование			V1
	Фаза			1~
	Частота		Гц	50
	Voltage		V	230
Ток	Пусковой ток	Охлаждение	A	8,3
		Нагрев	A	8,3
Ток - 50 Гц	Макс. ток предохранителя (MFA)		A	20
Ток - 60 Гц	Макс. ток предохранителя (MFA)		A	-
Wiring connections	For power supply	Remark		3 для питания. 4 для междублочной проводки (включая заземляющий провод)

Примечания

Охлаждение: темп. в помещении: 27°CDB, 19,0°CWB; темп. наружного воздуха 35°CDB; эквивалентная длина трубопроводов: 5 м

Нагрев: темп. в помещении: 20°CDB; темп. наружного воздуха 7°CDB, 6°CWB; эквивалентная длина труб с хладагентом: 5 м

Содержит фторированные парниковые газы

3 Электрические параметры

3 - 1 Электрические данные

4MXS68F

Модель		Блоки				Электропитание		Компр.		OFM	
Наружн.	H/P C/O	Гц	Вольт	Мин.	Макс.	MCA	MFA	MSC	RLA	W	FLA
4MXS68F	H/P	50	230	207	253	18.3	20	8.3	7.31	43	0.33

3D080107

ОБОЗНАЧЕНИЯ

MCA : Мин. ток цепи. (A)
MFA : Макс. ток предохранителя (см. Прим. 6). (A)
MSC : Макс. ток при пуске компрессора. (A)
RLA : Ток номинальной нагрузки. (A)
OFM : Двигатель вентилятора наружного блока. (A)
FLA : Ток полной нагрузки. (A)
W : Номинальная мощность двигателя вентилятора (Вт)

ПРИМЕЧАНИЯ

1. RLA основан на следующих условиях:
   Охлаждение
   Темп. в пом.: 27°CDB/19.0°CWB
   Температура наружного воздуха: 35°CDB
2. Диапазон напряжений.
   Блоки могут использоваться с электрическими системами, где напряжение, подаваемое на клемму блока, находится в пределах указанного диапазона.
3. Максимально допустимое изменение напряжения между фазами составляет 2%.
4. MCA является максимальным входным током.
   MFA является мощностью, которую может принять MCA.
5. Размер проводов выбирается по значению MCA.
6. MFA используется для выбора автоматического выключателя и выключатель цепи при замыкании на землю.
   (Прерыватель утечек на землю).

4 Опции

4 - 1 Опции

4MXS68F

Наружные блоки

	4MXS68F
Решетка регулировки направления потока	KPW945A4

5 Таблица сочетания

5 - 1 Таблица сочетания

4MXS68F

COOLING

OUTDOOR UNIT	INDOOR UNIT	COOLING CAPACITY (kW)				TOTAL CAPACITY (kW)			POWER INPUT COOLING (kW)			TOTAL CURRENT (A)			POWER FACTOR (%)	EER	ENERGY LABEL	AEC (kWh)	Seasonal data			
		A ROOM	B ROOM	C ROOM	D ROOM	Min.	Nom.	Max.	Min.	Nom.	Max.	Min.	Nom.	Max.					label	SEER	Pdesign	AEC
4MXS68F	1.5+1.5	1.50	1.50	—	—	1.97	3.00	4.70	0.43	0.65	1.29	1.9	2.9	5.7	99	4.62	A	325	B	4.98	3.00	211
	1.5+2.0	1.50	2.00	—	—	1.97	3.50	4.86	0.43	0.80	1.37	1.9	3.5	6.0	99	4.38	A	400	B	5.09	3.50	241
	1.5+2.5	1.50	2.50	—	—	1.97	4.00	5.18	0.43	0.99	1.53	1.9	4.3	6.7	99	4.04	A	495	A	5.16	4.00	272
	1.5+3.5	1.50	3.50	—	—	1.97	5.00	6.05	0.42	1.39	2.06	1.8	6.1	9.0	99	3.60	A	695	A	5.14	5.00	341
	1.5+4.2	1.50	4.20	—	—	1.97	5.70	6.26	0.42	1.79	2.20	1.8	7.9	9.7	99	3.18	B	895	A	5.16	5.70	387
	1.5+5.0	1.50	5.00	—	—	1.97	6.50	6.94	0.41	2.22	2.51	1.8	9.7	11.0	99	2.93	C	1110	B	4.94	6.50	461
	1.5+6.0	1.36	5.44	—	—	1.98	6.80	7.44	0.40	2.26	2.65	1.8	9.9	11.6	99	3.01	B	1130	A	5.43	6.80	439
	2.0+2.0	2.00	2.00	—	—	1.97	4.00	5.02	0.43	1.00	1.45	1.9	4.4	6.4	99	4.00	A	500	A	5.18	4.00	271
	2.0+2.5	2.00	2.50	—	—	1.97	4.50	5.33	0.43	1.20	1.61	1.9	5.3	7.1	99	3.75	A	600	A	5.22	4.50	302
	2.0+3.5	2.00	3.50	—	—	1.97	5.50	6.18	0.42	1.66	2.15	1.8	7.3	9.4	99	3.31	A	830	A	5.23	5.50	368
	2.0+4.2	2.00	4.20	—	—	1.97	6.20	6.38	0.42	2.09	2.30	1.8	9.2	10.1	99	2.97	C	1045	B	5.08	6.20	428
	2.0+5.0	1.94	4.86	—	—	1.97	6.80	7.12	0.41	2.41	2.65	1.8	10.6	11.6	99	2.82	C	1205	B	4.93	6.80	483
	2.0+6.0	1.70	5.10	—	—	1.98	6.80	7.56	0.40	2.21	2.75	1.8	9.7	12.1	99	3.08	B	1105	A	5.49	6.80	434
	2.5+2.5	2.50	2.50	—	—	1.97	5.00	5.98	0.45	1.46	2.00	2.0	6.4	8.8	99	3.42	A	730	A	5.26	5.00	333
	2.5+3.5	2.50	3.50	—	—	1.97	6.00	6.44	0.43	2.06	2.37	1.9	9.0	10.4	99	2.91	C	1030	A	5.12	6.00	411
	2.5+4.2	2.50	4.20	—	—	1.97	6.70	6.81	0.43	2.54	2.67	1.9	11.2	11.7	99	2.64	D	1270	B	4.96	6.70	473
	2.5+5.0	2.27	4.53	—	—	1.97	6.80	7.23	0.40	2.41	2.75	1.8	10.6	12.1	99	2.82	C	1205	B	4.93	6.80	483
	2.5+6.0	2.00	4.80	—	—	1.98	6.80	7.56	0.38	2.21	2.75	1.7	9.7	12.1	99	3.08	B	1105	A	5.49	6.80	434
	3.5+3.5	3.40	3.40	—	—	1.97	6.80	6.99	0.41	2.51	2.66	1.8	11.0	11.7	99	2.71	D	1255	B	4.91	6.80	485
	3.5+4.2	3.09	3.71	—	—	1.97	6.80	7.10	0.41	2.51	2.76	1.8	11.0	12.1	99	2.71	D	1255	B	4.95	6.80	481
	3.5+5.0	2.80	4.00	—	—	1.97	6.80	7.61	0.38	2.41	3.12	1.7	10.6	13.7	99	2.82	C	1205	B	4.91	6.80	485
	3.5+6.0	2.51	4.29	—	—	2.28	6.80	7.91	0.43	2.21	3.06	1.9	9.7	13.4	99	3.08	B	1105	A	5.45	6.80	437
	4.2+4.2	3.40	3.40	—	—	1.97	6.80	7.00	0.41	2.51	2.66	1.8	11.0	11.7	99	2.71	D	1255	B	4.96	6.80	480
	4.2+5.0	3.10	3.70	—	—	1.97	6.80	7.62	0.38	2.41	3.12	1.7	10.6	13.7	99	2.82	C	1205	B	4.96	6.80	481
	4.2+6.0	2.80	4.00	—	—	2.28	6.80	7.92	0.43	2.21	3.06	1.9	9.7	13.4	99	3.08	B	1105	A	5.46	6.80	436
	5.0+5.0	3.40	3.40	—	—	2.36	6.80	8.06	0.47	2.31	3.35	2.1	10.1	14.7	99	2.94	C	1155	B	4.92	6.80	485
	5.0+6.0	3.09	3.71	—	—	2.49	6.80	8.28	0.48	2.12	3.28	2.1	9.3	14.4	99	3.21	A	1060	A	5.45	6.80	437
	1.5+1.5+1.5	1.50	1.50	1.50	—	1.98	4.50	6.27	0.42	1.03	1.76	1.8	4.5	7.7	99	4.37	A	515	A	5.27	4.50	300
	1.5+1.5+2.0	1.50	1.50	2.00	—	1.98	5.00	6.43	0.42	1.21	1.85	1.8	5.3	8.1	99	4.13	A	605	A	5.37	5.00	327
	1.5+1.5+2.5	1.50	1.50	2.50	—	1.98	5.50	6.59	0.42	1.44	1.94	1.8	6.3	8.5	99	3.82	A	720	A	5.42	5.50	355
	1.5+1.5+3.5	1.50	1.50	3.50	—	1.98	6.50	6.97	0.41	1.94	2.16	1.8	8.5	9.5	99	3.35	A	970	A	5.33	6.50	427
	1.5+1.5+4.2	1.42	1.42	3.97	—	1.98	6.80	7.19	0.41	2.12	2.30	1.8	9.3	10.1	99	3.21	A	1060	A	5.31	6.80	449
	1.5+1.5+5.0	1.28	1.28	4.25	—	1.98	6.80	7.59	0.39	2.02	2.49	1.7	8.9	10.9	99	3.37	A	1010	A	5.30	6.80	450
	1.5+1.5+6.0	1.13	1.13	4.53	—	2.33	6.80	7.83	0.44	1.88	2.44	1.9	8.3	10.7	99	3.62	A	940	A+	5.75	6.80	415
	1.5+2.0+2.0	1.50	2.00	2.00	—	1.98	5.50	6.35	0.42	1.44	1.81	1.8	6.3	7.9	99	3.82	A	720	A	5.46	5.50	353
	1.5+2.0+2.5	1.50	2.00	2.50	—	1.98	6.00	6.74	0.42	1.68	2.03	1.8	7.4	8.9	99	3.57	A	840	A	5.51	6.00	382
	1.5+2.0+3.5	1.46	1.94	3.40	—	1.98	6.80	7.11	0.41	2.12	2.26	1.8	9.3	9.9	99	3.21	A	1060	A	5.34	6.80	446
	1.5+2.0+4.2	1.32	1.77	3.71	—	1.98	6.80	7.32	0.41	2.12	2.40	1.8	9.3	10.5	99	3.21	A	1060	A	5.38	6.80	443
	1.5+2.0+5.0	1.20	1.60	4.00	—	1.98	6.80	7.72	0.39	2.02	2.59	1.7	8.9	11.4	99	3.37	A	1010	A	5.35	6.80	446
	1.5+2.0+6.0	1.07	1.43	4.29	—	2.33	6.80	7.97	0.44	1.88	2.54	1.9	8.3	11.2	99	3.62	A	940	A+	5.81	6.80	410
	1.5+2.5+2.5	1.50	2.50	2.50	—	1.98	6.50	6.96	0.41	1.94	2.16	1.8	8.5	9.5	99	3.35	A	970	A	5.45	6.50	418
	1.5+2.5+3.5	1.36	2.27	3.17	—	1.98	6.80	7.45	0.39	2.12	2.50	1.7	9.3	11.0	99	3.21	A	1060	A	5.38	6.80	443
	1.5+2.5+4.2	1.24	2.07	3.48	—	1.98	6.80	7.66	0.39	2.12	2.64	1.7	9.3	11.6	99	3.21	A	1060	A	5.38	6.80	443
	1.5+2.5+5.0	1.13	1.89	3.78	—	1.98	6.80	7.79	0.39	2.02	2.64	1.7	8.9	11.6	99	3.37	A	1010	A	5.38	6.80	443
	1.5+2.5+6.0	1.02	1.70	4.08	—	2.33	6.80	8.25	0.45	1.88	2.74	2.0	8.3	12.0	99	3.62	A	940	A+	5.81	6.80	410
	1.5+3.5+3.5	1.20	2.80	2.80	—	1.98	6.80	7.78	0.40	2.12	2.75	1.8	9.3	12.1	99	3.21	A	1060	A	5.32	6.80	448
	1.5+3.5+4.2	1.11	2.59	3.10	—	1.98	6.80	7.97	0.40	2.12	2.90	1.8	9.3	12.7	99	3.21	A	1060	A	5.33	6.80	447
	1.5+3.5+5.0	1.02	2.38	3.40	—	1.98	6.80	8.29	0.36	2.02	3.06	1.6	8.9	13.4	99	3.37	A	1010	A	5.33	6.80	447
	1.5+3.5+6.0	0.93	2.16	3.71	—	2.33	6.80	8.39	0.45	1.88	2.84	2.0	8.3	12.5	99	3.62	A	940	A+	5.75	6.80	414
	1.5+4.2+4.2	1.03	2.88	2.88	—	1.98	6.80	8.10	0.40	2.12	3.01	1.8	9.3	13.2	99	3.21	A	1060	A	5.35	6.80	446
	1.5+4.2+5.0	0.95	2.67	3.18	—	1.98	6.80	8.36	0.36	2.02	3.11	1.6	8.9	13.7	99	3.37	A	1010	A	5.33	6.80	447
	2.0+2.0+2.0	2.00	2.00	2.00	—	1.98	6.00	6.51	0.42	1.64	1.89	1.8	7.2	8.3	99	3.66	A	820	A	5.53	6.00	380
	2.0+2.0+2.5	2.00	2.00	2.50	—	1.98	6.50	6.89	0.42	1.89	2.12	1.8	8.3	9.3	99	3.44	A	945	A	5.49	6.50	415
	2.0+2.0+3.5	1.81	1.81	3.18	—	1.98	6.80	7.25	0.41	2.07	2.35	1.8	9.1	10.3	99	3.29	A	1035	A	5.41	6.80	440
	2.0+2.0+4.2	1.66	1.66	3.48	—	1.98	6.80	7.46	0.41	2.07	2.50	1.8	9.1	11.0	99	3.29	A	1035	A	5.42	6.80	440
	2.0+2.0+5.0	1.51	1.51	3.78	—	1.98	6.80	7.85	0.39	2.02	2.69	1.7	8.9	11.8	99	3.37	A	1010	A	5.41	6.80	440
	2.0+2.0+6.0	1.36	1.36	4.08	—	2.33	6.80	8.11	0.44	1.83	2.64	1.9	8.0	11.6	99	3.72	A	915	A+	5.86	6.80	406
	2.0+2.5+2.5	1.94	2.43	2.43	—	1.98	6.80	7.10	0.41	2.07	2.26	1.8	9.1	9.9	99	3.29	A	1035	A	5.46	6.80	437
	2.0+2.5+3.5	1.70	2.13	2.97	—	1.98	6.80	7.59	0.39	2.07	2.59	1.7	9.1	11.4	99	3.29	A	1035	A	5.42	6.80	440
	2.0+2.5+4.2	1.56	1.95	3.29	—	1.98	6.80	7.78	0.39	2.07	2.75	1.7	9.1	12.1	99	3.29	A	1035	A	5.42	6.80	439
	2.0+2.5+5.0	1.43	1.79	3.58	—	1.98	6.80	7.92	0.39	2.02	2.74	1.7	8.9	12.0	99	3.37	A	1010	A	5.42	6.80	440
	2.0+2.5+6.0	1.30	1.62	3.88	—	2.33	6.80	8.38	0.45	1.83	2.84	2.0	8.0	12.5	99	3.72	A	915	A+	5.87	6.80	406
	2.0+3.5+3.5	1.52	2.64	2.64	—	1.98	6.80	7.91	0.40	2.07	2.85	1.8	9.1	12.5	99	3.29	A	1035	A	5.36	6.80	444
	2.0+3.5+4.2	1.40	2.45	2.94	—	1.98	6.80	8.09	0.40	2.07	3.01	1.8	9.1	13.2	99	3.29	A	1035	A	5.39	6.80	442
	2.0+3.5+5.0	1.30	2.27	3.23	—	2.30	6.80	8.41	0.44	2.02	3.17	1.9	8.9	13.9	99	3.37	A	1010	A	5.36	6.80	444
	2.0+4.2+4.2	1.30	2.75	2.75	—	1.98	6.80	8.21	0.40	2.07	3.11	1.8	9.1	13.7	99	3.29	A	1035	A	5.40	6.80	441
	2.5+2.5+2.5	2.26	2.26	2.26	—	1.98	6.78	7.38	0.41	2.07	2.45	1.8	9.1	10.8	99	3.28	A	1035	A	5.47	6.78	434
	2.5+2.5+3.5	2.00	2.00	2.80	—	1.98	6.80	7.78	0.39	2.07	2.75	1.7	9.1	12.1	99	3.29	A	1035	A	5.42	6.80	440
	2.5+2.5+4.2	1.85	1.85	3.10	—	1.98	6.80	7.96	0.39	2.07	2.90	1.7	9.1	12.7	99	3.29	A	1035	A	5.43	6.80	439
	2.5+2.5+5.0	1.70	1.70	3.40	—	2.30	6.80	8.28	0.44	2.02	3.06	1.9	8.9	13.4	99	3.37	A	1010	A	5.42	6.80	439
	2.5+2.5+6.0	1.55	1.55	3.70	—	2.44	6.80	8.57	0.44	1.83	3.00	1.9	8.0	13.2	99	3.72	A	915	A+	5.87	6.80	406
	2.5+3.5+3.5	1.78	2.51	2.51	—	2.29	6.80	8.14	0.44	2.07	3.06	1.9	9.1	13.4	99	3.29	A	1035	A	5.37	6.80	444
	2.5+3.5+4.2	1.67	2.33	2.80	—	2.29	6.80	8.26	0.44	2.07	3.17	1.9	9.1	13.9	99	3.29	A	1035	A	5.39	6.80	442
	2.5+3.5+5.0	1.55	2.16	3.09	—	2.51	6.80	8.57	0.46	1.98	3.33	2.0	8.7	14.6	99	3.43	A	990	A	5.39	6.80	442
	2.5+4.2+4.2	1.56	2.62	2.62	—	2.29	6.80	8.32	0.44	2.07	3.22	1.9	9.1	14.1	99	3.29	A	1035	A	5.41	6.80	441
	3.5+3.5+3.5	2.26	2.26	2.26	—	2.40	6.78	8.42	0.43	2.07	3.33	1.9	9.1	14.6	99	3.28	A	1035	A	5.34	6.78	445
	1.5+1.5+1.5+1.5	1.50	1.50	1.50	1.50	1.99	6.00	6.95	0.41	1.42	1.83	1.8	6.2	8.0	99	4.23	A	710	A+	5.60	6.00	376
	1.5+1.5+1.5+2.0	1.50	1.50	1.50	2.00	1.99	6.50	7.13	0.41	1.62	1.91	1.8	7.1	8.4	99	4.01	A	810	A+	5.64	6.50	404
	1.5+1.5+1.5+2.5	1.46	1.46	1.46	2.43	1.99	6.80	7.30	0.39	1.73	2.00	1.7	7.6	8.8	99	3.93	A	865	A+	5.63	6.80	423
	1.5+1.5+1.5+3.5	1.28	1.28	1.28	2.98	1.99	6.80	7.72	0.40	1.71	2.24	1.8	7.5	9.8	99	3.98	A	855	A	5.56	6.80	428
	1.5+1.5+1.5+4.2	1.17	1.17	1.17	3.28	1.99	6.80	7.88	0.40	1.71	2.33	1.8	7.5	10.2	99	3.98	A	855	A	5.57	6.80	428
	1.5+1.5+1.5+5.0	1.07	1.07	1.07	3.58	2.47	6.80	8.31	0.46	1.71	2.61	2.0	7.5	11.5	99	3.98	A	855	A	5.57	6.80	428
	1.5+1.5+1.5+6.0	0.97	0.97	0.97	3.89	2.50	6.80	8.22	0.43	1.57	2.34	1.9	6.9	10.3	99	4.33	A	785	A+	5.98	6.80	398

5 Таблица сочетания

5 - 1 Таблица сочетания

4MXS68F

COOLING

OUTDOOR UNIT	INDOOR UNIT	COOLING CAPACITY (kW)				TOTAL CAPACITY (kW)			POWER INPUT COOLING (kW)			TOTAL CURRENT (A)			POWER FACTOR (%)	EER	ENERGY LABEL	AEC (kWh)	Seasonal data			
		A ROOM	B ROOM	C ROOM	D ROOM	Min.	Nom.	Max.	Min.	Nom.	Max.	Min.	Nom.	Max.					label	SEER	Pdesign	AEC
4MXS68F	1.5+1.5+2.0+2.0	1.46	1.46	1.94	1.94	6.80	1.99	7.30	0.41	1.75	2.00	1.8	7.7	8.8	99	3.89	A	875	A+	5.68	6.80	420
	1.5+1.5+2.0+2.5	1.36	1.36	1.81	2.27	6.80	1.99	7.47	0.39	1.73	2.10	1.7	7.6	9.2	99	3.93	A	865	A+	5.69	6.80	419
	1.5+1.5+2.0+3.5	1.20	1.20	1.60	2.80	6.80	1.99	7.87	0.40	1.71	2.33	1.8	7.5	10.2	99	3.98	A	855	A+	5.62	6.80	424
	1.5+1.5+2.0+4.2	1.11	1.11	1.48	3.10	6.80	1.99	8.03	0.40	1.71	2.43	1.8	7.5	10.7	99	3.98	A	855	A+	5.63	6.80	423
	1.5+1.5+2.0+5.0	1.02	1.02	1.36	3.40	6.80	2.47	8.46	0.46	1.71	2.71	2.0	7.5	11.9	99	3.98	A	855	A+	5.62	6.80	424
	1.5+1.5+2.0+6.0	0.93	0.93	1.24	3.71	6.80	2.50	8.39	0.43	1.57	2.45	1.9	6.9	10.8	99	4.33	A	785	A+	6.02	6.80	396
	1.5+1.5+2.5+2.5	1.28	1.28	2.13	2.13	6.80	1.99	7.55	0.39	1.73	2.14	1.7	7.6	9.4	99	3.93	A	865	A+	5.69	6.80	419
	1.5+1.5+2.5+3.5	1.13	1.13	1.89	2.64	6.80	2.34	7.95	0.50	1.71	2.38	2.2	7.5	10.5	99	3.98	A	855	A+	5.63	6.80	423
	1.5+1.5+2.5+4.2	1.05	1.05	1.75	2.94	6.80	2.34	8.11	0.50	1.71	2.48	2.2	7.5	10.9	99	3.98	A	855	A+	5.63	6.80	423
	1.5+1.5+2.5+5.0	0.97	0.97	1.62	3.24	6.80	2.47	8.53	0.46	1.71	2.76	2.0	7.5	12.1	99	3.98	A	855	A+	5.63	6.80	423
	1.5+1.5+3.5+3.5	1.02	1.02	2.38	2.38	6.80	2.34	8.40	0.50	1.71	2.68	2.2	7.5	11.8	99	3.98	A	855	A	5.58	6.80	427
	1.5+1.5+3.5+4.2	0.95	0.95	2.22	2.67	6.80	2.46	8.48	0.54	1.71	2.74	2.4	7.5	12.0	99	3.98	A	855	A	5.59	6.80	427
	1.5+2.0+2.0+2.0	1.36	1.81	1.81	1.81	6.80	1.99	7.46	0.41	1.75	2.10	1.8	7.7	9.2	99	3.89	A	875	A+	5.72	6.80	417
	1.5+2.0+2.0+2.5	1.28	1.70	1.70	2.13	6.80	1.99	7.63	0.39	1.73	2.19	1.7	7.6	9.6	99	3.93	A	865	A+	5.73	6.80	416
	1.5+2.0+2.0+3.5	1.13	1.51	1.51	2.64	6.80	2.34	8.02	0.50	1.71	2.43	2.2	7.5	10.7	99	3.98	A	855	A+	5.66	6.80	421
	1.5+2.0+2.0+4.2	1.05	1.40	1.40	2.94	6.80	2.34	8.18	0.50	1.71	2.53	2.2	7.5	11.1	99	3.98	A	855	A+	5.67	6.80	420
	1.5+2.0+2.0+5.0	0.97	1.30	1.30	3.24	6.80	2.47	8.60	0.46	1.71	2.82	2.0	7.5	12.4	99	3.98	A	855	A+	5.66	6.80	421
	1.5+2.0+2.5+2.5	1.20	1.60	2.00	2.00	6.80	1.99	7.71	0.39	1.73	2.24	1.7	7.6	9.8	99	3.93	A	865	A+	5.73	6.80	416
	1.5+2.0+2.5+3.5	1.07	1.43	1.79	2.51	6.80	2.34	8.10	0.50	1.71	2.48	2.2	7.5	10.9	99	3.98	A	855	A+	5.67	6.80	420
	1.5+2.0+2.5+4.2	1.00	1.33	1.67	2.80	6.80	2.34	8.26	0.50	1.71	2.58	2.2	7.5	11.3	99	3.98	A	855	A+	5.67	6.80	420
	1.5+2.0+2.5+5.0	0.93	1.24	1.55	3.09	6.80	2.47	8.68	0.46	1.71	2.87	2.0	7.5	12.6	99	3.98	A	855	A+	5.67	6.80	420
	1.5+2.0+3.5+3.5	0.97	1.30	2.27	2.27	6.80	2.00	8.47	0.40	1.71	2.74	1.8	7.5	12.0	99	3.98	A	855	A+	5.60	6.80	425
	1.5+2.5+2.5+2.5	1.13	1.89	1.89	1.89	6.80	1.99	8.02	0.36	1.71	2.43	1.6	7.5	10.7	99	3.98	A	855	A+	5.73	6.80	416
	1.5+2.5+2.5+3.5	1.02	1.70	1.70	2.38	6.80	2.34	8.32	0.43	1.70	2.63	1.9	7.5	11.6	99	4.00	A	850	A+	5.67	6.80	420
	1.5+2.5+2.5+4.2	0.95	1.59	1.59	2.67	6.80	2.34	8.33	0.45	1.73	2.63	2.0	7.6	11.6	99	3.93	A	865	A+	5.67	6.80	420
	1.5+2.5+3.5+3.5	0.93	1.55	2.16	2.16	6.80	2.34	8.54	0.43	1.70	2.79	1.9	7.5	12.3	99	4.00	A	850	A+	5.62	6.80	424
	2.0+2.0+2.0+2.0	1.70	1.70	1.70	1.70	6.80	1.99	7.63	0.41	1.75	2.19	1.8	7.7	9.6	99	3.89	A	875	A+	5.75	6.80	415
	2.0+2.0+2.0+2.5	1.60	1.60	1.60	2.00	6.80	1.99	7.79	0.39	1.73	2.29	1.7	7.6	10.1	99	3.93	A	865	A+	5.75	6.80	414
	2.0+2.0+2.0+3.5	1.43	1.43	1.43	2.51	6.80	1.99	8.17	0.40	1.71	2.53	1.8	7.5	11.1	99	3.98	A	855	A+	5.70	6.80	418
	2.0+2.0+2.0+4.2	1.33	1.33	1.33	2.81	6.80	1.99	8.32	0.40	1.71	2.63	1.8	7.5	11.6	99	3.98	A	855	A+	5.73	6.80	416
	2.0+2.0+2.0+5.0	1.24	1.24	1.24	3.08	6.80	2.47	8.74	0.46	1.67	2.93	2.0	7.3	12.9	99	4.07	A	835	A+	5.70	6.80	418
	2.0+2.0+2.5+2.5	1.51	1.51	1.89	1.89	6.80	1.99	7.94	0.40	1.75	2.38	1.8	7.7	10.5	99	3.89	A	875	A+	5.77	6.80	413
	2.0+2.0+2.5+3.5	1.36	1.36	1.70	2.38	6.80	2.34	8.32	0.45	1.73	2.63	2.0	7.6	11.6	99	3.93	A	865	A+	5.71	6.80	418
	2.0+2.0+2.5+4.2	1.27	1.27	1.59	2.67	6.80	2.34	8.47	0.45	1.73	2.74	2.0	7.6	12.0	99	3.93	A	865	A+	5.73	6.80	416
	2.0+2.0+3.5+3.5	1.24	1.24	2.16	2.16	6.80	2.46	8.61	0.45	1.71	2.84	2.0	7.5	12.5	99	3.98	A	855	A+	5.66	6.80	421
	2.0+2.5+2.5+2.5	1.43	1.79	1.79	1.79	6.80	1.99	8.17	0.40	1.75	2.53	1.8	7.7	11.1	99	3.89	A	875	A+	5.77	6.80	413
	2.0+2.5+2.5+3.5	1.30	1.62	1.62	2.26	6.80	2.34	8.46	0.45	1.73	2.74	2.0	7.6	12.0	99	3.93	A	865	A+	5.73	6.80	416
	2.5+2.5+2.5+2.5	1.70	1.70	1.70	1.70	6.80	2.34	8.39	0.46	1.71	2.68	2.0	7.5	11.8	99	3.98	A	855	A+	5.77	6.80	413
	2.5+2.5+2.5+3.5	1.55	1.55	1.55	2.15	6.80	2.46	8.73	0.46	1.70	2.95	2.0	7.5	13.0	99	4.00	A	850	A+	5.73	6.80	416

5 Таблица сочетания

5 - 1 Таблица сочетания

4MXS68F

HEATING

OUTDOOR UNIT	INDOOR UNIT	HEATING CAPACITY (kW)				TOTAL CAPACITY (kW)			POWER INPUT COOLING (kW)			TOTAL CURRENT (A)			POWER FACTOR (%)	COP	ENERGY LABEL	Seasonal data				
		A ROOM	B ROOM	C ROOM	D ROOM	Min.	Nom.	Max.	Min.	Nom.	Max.	Min.	Nom.	Max.				label	SCOP	Pdesign	AEC	Back-up heater capacity at -10°C
4MXS68F	1.5+1.5	2.62	2.62	—	—	1.62	5.24	7.10	0.38	1.32	1.99	1.7	5.8	8.7	99	3.97	A	A	3.83	3.67	1340	0.70
	1.5+2.0	2.43	3.23	—	—	1.62	5.66	7.46	0.38	1.50	2.16	1.7	6.6	9.5	99	3.77	A	A	3.82	3.77	1381	0.69
	1.5+2.5	2.28	3.80	—	—	1.62	6.08	7.64	0.38	1.70	2.24	1.7	7.5	9.8	99	3.58	B	A	3.83	3.82	1397	0.73
	1.5+3.5	2.08	4.84	—	—	1.76	6.92	8.17	0.39	2.09	2.55	1.7	9.2	11.2	99	3.31	C	A	3.85	4.24	1542	0.80
	1.5+4.2	1.98	5.53	—	—	1.76	7.51	8.51	0.39	2.38	2.79	1.7	10.5	12.3	99	3.16	D	A	3.82	4.28	1567	0.83
	1.5+5.0	1.89	6.29	—	—	2.14	8.18	9.98	0.48	2.58	3.16	2.1	11.3	13.9	99	3.17	D	A	3.85	4.20	1526	0.81
	1.5+6.0	1.72	6.88	—	—	2.41	8.60	10.17	0.51	2.51	2.90	2.2	11.0	12.7	99	3.43	B	A	3.89	4.68	1684	0.88
	2.0+2.0	3.25	3.25	—	—	1.62	6.50	7.64	0.38	1.87	2.25	1.7	8.2	9.9	99	3.48	B	A	3.83	3.88	1420	0.74
	2.0+2.5	3.04	3.81	—	—	1.62	6.85	7.81	0.38	2.05	2.33	1.7	9.0	10.2	99	3.34	C	A	3.83	3.93	1439	0.73
	2.0+3.5	2.71	4.74	—	—	1.76	7.45	8.34	0.39	2.34	2.64	1.7	10.3	11.6	99	3.18	D	A	3.83	4.34	1589	0.83
	2.0+4.2	2.58	5.42	—	—	1.76	8.00	8.68	0.39	2.64	2.89	1.7	11.6	12.7	99	3.03	D	A	3.82	4.38	1607	0.82
	2.0+5.0	2.46	6.14	—	—	2.14	8.60	10.15	0.48	2.80	3.26	2.1	12.3	14.3	99	3.07	D	A	3.83	4.30	1572	0.85
	2.0+6.0	2.15	6.45	—	—	2.41	8.60	10.34	0.51	2.43	2.98	2.2	10.7	13.1	99	3.54	B	A	3.91	4.77	1708	0.91
	2.5+2.5	3.60	3.60	—	—	1.62	7.20	8.16	0.38	2.24	2.56	1.7	9.8	11.2	99	3.21	C	A	3.84	3.98	1452	0.77
	2.5+3.5	3.29	4.61	—	—	1.85	7.90	8.68	0.40	2.58	2.89	1.8	11.3	12.7	99	3.06	D	A	3.82	4.39	1610	0.83
	2.5+4.2	3.10	5.20	—	—	1.85	8.30	8.93	0.40	2.80	3.07	1.8	12.3	13.5	99	2.96	D	A	3.85	4.42	1606	0.85
	2.5+5.0	2.87	5.73	—	—	2.23	8.60	10.27	0.49	2.80	3.36	2.2	12.3	14.8	99	3.07	D	A	3.83	4.34	1589	0.83
	2.5+6.0	2.53	6.07	—	—	2.50	8.60	10.46	0.53	2.43	3.01	2.3	10.7	13.2	99	3.54	B	A	3.90	4.81	1725	0.89
	3.5+3.5	4.30	4.30	—	—	2.13	8.60	9.02	0.45	2.93	3.11	2.0	12.9	13.7	99	2.94	D	A	3.90	4.77	1712	0.91
	3.5+4.2	3.91	4.69	—	—	2.13	8.60	9.11	0.45	2.92	3.16	2.0	12.8	13.9	99	2.95	D	A	3.91	4.80	1721	0.93
	3.5+5.0	3.54	5.06	—	—	2.51	8.60	10.48	0.54	2.79	3.40	2.4	12.3	14.9	99	3.08	D	A	3.90	4.73	1697	0.92
	3.5+6.0	3.17	5.43	—	—	2.69	8.60	10.59	0.55	2.42	3.00	2.4	10.6	13.2	99	3.55	B	A	3.99	5.17	1813	1.01
	4.2+4.2	4.30	4.30	—	—	2.13	8.60	9.19	0.45	2.92	3.20	2.0	12.8	14.1	99	2.95	D	A	3.90	4.84	1736	0.92
	4.2+5.0	3.93	4.67	—	—	2.51	8.60	10.49	0.54	2.79	3.47	2.4	12.3	15.2	99	3.08	D	A	3.90	4.76	1709	0.90
	4.2+6.0	3.54	5.06	—	—	2.69	8.60	10.60	0.54	2.42	3.03	2.4	10.6	13.3	99	3.55	B	A+	4.01	5.20	1814	1.00
	5.0+5.0	4.30	4.30	—	—	2.88	8.60	10.67	0.63	2.70	3.38	2.8	11.9	14.8	99	3.19	D	A	3.88	4.69	1692	0.89
	5.0+6.0	3.91	4.69	—	—	3.08	8.60	10.66	0.64	2.39	2.96	2.8	10.5	13.0	99	3.60	B	A	3.99	5.13	1800	0.98
	1.5+1.5+1.5	2.17	2.17	2.17	—	1.97	6.50	9.54	0.44	1.50	2.46	1.9	6.6	10.8	99	4.33	A	A	3.86	4.75	1725	0.89
	1.5+1.5+2.0	2.08	2.08	2.77	—	1.97	6.92	9.71	0.44	1.67	2.54	1.9	7.3	11.2	99	4.14	A	A	3.89	4.84	1742	0.92
	1.5+1.5+2.5	2.00	2.00	3.34	—	2.06	7.34	9.79	0.45	1.82	2.58	2.0	8.0	11.3	99	4.03	A	A	3.90	4.88	1751	0.95
	1.5+1.5+3.5	1.89	1.89	4.40	—	2.26	8.18	9.89	0.47	2.19	2.71	2.1	9.6	11.9	99	3.74	A	A	3.96	5.23	1849	0.98
	1.5+1.5+4.2	1.79	1.79	5.02	—	2.26	8.60	9.89	0.47	2.38	2.71	2.1	10.5	11.9	99	3.61	A	A	3.98	5.26	1851	1.00
	1.5+1.5+5.0	1.61	1.61	5.38	—	2.66	8.60	10.06	0.58	2.38	2.79	2.5	10.5	12.3	99	3.61	A	A	3.96	5.19	1834	0.99
	1.5+1.5+6.0	1.43	1.43	5.73	—	2.87	8.60	10.18	0.58	2.16	2.51	2.5	9.5	11.0	99	3.98	A	A+	4.09	5.59	1913	1.08
	1.5+2.0+2.0	2.00	2.67	2.67	—	1.97	7.34	9.87	0.44	1.84	2.62	1.9	8.1	11.5	99	3.99	A	A	3.90	4.93	1771	0.95
	1.5+2.0+2.5	1.94	2.59	3.23	—	2.06	7.76	9.96	0.45	2.00	2.65	2.0	8.8	11.6	99	3.88	A	A	3.93	4.97	1772	0.94
	1.5+2.0+3.5	1.84	2.46	4.30	—	2.26	8.60	10.05	0.47	2.38	2.80	2.1	10.5	12.3	99	3.61	A	A	3.98	5.31	1868	1.00
	1.5+2.0+4.2	1.68	2.23	4.69	—	2.26	8.60	10.06	0.47	2.38	2.79	2.1	10.5	12.3	99	3.61	A	A	3.98	5.34	1877	1.03
	1.5+2.0+5.0	1.52	2.02	5.06	—	2.66	8.60	10.46	0.58	2.38	2.87	2.5	10.5	12.6	99	3.61	A	A	3.99	5.27	1850	1.01
	1.5+2.0+6.0	1.36	1.81	5.43	—	2.87	8.60	10.47	0.58	2.16	2.59	2.5	9.5	11.4	99	3.98	A	A+	4.10	5.66	1934	1.10
	1.5+2.5+2.5	1.89	3.15	3.15	—	2.16	8.18	10.07	0.48	2.18	2.65	2.1	9.6	11.6	99	3.75	A	A	3.94	5.01	1780	0.97
	1.5+2.5+3.5	1.72	2.87	4.01	—	2.35	8.60	10.17	0.50	2.38	2.79	2.2	10.5	12.3	99	3.61	A	A	3.99	5.35	1880	1.04
	1.5+2.5+4.2	1.57	2.62	4.40	—	2.36	8.60	10.17	0.50	2.38	2.79	2.2	10.5	12.3	99	3.61	A	A+	4.02	5.38	1876	1.02
	1.5+2.5+5.0	1.43	2.39	4.78	—	2.75	8.60	10.58	0.60	2.38	2.87	2.6	10.5	12.6	99	3.61	A	A	3.98	5.31	1868	1.00
	1.5+2.5+6.0	1.29	2.15	5.16	—	2.96	8.60	10.36	0.61	2.16	2.59	2.7	9.5	11.4	99	3.98	A	A+	4.10	5.69	1945	1.08
	1.5+3.5+3.5	1.52	3.54	3.54	—	2.64	8.60	10.18	0.58	2.38	2.79	2.5	10.5	12.3	99	3.61	A	A+	4.09	5.66	1937	1.10
	1.5+3.5+4.2	1.40	3.27	3.93	—	2.64	8.60	10.18	0.58	2.37	2.78	2.5	10.4	12.2	99	3.63	A	A+	4.08	5.69	1951	1.09
	1.5+3.5+5.0	1.29	3.01	4.30	—	2.94	8.60	10.51	0.66	2.37	2.82	2.9	10.4	12.4	99	3.63	A	A+	4.09	5.62	1926	1.06
	1.5+3.5+6.0	1.17	2.74	4.69	—	2.87	8.60	10.37	0.58	2.15	2.58	2.5	9.4	11.3	99	4.00	A	A+	4.17	5.82	1954	1.11
	1.5+4.2+4.2	1.30	3.65	3.65	—	2.64	8.60	10.27	0.58	2.37	2.82	2.5	10.4	12.4	99	3.63	A	A+	4.10	5.71	1952	1.10
	1.5+4.2+5.0	1.21	3.38	4.02	—	2.94	8.60	10.57	0.66	2.37	2.90	2.9	10.4	12.7	99	3.63	A	A+	4.09	5.65	1935	1.09
	2.0+2.0+2.0	2.63	2.63	2.63	—	1.97	7.89	10.04	0.44	2.05	2.70	1.9	9.0	11.9	99	3.85	A	A	3.94	5.01	1780	0.97
	2.0+2.0+2.5	2.54	2.54	3.17	—	2.06	8.25	10.12	0.45	2.18	2.74	2.0	9.6	12.0	99	3.78	A	A	3.94	5.05	1794	0.96
	2.0+2.0+3.5	2.29	2.29	4.02	—	2.26	8.60	10.22	0.47	2.34	2.88	2.1	10.3	12.6	99	3.68	A	A+	4.02	5.39	1879	1.03
	2.0+2.0+4.2	2.10	2.10	4.40	—	2.26	8.60	10.22	0.47	2.34	2.88	2.1	10.3	12.6	99	3.68	A	A+	4.02	5.42	1888	1.05
	2.0+2.0+5.0	1.91	1.91	4.78	—	2.66	8.60	10.40	0.58	2.34	2.96	2.5	10.3	13.0	99	3.68	A	A	3.99	5.35	1880	1.04
	2.0+2.0+6.0	1.72	1.72	5.16	—	2.87	8.60	10.53	0.58	2.12	2.67	2.5	9.3	11.7	99	4.06	A	A+	4.09	5.73	1960	1.08
	2.0+2.5+2.5	2.46	3.07	3.07	—	2.16	8.60	10.13	0.46	2.35	2.84	2.0	10.3	12.5	99	3.66	A	A	3.94	5.09	1807	0.99
	2.0+2.5+3.5	2.15	2.69	3.76	—	2.35	8.60	10.22	0.49	2.34	2.88	2.2	10.3	12.6	99	3.68	A	A+	4.02	5.42	1888	1.05
	2.0+2.5+4.2	1.98	2.47	4.15	—	2.36	8.60	10.23	0.49	2.34	2.87	2.2	10.3	12.6	99	3.68	A	A+	4.02	5.45	1899	1.04
	2.0+2.5+5.0	1.81	2.26	4.53	—	2.75	8.60	10.63	0.60	2.32	2.99	2.6	10.2	13.1	99	3.71	A	A+	4.02	5.39	1879	1.03
	2.0+2.5+6.0	1.64	2.05	4.91	—	2.96	8.60	10.64	0.60	2.10	2.64	2.6	9.2	11.6	99	4.10	A	A+	4.13	5.76	1952	1.11
	2.0+3.5+3.5	1.92	3.34	3.34	—	2.64	8.60	10.35	0.55	2.31	2.93	2.4	10.1	12.9	99	3.72	A	A+	4.09	5.73	1963	1.08
	2.0+3.5+4.2	1.77	3.10	3.72	—	2.64	8.60	10.35	0.55	2.31	2.92	2.4	10.1	12.8	99	3.72	A	A+	4.12	5.76	1956	1.11
	2.0+3.5+5.0	1.64	2.87	4.09	—	2.94	8.60	10.68	0.62	2.29	3.06	2.7	10.1	13.4	99	3.76	A	A+	4.09	5.70	1951	1.09
	2.0+4.2+4.2	1.65	3.47	3.47	—	2.64	8.60	10.36	0.55	2.31	2.92	2.4	10.1	12.8	99	3.72	A	A+	4.12	5.78	1962	1.13
	2.5+2.5+2.5	2.86	2.86	2.86	—	2.26	8.58	10.24	0.48	2.35	2.87	2.1	10.3	12.6	99	3.65	A	A	3.97	5.13	1809	0.98
	2.5+2.5+3.5	2.53	2.53	3.54	—	2.45	8.60	10.45	0.51	2.34	2.96	2.2	10.3	13.0	99	3.68	A	A+	4.02	5.46	1902	1.05
	2.5+2.5+4.2	2.34	2.34	3.93	—	2.45	8.60	10.46	0.51	2.34	2.96	2.2	10.3	13.0	99	3.68	A	A+	4.02	5.49	1912	1.03
	2.5+2.5+5.0	2.15	2.15	4.30	—	2.85	8.60	10.64	0.62	2.29	3.02	2.7	10.1	13.3	99	3.76	A	A+	4.03	5.43	1889	1.06
	2.5+2.5+6.0	1.95	1.95	4.70	—	3.06	8.60	10.65	0.62	2.08	2.64	2.7	9.1	11.6	99	4.13	A	A+	4.12	5.79	1966	1.10
	2.5+3.5+3.5	2.26	3.17	3.17	—	2.73	8.60	10.58	0.56	2.31	2.96	2.5	10.1	13.0	99	3.72	A	A+	4.12	5.76	1956	1.11
	2.5+3.5+4.2	2.11	2.95	3.54	—	2.74	8.60	10.59	0.56	2.31	2.95	2.5	10.1	13.0	99	3.72	A	A+	4.12	5.79	1970	1.10
	2.5+3.5+5.0	1.95	2.74	3.91	—	3.13	8.60	10.65	0.64	2.29	2.98	2.8	10.1	13.1	99	3.76	A	A+	4.09	5.73	1963	1.08
	2.5+4.2+4.2	1.97	3.31	3.31	—	2.74	8.60	10.59	0.56	2.31	2.95	2.5	10.1	13.0	99	3.72	A	A+	4.13	5.79	1961	1.13
	3.5+3.5+3.5	2.86	2.86	2.86	—	2.92	8.58	10.63	0.61	2.29	3.03	2.7	10.1	13.3	99	3.75	A	A+	4.22	5.83	1933	1.12
	1.5+1.5+1.5+1.5	1.94	1.94	1.94	1.94	2.42	7.76	9.68	0.52	1.62	2.30	2.3	7.1	10.1	99	4.79	A	A+	4.10	5.64	1928	1.08
	1.5+1.5+1.5+2.0	1.89	1.89	1.89	2.52	2.42	8.18	9.86	0.52	1.78	2.38	2.3	7.8	10.5	99	4.60	A	A+	4.14	5.72	1935	1.11
	1.5+1.5+1.5+2.5	1.84	1.84	1.84	3.07	2.52	8.60	9.96	0.53	1.94	2.34	2.3	8.5	10.3	99	4.43	A	A+	4.14	5.75	1946	1.10
	1.5+1.5+1.5+3.5	1.61	1.61	1.61	3.76	2.72	8.60	10.06	0.57	1.94	2.40	2.5	8.5	10.5	99	4.43	A	A+	4.23	5.82	1927	1.11
	1.5+1.5+1.5+4.2	1.48	1.48	1.48	4.15	2.73	8.60	10.06	0.56	1.93	2.39	2.5	8.5	10.5	99	4.46	A	A+	4.26	5.83	1917	1.12
	1.5+1.5+1.5+5.0	1.36	1.36	1.36	4.53	3.04	8.60	10.12	0.63	1.89	2.31	2.8	8.3	10.1	99	4.55	A	A+	4.23	5.82	1929	1.11
	1.5+1.5+1.5+6.0	1.23	1.23	1.23	4.91	2.98	8.60	10.46	0.48	1.66	2.15	2.1	7.3	9.4	99	5.18	A	A+	4.37	5.84	1872	1.12

5 Таблица сочетания

5 - 1 Таблица сочетания

4MXS68F

HEATING

OUTDOOR UNIT	INDOOR UNIT	HEATING CAPACITY (kW)				TOTAL CAPACITY (kW)			POWER INPUT COOLING (kW)			TOTAL CURRENT (A)			POWER FACTOR (%)	COP	ENERGY LABEL	Seasonal data				
		A ROOM	B ROOM	C ROOM	D ROOM	Min.	Nom.	Max.	Min.	Nom.	Max.	Min.	Nom.	Max.				label	SCOP	Pdesign	AEC	Back-up heater capacity at -10°C
4MXS68F	1.5+1.5+2.0+2.0	1.84	1.84	2.46	2.46	2.42	8.60	10.04	0.52	1.94	2.46	2.3	8.5	10.8	99	4.43	A	A+	4.15	5.78	1953	1.13
	1.5+1.5+2.0+2.5	1.72	1.72	2.29	2.87	2.52	8.60	10.13	0.53	1.94	2.42	2.3	8.5	10.6	99	4.43	A	A+	4.15	5.79	1953	1.13
	1.5+1.5+2.0+3.5	1.52	1.52	2.02	3.54	2.72	8.60	10.23	0.57	1.94	2.47	2.5	8.5	10.8	99	4.43	A	A+	4.27	5.83	1913	1.12
	1.5+1.5+2.0+4.2	1.40	1.40	1.87	3.93	2.73	8.60	10.24	0.56	1.93	2.47	2.5	8.5	10.8	99	4.46	A	A+	4.30	5.83	1900	1.11
	1.5+1.5+2.0+5.0	1.29	1.29	1.72	4.30	3.04	8.60	10.30	0.63	1.89	2.39	2.8	8.3	10.5	99	4.55	A	A+	4.26	5.83	1917	1.12
	1.5+1.5+2.0+6.0	1.17	1.17	1.56	4.69	2.98	8.60	10.64	0.48	1.66	2.22	2.1	7.3	9.7	99	5.18	A	A+	4.42	5.84	1852	1.12
	1.5+1.5+2.5+2.5	1.61	1.61	2.69	2.69	2.62	8.60	10.14	0.55	1.94	2.42	2.4	8.5	10.6	99	4.43	A	A+	4.18	5.80	1943	1.10
	1.5+1.5+2.5+3.5	1.43	1.43	2.39	3.34	2.92	8.60	10.24	0.63	1.94	2.47	2.8	8.5	10.8	99	4.43	A	A+	4.30	5.83	1898	1.11
	1.5+1.5+2.5+4.2	1.33	1.33	2.22	3.72	2.92	8.60	10.24	0.62	1.93	2.47	2.7	8.5	10.8	99	4.46	A	A+	4.31	5.84	1897	1.12
	1.5+1.5+2.5+5.0	1.23	1.23	2.05	4.10	3.04	8.60	10.48	0.63	1.89	2.46	2.8	8.3	10.8	99	4.55	A	A+	4.27	5.83	1913	1.12
	1.5+1.5+3.5+3.5	1.29	1.29	3.01	3.01	3.12	8.60	10.34	0.68	1.93	2.50	3.0	8.5	11.0	99	4.46	A	A+	4.41	5.84	1855	1.12
	1.5+1.5+3.5+4.2	1.21	1.21	2.81	3.38	2.93	8.60	10.43	0.62	1.89	2.54	2.7	8.3	11.2	99	4.55	A	A+	4.41	5.84	1854	1.12
	1.5+2.0+2.0+2.0	1.72	2.29	2.29	2.29	2.42	8.60	10.22	0.52	1.94	2.54	2.3	8.5	11.2	99	4.43	A	A+	4.18	5.80	1943	1.10
	1.5+2.0+2.0+2.5	1.61	2.15	2.15	2.69	2.52	8.60	10.31	0.53	1.94	2.49	2.3	8.5	10.9	99	4.43	A	A+	4.19	5.81	1944	1.11
	1.5+2.0+2.0+3.5	1.43	1.91	1.91	3.34	2.72	8.60	10.41	0.57	1.94	2.55	2.5	8.5	11.2	99	4.43	A	A+	4.32	5.84	1895	1.12
	1.5+2.0+2.0+4.2	1.33	1.77	1.77	3.72	2.73	8.60	10.42	0.56	1.93	2.55	2.5	8.5	11.2	99	4.46	A	A+	4.32	5.84	1895	1.12
	1.5+2.0+2.0+5.0	1.23	1.64	1.64	4.10	3.04	8.60	10.48	0.63	1.89	2.46	2.8	8.3	10.8	99	4.55	A	A+	4.30	5.83	1898	1.11
	1.5+2.0+2.5+2.5	1.52	2.02	2.53	2.53	2.62	8.60	10.31	0.55	1.94	2.49	2.4	8.5	10.9	99	4.43	A	A+	4.19	5.81	1942	1.11
	1.5+2.0+2.5+3.5	1.36	1.81	2.26	3.17	2.92	8.60	10.41	0.63	1.94	2.55	2.8	8.5	11.2	99	4.43	A	A+	4.32	5.84	1895	1.12
	1.5+2.0+2.5+4.2	1.26	1.69	2.11	3.54	2.92	8.60	10.42	0.62	1.93	2.55	2.7	8.5	11.2	99	4.46	A	A+	4.33	5.84	1890	1.12
	1.5+2.0+2.5+5.0	1.17	1.56	1.95	3.91	3.04	8.60	10.66	0.63	1.89	2.54	2.8	8.3	11.2	99	4.55	A	A+	4.32	5.84	1895	1.12
	1.5+2.0+3.5+3.5	1.23	1.64	2.87	2.87	3.12	8.60	10.51	0.68	1.93	2.58	3.0	8.5	11.3	99	4.46	A	A+	4.42	5.84	1852	1.12
	1.5+2.5+2.5+2.5	1.43	2.39	2.39	2.39	2.72	8.60	10.32	0.58	1.94	2.49	2.5	8.5	10.9	99	4.43	A	A+	4.19	5.81	1940	1.10
	1.5+2.5+2.5+3.5	1.29	2.15	2.15	3.01	3.02	8.60	10.50	0.66	1.93	2.59	2.9	8.5	11.4	99	4.46	A	A+	4.36	5.84	1877	1.12
	1.5+2.5+2.5+4.2	1.21	2.01	2.01	3.38	2.92	8.60	10.59	0.62	1.93	2.62	2.7	8.5	11.5	99	4.46	A	A+	4.36	5.84	1875	1.12
	1.5+2.5+3.5+3.5	1.17	1.95	2.74	2.74	3.12	8.60	10.60	0.68	1.90	2.62	3.0	8.3	11.5	99	4.53	A	A+	4.48	5.84	1826	1.12
	2.0+2.0+2.0+2.0	2.15	2.15	2.15	2.15	2.42	8.60	10.39	0.52	1.91	2.61	2.3	8.4	11.5	99	4.50	A	A+	4.19	5.81	1942	1.11
	2.0+2.0+2.0+2.5	2.02	2.02	2.02	2.54	2.52	8.60	10.48	0.53	1.91	2.57	2.3	8.4	11.3	99	4.50	A	A+	4.20	5.82	1940	1.11
	2.0+2.0+2.0+3.5	1.81	1.81	1.81	3.17	2.72	8.60	10.58	0.57	1.90	2.63	2.5	8.3	11.6	99	4.53	A	A+	4.36	5.84	1877	1.12
	2.0+2.0+2.0+4.2	1.69	1.69	1.69	3.54	2.73	8.60	10.59	0.56	1.90	2.63	2.5	8.3	11.6	99	4.53	A	A+	4.36	5.84	1875	1.12
	2.0+2.0+2.0+5.0	1.56	1.56	1.56	3.92	3.04	8.60	10.65	0.63	1.86	2.54	2.8	8.2	11.2	99	4.62	A	A+	4.33	5.84	1890	1.12
	2.0+2.0+2.5+2.5	1.91	1.91	2.39	2.39	2.62	8.60	10.49	0.55	1.91	2.57	2.4	8.4	11.3	99	4.50	A	A+	4.23	5.82	1925	1.11
	2.0+2.0+2.5+3.5	1.72	1.72	2.15	3.01	2.92	8.60	10.59	0.60	1.90	2.63	2.6	8.3	11.6	99	4.53	A	A+	4.36	5.84	1875	1.12
	2.0+2.0+2.5+4.2	1.61	1.61	2.01	3.38	2.92	8.60	10.59	0.60	1.90	2.63	2.6	8.3	11.6	99	4.53	A	A+	4.37	5.84	1873	1.12
	2.0+2.0+3.5+3.5	1.56	1.56	2.74	2.74	3.12	8.60	10.69	0.65	1.90	2.66	2.9	8.3	11.7	99	4.53	A	A+	4.48	5.84	1824	1.13
	2.0+2.5+2.5+2.5	1.82	2.26	2.26	2.26	2.72	8.60	10.49	0.57	1.91	2.57	2.5	8.4	11.3	99	4.50	A	A+	4.24	5.82	1923	1.11
	2.0+2.5+2.5+3.5	1.64	2.05	2.05	2.86	3.02	8.60	10.68	0.63	1.90	2.67	2.8	8.3	11.7	99	4.53	A	A+	4.37	5.84	1873	1.12
	2.5+2.5+2.5+2.5	2.15	2.15	2.15	2.15	2.82	8.60	10.67	0.57	1.91	2.59	2.5	8.4	11.4	99	4.50	A	A+	4.26	5.83	1915	1.12
	2.5+2.5+2.5+3.5	1.95	1.95	1.95	2.75	3.12	8.60	10.68	0.64	1.88	2.58	2.8	8.3	11.3	99	4.57	A	A+	4.37	5.84	1871	1.12

NOTES - ANMERKUNGEN - ΣΗΜΕΙΩΣΕΙΣ - NOTAS - REMARQUES - NOTE - OPMERKINGEN - ПРИМЕЧАНИЯ - NOTLAR

1 Cooling capacity is based on 27°CDB/19°CWB (Indoor temperature). 35°CDB (Outdoor temperature).
Heating capacity is based on 20°CDB (Indoor temperature). 7°CDB/6°CWB (Outdoor temperature).
Kühlleistungen basieren auf 27 °C TK/19 °C FK (Innentemperatur); 35 °C TK (Außentemperatur)
Heizleistungen basieren auf 20 °C TK (Innentemperatur); 7 °C TK/6 °C FK (Außentemperatur)
Η ψυκτική απόδοση βασίζεται σε 27°CDB / 19°CWB (θερμοκρασία εσωτερικού χώρου). 35°CDB (εξωτερική θερμοκρασία).
Η απόδοση θέρμανσης βασίζεται σε 20°CDB (θερμοκρασία εσωτερικού χώρου). 7°CDB/6°CWB (εξωτερική θερμοκρασία).
Capacidad de refrigeración basada en 27 °CBS/19 °CBH (temperatura interiior). 35 °CBS (temperatura exterior).
Capacidad de calefacción basada en 20 °CBS (temperatura interior). 7 °CBS/6 °CBH (temperatura exterior).
La puissance frigorifique est basée sur les conditions suivantes : 27 °CBS/19 °CBH (température intérieure), 35 °CBS (température extérieure).
La puissance calorifique est basée sur les conditions suivantes : 20 °CBS (température intérieure), 7 °CBS/6 °CBH (température extérieure).
La capacità di raffrescamento si basa su 27°CBS/19°CBU (temperatura interna). 35°CBS (temperatura esterna).
La capacità di riscaldamento si basa su 20°CBS (temperatura interna). 7°CBS/6°CBU (temperatura esterna).
Het koelvermogen is gebaseerd op 27°C DB/19°C NB (binnentemperatuur). 35°C DB (buitentemperatuur).
Het verwarmingsvermogen is gebaseerd op 20°C D (binnentemperatuur). 7°C DB/6°C NB (buitentemperatuur).
Холодопроизводительность при 27°C сух.т./19°C вл.т. (температура в помещении). 35°C сух.т. (температура наружного воздуха).
Теплопроизводительность при 20°C сух.т. (температура в помещении). 7°C сух.т./6°C вл.т. (температура наружного воздуха).
Soğutma kapasitesi şu koşullara dayalıdır: 27°C KT/19°C YT'ye (İç ortam sıcaklığı). 35°C KT (Dış ortam sıcaklığı).
Isıtma kapasitesi şu koşullara dayalıdır: 20C KT (ç ortam sıcaklığı). 7°C KT/6°C YT (Dış ortam sıcaklığı).

2 The total ability of connected a indoor unit is up to 11.0 kW.
Die Gesamtleistungsfähigkeit der angeschlossenen Innengeräte beträgt bis zu 11,0 kW.
Η συνολική ικανότητα μίας συνδεδεμένης εσωτερικής μονάδας είναι μέχρι 11,0 kW.
La capacidad total de una unidad interior conectada es de hasta 11,0 kW.
La capacité totale d'une unité intérieure connectée est de 11,0 kW maximum.
La capacità totale di un'unità interna collegata raggiunge i 11,0 kW.
Het totaal vermogen van een aangesloten binnenunit is tot 11,0 kW.
Общая мощность подключенного внутреннего блока – до 11,0 кВт.
Bağlı iç ünitenin toplam kapasitesi maksimum 11,0 kW'dır.

3 It is impossible to connect the indoor unit for one room only.
Es ist nicht möglich, das Innengerät für nur einen Raum anzuschließen.
Είναι αδύνατη η σύνδεση της εσωτερικής μονάδας μόνο για ένα δωμάτιο.
Es imposible conectar la unidad interior para una sola habitación.
Il est impossible de connecter l'unité intérieure pour une seule pièce.
È impossibile collegare l'unità interna per un solo locale.
Het is niet mogelijk om alleen een binnenunit voor één vertrek aan te sluiten.
Невозможно подключить внутренний блок только для одной комнаты.
İç ünitenin yalnızca tek bir oda için bağlanması mümkün değildir.

4 The above is the value for connecting with the following indoor units.
1.5kW: wall mounted CTXS-K series; 2.0, 2.5, 3.5, 4.2, 5.0kW: wall mounted FTXS-K series
6.0 kW class; wall mounted G series
Der obige Wert gilt für den Anschluss folgender Innengeräte.
1,5 kW: Wandgerät Baureihe CTXS-K: 2,0, 2,5, 3,5, 4,2, 5,0 kW: Wandgerät Baureihe FTXS-K
6,0 kW Klasse; Wandgerät Baureihe G
Η παραπάνω είναι τιμή για σύνδεση με τις παρακάτω εσωτερικές μονάδες.
1,5kW: επίτοιχη σειρά CTXS-K 2,0, 2,5, 3,5, 4,2 5,0kW: επίτοιχη σειρά FTXS-K
Κατηγορία 6,0 kW, σειρά G επίτοιχου τύπου
Arriba aparece el valor de conexión para las siguientes unidades interiores
1,5 kW: serie CTXS-K montada en pared; 2,0, 2,5, 3,5, 4,2, 5,0 kW: serie FTXS-K montada en pared
Clase 6,0 kW; serie G montada en pared
La valeur ci-avant est la valeur pour la connexion aux unités intérieures suivantes :
1,5 kW : unités murales série CTXS-K ; 2,0 / 2,5 / 3,5 / 4,2 / 5,0 kW : unités murales série FTXS-K
Unités murales série G ; classe 6,0
Sopra è mostrato il valore per il collegamento alle seguenti unità interne.
1,5kW: serie CTXS-K a parete; 2,0, 2,5, 3,5, 4,2, 5,0kW: serie FTXS-K a parete
Classe 6,0 kW; serie G a parete
De bovenstaande waarde is de waarde voor aansluiting met de volgende binnenunits.
1,5 kW: muurmodellen CTXS-K-serie. 2,0/ 2,5/ 3,5/4,2/5,0 kW: muurmodellen FTXS-K-serie
klasse 6,0 kW, muurmodellen G-serie
Выше приведено значение для соединения со следующими внутренними блоками.
1,5 кВт: настенный блок серии CTXS-K; 2,0, 2,5, 3,5, 4,2, 5,0 кВт: настенный блок серии FTXS-K
класс 6,0 кВт; настенный блок серии G
Aşağıdaki iç ünitelere bağlantı için geçerli veriler yukarıda verilmiştir.
1,5kW: duvar tipi CTXS-K serisi; 2,0, 2,5, 3,5, 4,2, 5,0 kW: duvar tipi FTXS-K serisi
6,0 kW sınıfı; duvar tipi G serisi

6 Таблицы производительности

6 - 1 Условные обозначения таблицы производительностей

Для удовлетворения потребностей клиентов в быстром доступе к данным в удобном формате мы разработали инструмент для использования таблиц производительности.

Ниже приведена ссылка на базу данных таблиц производительности и обзор всех инструментов, которые мы предлагаем, чтобы помочь вам выбрать наиболее подходящий продукт:

- База данных таблиц мощности: позволяет быстро найти и экспортировать данные производительности, соответствующие модели блока, температуре хладагента и соотношению подключений.
  → http://extranet.daikineurope.com/captab
- Приложение E-data: предлагает полный обзор продукции Daikin, предлагаемой в вашей стране, все технические и коммерческие данные продуктов на вашем языке. Загрузите приложение прямой сейчас!
  → https://itunes.apple.com/us/app/daikin-e-data/id565955746?mt=8
  → https://play.google.com/store/apps/details?id=com.daikineurope.edata&hl=en
- Программное обеспечение для выбора: позволяет выбрать оборудование Split.
  → http://extranet.daikineurope.com/en/software/downloads/default.jsp

7 Размерные чертежи

7 - 1 Размерные чертежи

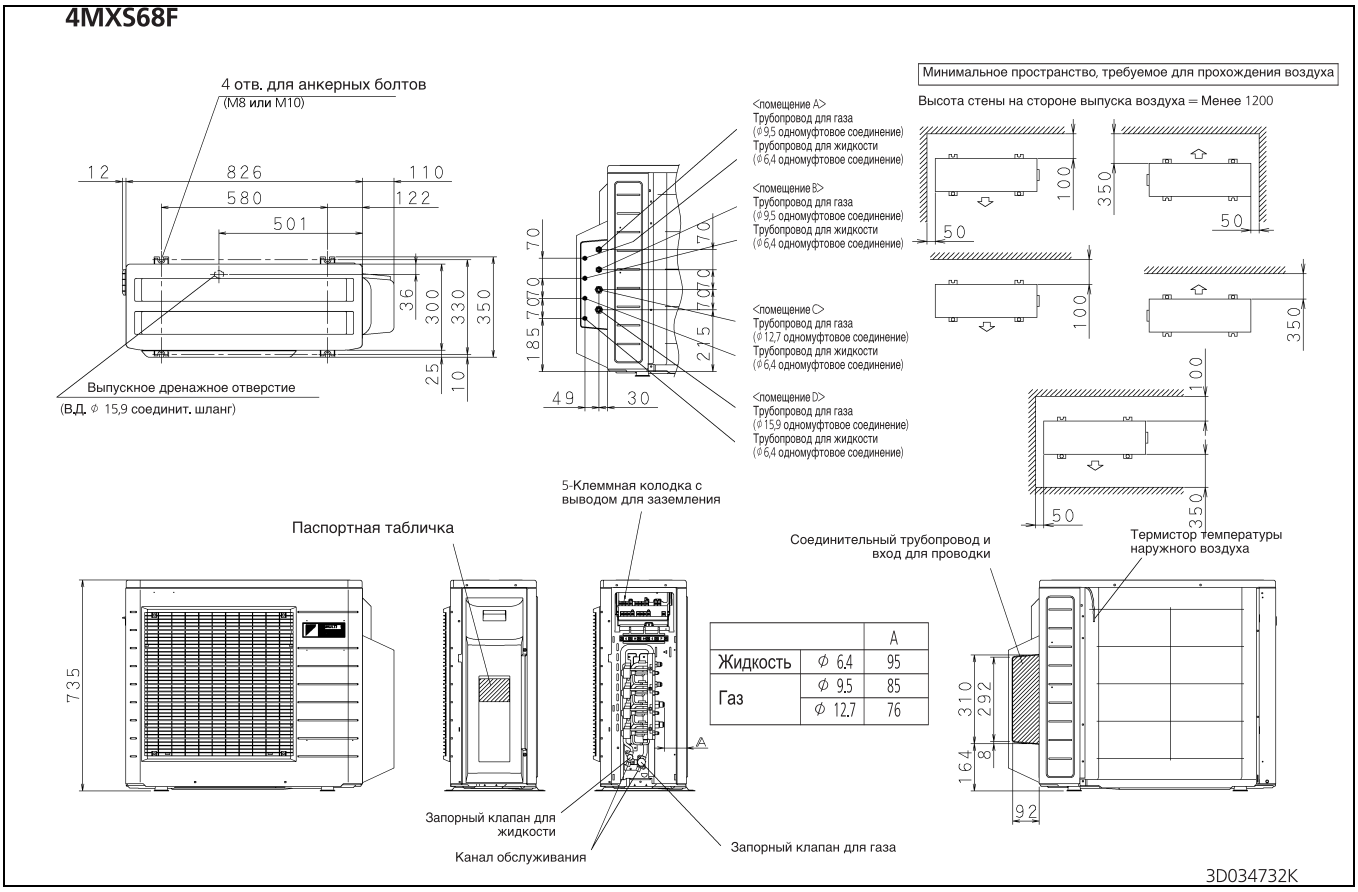

		A
Жидкость	Φ 6.4	95
Газ	Φ 9.5	85
	Φ 12.7	76

8 Центр тяжести

8 - 1 Центр тяжести

4MXS68F

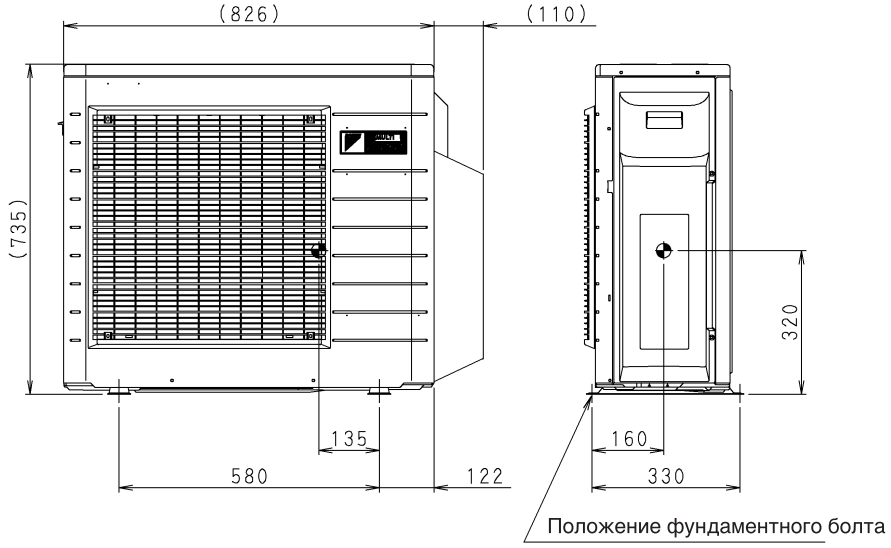

4D037024U

9 Схемы трубопроводов

9 - 1 Схемы трубопроводов

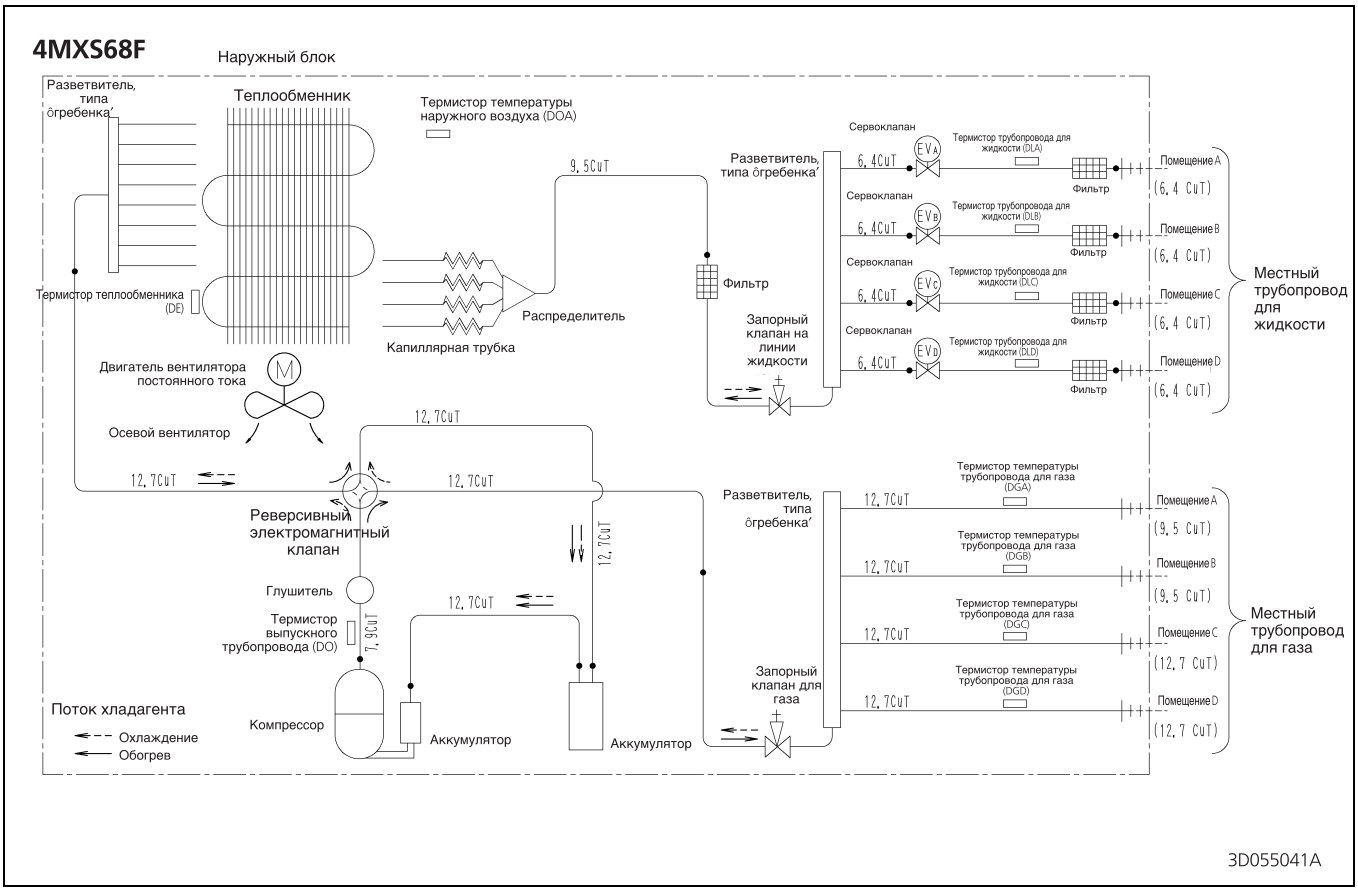

10 Монтажные схемы

10 - 1 Монтажные схемы - Одна фаза

4MXS68F

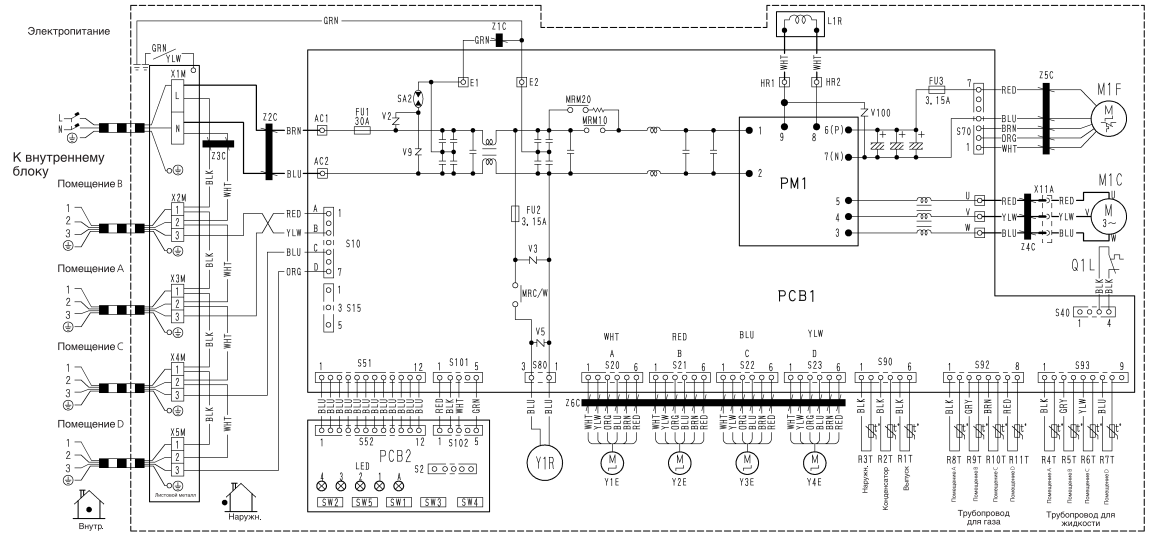

Местная проводка

Примечания:
1. См. технические условия при закупке AS303002, если не оговорено иное.
2. Этот чертеж выполнен в системе САПР.

Z1C~Z6C	: Ферритовый сердечник
X1M~X5M	: Контактная пластина
Y1E~Y4E	: Катушка электронного расширительного клапана
V2,V3,V5,V9,V100	: Варистор
SA2	: Поглотитель перенапряжений
FU1,FU2,FU3	: Плавкий предохранитель
AC1,AC2	
U,V,W,X11A	
E1,E2	
HR1,HR2	: Соединитель
MRM10, MRM20, MRC/W	: Магнитное реле
R1T~R11T	: Термистор
S2~S102	: Соединитель
LED1~LED4	
LEDA	: Контрольная лампа
L	: Под напряжением
N	: Нейтраль
SW1	: Двухпозиционный переключатель принудительной работы (SW1)
SW2	: Селекторный переключатель (SW2)
SW3	: Переключатель проверки ошибки проводки (SW3)
SW4	: Переключатель приоритета установки в помещении (SW4)
SW5	: Переключатель установки тихого ночного режима (SW5)
M1C	: Двигатель компрессора
M1F	: Двигатель вентилятора
L1R	: Реактор
Q1L	: Устройство защиты от перегрузки
PM1	: Модуль питания
PCB1,2	: Печатная плата
Y1R	: Катушка реверсивного электромагнитного клапана
Листовой металл	: Клеммная колодка, крепежная пластина

3D055495A

11 Данные об уровне шума

11 - 1 Спектр звукового давления - Охлаждение

4MXS68F

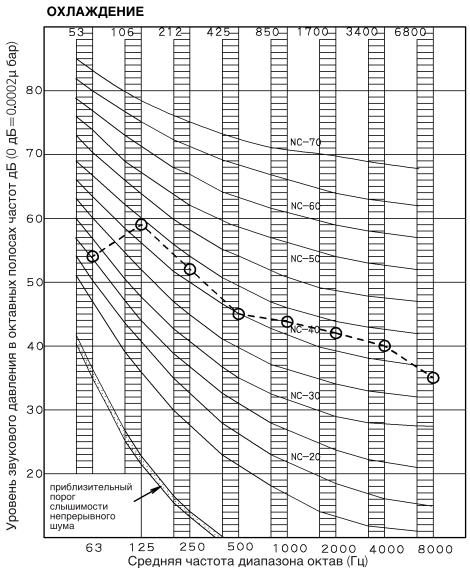

ПРИМЕЧАНИЯ

1 Общий (дБ)

Окалина	50Гц 220V-240V 60Гц 220V-230V
A	48

(B,G,N уже выпрямлен)

2 Место измерения: Измерение в безэховом помещении

3 Шум при работе различается в зависимости от характера работы и окружающих условий.

4 Рабочие условия: Источник питания 220-240V/220-230V 50/60Гц
O——O 50/60Гц 220-240V/220-230V
Охлаждение

5 Расположение микрофона
JISC9612
Метод измерения шума при работе соответствует требованиям JISC9612

3D034807N

11 Данные об уровне шума

11 - 2 Спектр звукового давления - Нагрев

4MXS68F

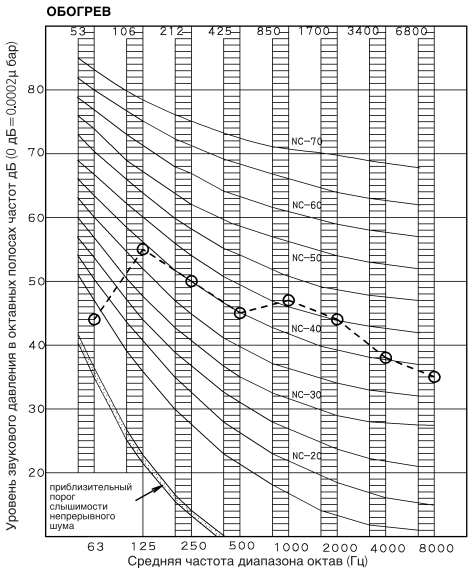

ПРИМЕЧАНИЯ

1 Общий (дБ)

Окалина	50Гц 220V~240V 60Гц 220V~230V
A	49

(B,G,N уже выпрямлен)

2 Место измерения: Измерение в безэховом помещении

3 Шум при работе различается в зависимости от характера работы и окружающих условий.

4 Рабочие условия: Источник питания 220-240V/220-230V 50/60Гц
○——○ 50/60Гц 220-240V/220-230V
Обогрев

5 Расположение микрофона
JISC9612
Метод измерения шума при работе соответствует требованиям JISC9612

3D034807N

12 Рабочий диапазон

12 - 1 Рабочий диапазон

4MXS68F

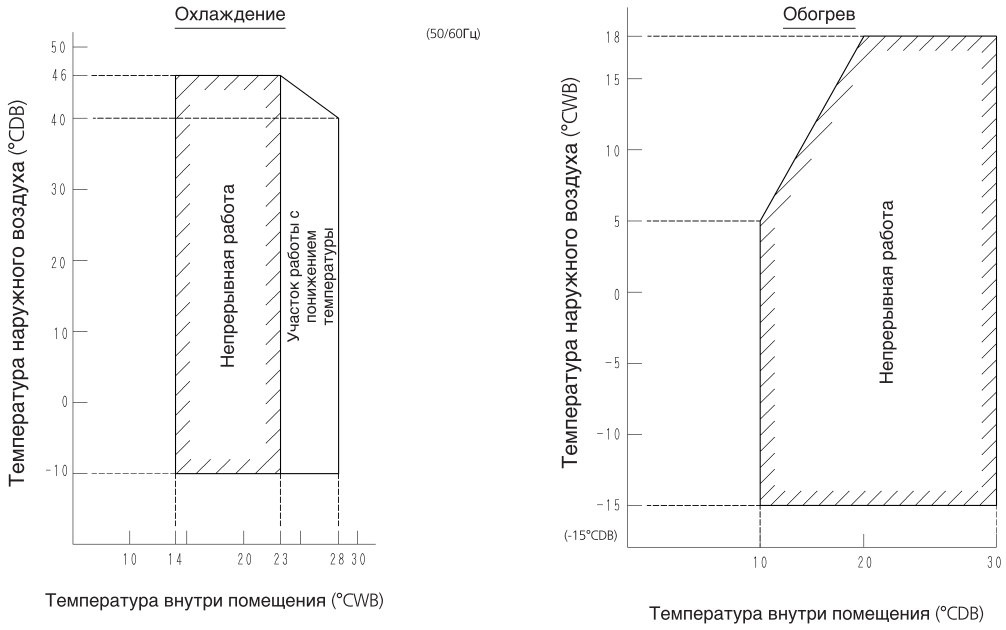

Примечания:

Графики основаны на следующих условиях:

- Эквивалентная длина трубопроводов 7.5 m
- Перепад уровня 0 m
- Расход воздуха высокая

3D034956Q

Daikin Europe N.V. принимает участие в программе сертификации Eurovent для жидкостных холодильных установок (LCP), вентиляционных установок (AHU), фанкойлов (FCU) и систем с переменным потоком хладагента (VRF). Проверьте текущий срок действия сертификата онлайн: www.eurovent-certification.com или перейдите к: www.certiflash.com

Настоящий буклет составлен только для справочных целей и не является предложением, обязательным для выполнения компанией Daikin Europe N.V. Его содержание составлено компанией Daikin Europe N.V. на основании сведений, которыми она располагает. Компания не дает прямую или связанную гарантию относительно полноты, точности, надежности или соответствия конкретной цели ее содержания, а также продуктов и услуг, представленных в нем. Технические характеристики могут быть изменены без предварительного уведомления. Компания Daikin Europe N.V. отказывается от какой-либо ответственности за прямые или косвенные убытки, понимаемые в самом широком смысле, вытекающие из прямого или косвенного использования и/или трактовки данного буклета. На все содержание распространяется авторское право Daikin Europe N.V.

BARCODE

Daikin products are distributed by:

EEDRU15-100 06/15 Copyright Daikin
Настоящая публикация заменяет EEDRU14-100

DAIKIN EUROPE N.V. Naamloze Vennootschap - Zandvoordestraat 300, B-8400 Oostende - Belgium - www.daikin.eu - BE 0412 120 336 - RPR Oostende