Руководство по монтажу и эксплуатации

Проводной пульт дистанционного управления

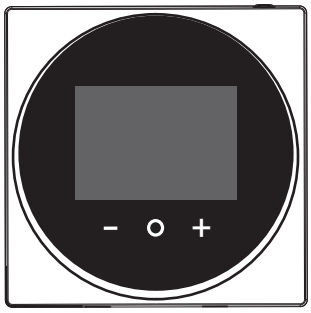

BRC1H519W
BRC1H519K
BRC1H519S

Руководство по монтажу и эксплуатации
Проводной пульт дистанционного управления

русский

Содержание

1 Общая техника безопасности 2
1.1 Пользователю 2
1.2 Для монтажника 3
2 Информация о настоящем документе 3
Пользователю 4
3 Кнопки 4
4 Стартовые окна 4
5 Знаки состояния 4
6 Эксплуатация 5
6.1 Режим работы 5
6.1.1 Выбор рабочего режима 5
6.2 Заданная температура 6
6.2.1 Установка температуры 6
6.3 Часы и календарь 6
6.3.1 Настройка часов и календаря 6
6.4 Воздухоток 6
6.4.1 Направление воздухотока 6
6.4.2 Обороты вентилятора 6
6.5 Вентиляция 6
6.5.1 Режим вентиляции 6
6.5.2 Интенсивность вентиляции 7
6.6 Расширенные функции 7
6.6.1 Подключение через Bluetooth 7
7 Техническое и иное обслуживание 7
7.1 Общее представление: Техническое и иное обслуживание 7
8 Возможные неисправности и способы их устранения 7
8.1 Общее представление: Поиск и устранение неполадок 7
8.2 Обнаружение утечки хладагента 7
8.2.1 Отключение сигнализации утечки хладагента 7
Для монтажника 8
9 Информация о блоке 8
9.1 Распаковка пульта 8
10 Подготовка 8
10.1 Требования к электропроводке 8
11 Монтаж 8
11.1 Монтаж пульта 8
11.1.1 Порядок установки пульта 8
11.2 Подключение электропроводки 8
11.2.1 Подсоединение электропроводки 9
11.3 Закрываем пульт 9
11.3.1 Как закрыть пульт 9
12 Запуск системы 9
12.1 Подключение пульта как подчиненного 9
13 Техническое обслуживание 10
13.1 Техника безопасности при техобслуживании 10
13.2 Чистка пульта 10
13.3 Сигнал о необходимости прочистить фильтр 10
13.3.1 Как убрать сигнал о необходимости прочистить фильтр 10

1 Общая техника безопасности

Прежде чем приступать к монтажу оборудования для кондиционирования воздуха, внимательно ознакомьтесь с изложенными здесь мерами предосторожности и обеспечьте их соблюдение.

Несоблюдение этих указаний может привести к повреждению имущества или нанесению травмы, которая может оказаться серьезной в зависимости от обстоятельств.

Значение предупреждений и символов

Обратите самое пристальное внимание на изложенные здесь меры предосторожности. Смысл каждой из них поясняется ниже:

ПРЕДУПРЕЖДЕНИЕ

Обозначает ситуацию, которая может привести к гибели или серьезной травме.

ПРЕДОСТЕРЕЖЕНИЕ

Обозначает ситуацию, которая может привести к травме малой или средней тяжести.

ОПАСНО!

Обозначает ситуацию, которая приведет к гибели или серьезной травме.

ОПАСНО! ВЗРЫВООПАСНО

Обозначает ситуацию, которая может привести к взрыву.

ИНФОРМАЦИЯ

Обозначает полезные советы или дополнительную информацию.

ПРИМЕЧАНИЕ

Обозначает ситуацию, которая может привести к повреждению оборудования или имущества.

1.1 Пользователю

ИНФОРМАЦИЯ

Также см. руководство по эксплуатации, прилагаемое к наружному и внутреннему блокам.

ПРЕДУПРЕЖДЕНИЕ

НЕ играйте с кондиционером или его пультом дистанционного управления. Если ребенок случайно включит аппарат, это может привести к нарушению функционирования аппарата, а также к травме ребенка.

ПРЕДУПРЕЖДЕНИЕ

Во избежание поражения электрическим током:

- НЕ трогайте пульт мокрыми руками.
- НЕ разбирайте пульт и не дотрагивайтесь до деталей внутри него. Обратитесь к своему поставщику оборудования.
- НЕ модифицируйте и не ремонтируйте пульт самостоятельно. Обратитесь к своему поставщику оборудования.
- НЕ меняйте местоположение и не переустанавливайте пульт самостоятельно. Обратитесь к своему поставщику оборудования.

ПРЕДУПРЕЖДЕНИЕ

НЕ распыляйте вблизи пульта горючие вещества (например, лак для волос или инсектицид).

ПРИМЕЧАНИЕ

НЕ пользуйтесь органическими растворителями (например, разбавителями краски) при чистке пульта. **Возможное следствие:** повреждение оборудования, поражение электрическим током или возгорание.

1.2 Для монтажника

Меры предосторожности, изложенные в этом документе,крайне важны, поэтому их необходимо строго соблюдать.

ИНФОРМАЦИЯ

Данный пульт относится к дополнительному оборудованию и не предназначен для автономной работы. См. также руководство по монтажу и эксплуатации внутреннего и наружного блоков.

ПРИМЕЧАНИЕ

Неправильный монтаж или неправильное подключение оборудования или принадлежностей могут привести к поражению электротоком, короткому замыканию, протечкам, возгоранию или повреждению оборудования. Используйте только те принадлежности, дополнительное оборудование и запасные части, которые изготовлены или утверждены Daikin.

ПРЕДУПРЕЖДЕНИЕ

К монтажу электрических соединений и компонентов допускаются ТОЛЬКО аттестованные электрики в СТРОГОМ соответствии с действующим законодательством.

ПРИМЕЧАНИЕ

Пульт дистанционного управления монтируется ТОЛЬКО в помещении.

ПРИМЕЧАНИЕ

Если пульт используется как комнатный термостат, то монтируется он в таком месте, где можно определять среднюю температуру в помещении;.

НЕ допускается монтаж пульта в перечисленных далее местах:

- Под воздействием прямых солнечных лучей.
- Рядом с источниками тепла.
- Под воздействием наружного воздуха и сквозняков, например, из-за открывающихся и закрывающихся дверей.
- Там, где на экран дисплея может попасть грязь.
- Там, где НЕТ свободного доступа к органам управления.
- При температуре ниже –10°C или выше 50°C.
- При относительной влажности выше 95%.
- Где установлено оборудование, излучающее электромагнитные волны. Электромагнитные волны могут помешать функционированию системы управления и вызвать сбои в работе агрегата.
- Там, где мокро или слишком влажно.

Если возникли сомнения по поводу установки или эксплуатации блока, обратитесь к продавцу оборудования.

После установки:

- Выполните пробный запуск для проверки на наличие неисправностей.
- Объясните клиенту, как пользоваться пультом.
- Попросите клиента сохранить руководство для справки на будущее.

ИНФОРМАЦИЯ

Проконсультируйтесь с поставщиком оборудования относительно перемещения или переустановки пульта.

2 Информация о настоящем документе

Целевая аудитория

Уполномоченные монтажники + конечные пользователи

Комплект документации

Настоящий документ является частью комплекта документации. В полный комплект входит следующее:

- **Руководство по монтажу и эксплуатации:**
  - Инструкции по монтажу
  - Инструкции по основным функциям
  - Формат: бумажный (в коробке с пультом)
- **Справочное руководство для монтажника и пользователя:**
  - Подробная информация о порядке монтажа и эксплуатации
  - Формат: оцифрованные файлы, размещенные по адресу: http://www.daikineurope.com/support-and-manuals/product-information/
- **Мобильное приложение** Daikin Control Assistant **с документацией:**
  - С пульта можно управлять только основными функциями и регулировать основные настройки. Расширенные функции регулировки и управления выполняются через мобильное приложение Daikin Control Assistant. Дополнительную информацию см. в документации к мобильному приложению.
  - Формат: мобильное приложение можно скачать на интернет-порталах Google Play и Apple Store
- **Заявление о соответствии:**
  - Компания Daikin Europe N.V. настоящим заявляет, что радиооборудование типа BRC1H соответствует требованиям Директивы 2014/53/EU. Заявление о соответствии размещено в оригинале на странице с информацией об оборудовании BRC1H по адресу http://www.daikin.eu/BRC1H.
  - Формат: цифровой файл, размещенный на странице с информацией об оборудовании

Последние редакции предоставляемой документации доступны на региональном веб-сайте Daikin или у дилера.

Язык оригинальной документации английский. Документация на любом другом языке является переводом.

Технические данные

- **Подборка** самых свежих технических данных размещена на региональном веб-сайте Daikin (в открытом доступе).

- **Полные** технические данные в самой свежей редакции доступны через корпоративную сеть Daikin (требуется авторизация).

Пользователю

3 Кнопки

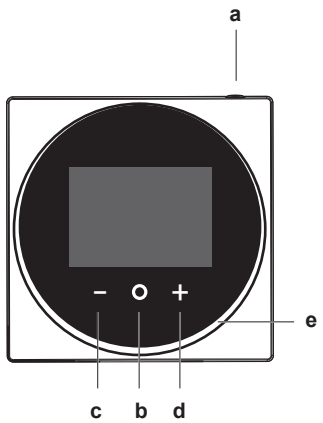

a ⏻ ВКЛ/ВЫКЛ
- Выключенная система включается нажатием кнопки ВКЛ. При этом включается индикатор состояния (e).
- Включенная система отключается нажатием кнопки ВЫКЛ. При этом индикатор состояния (e) выключается.

b ВВОД/ПУСК/УСТАНОВКА
- Главное меню открывается в главном окне.
- Вход в любое подменю из главного меню.
- Выбор в соответствующем подменю рабочего режима или режима вентиляции.
- Подтверждение настройки, заданной в одном из подменю.

c ПРОКРУТКА/РЕГУЛИРОВКА
- Прокрутка влево.
- Регулировка параметра (по умолчанию: в сторону уменьшения).

d ПРОКРУТКА/РЕГУЛИРОВКА
- Прокрутка вправо.
- Регулировка параметра (по умолчанию: в сторону увеличения).

ИНФОРМАЦИЯ

Подробную информацию о действии индикатора состояния см. в справочном руководстве для монтажника и пользователя.

4 Стартовые окна

Монтажник может настроить главное окно пульта в стандартном или подробном представлении. На экране дисплея, как правило, отображается только активный рабочий режим, а также уведомления (если они есть) и заданная температура (при работе на охлаждение, обогрев или в автоматическом режиме). В подробном представлении на экран выводится дополнительная информация в виде значков состояния.

Стандартное представление	Подробное представление
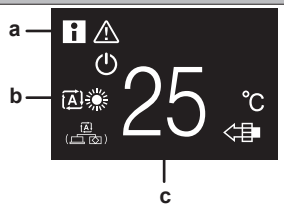	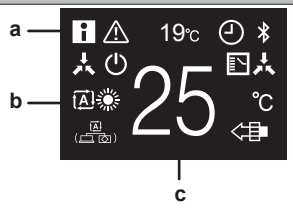

a Уведомления
b Активный рабочий режим
c Заданная температура

ИНФОРМАЦИЯ

Пульт снабжен функцией энергосбережения, которая при простое гасит экран. Чтобы снова включить дисплей, нажмите любую кнопку.

5 Знаки состояния

Значок	Описание
	Работа системы. Значок указывает на то, что система работает нормально.
	Bluetooth. Значок [1] указывает на то, что между пультом и мобильным устройством идет обмен данными через мобильное приложение Daikin Control Assistant.
	Централизованное управление. Значок указывает на то, что система работает под контролем центрального управляющего оборудования (опция), а управлять системой с пульта можно с ограничениями.
	Смена режимов через централизованное управление. Значок указывает на то, что смена режимов с охлаждения на обогрев и наоборот осуществляется централизованно через другой внутренний блок или селектор режимов (опция), подключенный к наружному блоку.
	Размораживание/горячий запуск. Значок указывает на то, что активирован режим размораживания/горячего запуска.
	Таймер. Значок указывает на включенный таймер расписания или таймер выключения.
	Время на настроено. Значок указывает на то, что часы пульта не настроены.
	Работа самоочищающегося фильтра. Значок указывает на то, что идет работа самоочищающегося фильтра.
	Быстрый пуск. Значок указывает на включенный режим быстрого пуска (относится только к моделям Sky Air).

(1) Обозначение Bluetooth® и соответствующие логотипы являются зарегистрированными товарными знаками, принадлежащими компании Bluetooth SIG, Inc., а компания Daikin Europe N.V. пользуется ими по лицензии. Прочие товарные знаки и торговые марки принадлежат их законным владельцам.

Значок	Описание
	Пробный запуск. Значок указывает на то, что идет пробный запуск (относится только к моделям Sky Air).
	Осмотр. Значок указывает на то, что идет осмотр внутреннего или наружного блока.
	Профилактический осмотр. Значок указывает на то, что идет осмотр внутреннего или наружного блока.
	Резерв. Значок указывает на то, что внутренний блок назначен резервным в составе системы.
	Индивидуальная регулировка направления воздухотока. Значок указывает на возможность индивидуально отрегулировать направление воздухотока.
	Информация. Значок указывает на передачу системой уведомления. Чтобы просмотреть уведомление, откройте информационное окно.
	Предупреждение. Значок указывает на сбой в работе системы или на необходимость провести обслуживание одного из компонентов внутреннего блока.
	Ограничение производительности. Значок указывает на работу системы в режиме ограниченного энергопотребления и, соответственно, производительности.
	Отмена ограничения производительности. Значок указывает на то, что система больше не работает в режиме ограниченного энергопотребления и, соответственно, производительности.
	Чередование. Значок указывает на включенный режим чередования.
	Нет дома. Значок указывает на работу внутреннего блока в режиме «хозяев нет дома».
	Вентиляция. Значок указывает на то, что к системе подсоединен блок с функцией вентиляции с регенерацией тепла.

ИНФОРМАЦИЯ

- Информацию о значках рабочих режимов и режима вентиляции см. в разделах "6.1 Режим работы" на стр. 5 и "6.5.1 Режим вентиляции" на стр. 6.
- Большинство значков относится к настройкам, которые задаются через приложение Daikin Control Assistant. Дополнительную информацию см. в документации к приложению, а также в справочном руководстве для монтажника и пользователя.

6 Эксплуатация

Чтобы открыть главное меню, нажмите в стартовом окне. Для прокрутки меню используйте и . Чтобы открыть любое меню, еще раз нажмите .

ИНФОРМАЦИЯ

- Количество доступных меню зависит от типа внутреннего блока.
- Значок каждого из меню обозначает в главном меню активную в данный момент настройку или режим. Вид меню на экране дисплея пульта может отличаться от приведенных здесь иллюстраций.
- С пульта можно управлять только основными функциями системы. Управление расширенными функциями (режим «хозяев нет дома», работа по таймеру и пр.) осуществляется через мобильное приложение Daikin Control Assistant.

6.1 Режим работы

Внутренний блок может работать в разных режимах.

Значок	Режим работы
	Охлаждение. В этом режиме охлаждение активируется в соответствии с заданной температурой.
	Обогрев. В этом режиме обогрев активируется в соответствии с заданной температурой.
	Только вентиляция. В этом режиме циркуляция воздуха проходит без обогрева или охлаждения.
	Осушка. В этом режиме влажность воздуха уменьшается при минимальном понижении температуры. Температура и скорость вращения вентилятора контролируются автоматически, эти параметры нельзя контролировать с пульта. Режим осушки не включится, если температура в помещении будет слишком низкой.
	Вентиляция. В этом режиме помещение вентилируется без обогрева или охлаждения.
	Очистка воздуха. В этом режиме работает устройство очистки воздуха (опция).
	Вентиляция + очистка воздуха. Сочетание вентиляции с очисткой воздуха.
	Автомат. В этом режиме внутренний блок автоматически переключается с обогрева на охлаждение и наоборот в зависимости от заданной температуры.

ИНФОРМАЦИЯ

Количество рабочих режимов зависит от типа внутреннего блока.

6.1.1 Выбор рабочего режима

1 Откройте меню рабочих режимов.

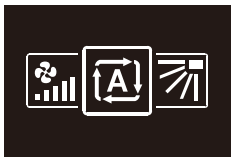

2 Выберите нужный рабочий режим, нажимая на и .

3 Подтвердите выбор нажатием на ○.

Результат: Внутренний блок переключается в заданный режим, а на экране дисплея пульта открывается главное окно.

6.2 Заданная температура

Заданной называется температура, которую блок должен установить в помещении, работая на охлаждение, обогрев или в автоматическом режиме.

6.2.1 Установка температуры

Предварительные условия: Нужную температуру можно задать, когда блок работает на охлаждение, обогрев или в автоматическом режиме.

1 Температура регулируется нажатием на − и + в главном окне.

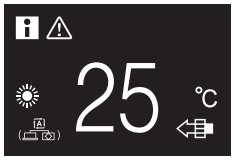

Результат: Внутренний блок обеспечивает поддержание заданной температуры в помещении.

6.3 Часы и календарь

Установка времени и даты для подключенных в пульту внутренних блоков.

6.3.1 Настройка часов и календаря

1 Откройте меню часов и календаря.

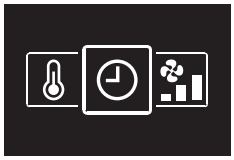

2 Установите время и дату.

6.4 Воздухоток

6.4.1 Направление воздухотока

Направлением воздухотока называется направление нагнетания воздуха из внутреннего блока.

ИНФОРМАЦИЯ

Дополнительную информацию см. в справочном руководстве для монтажника и пользователя.

Регулировка направления воздухотока

1 Откройте меню направления воздухотока.

2 Отрегулируйте направление воздухотока, нажимая на − и +.

3 Подтвердите настройку нажатием на ○.

Результат: Внутренний блок меняет направление воздухотока, а на экране дисплея пульта открывается главное окно.

6.4.2 Обороты вентилятора

От оборотов вентилятора зависит интенсивность подачи воздуха из внутреннего блока.

ИНФОРМАЦИЯ

Дополнительную информацию см. в справочном руководстве для монтажника и пользователя.

Как задать обороты вентилятора

1 Откройте меню оборотов вентилятора.

2 Отрегулируйте обороты вентилятора, нажимая на − и +.

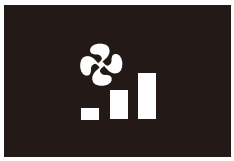

3 Подтвердите настройку нажатием на ○.

Результат: Внутренний блок меняет скорость вращения вентилятора, а на экране дисплея пульта открывается главное окно.

6.5 Вентиляция

ИНФОРМАЦИЯ

Вентиляцию можно настроить, ТОЛЬКО если блок имеет функцию вентиляции с регенерацией тепла.

6.5.1 Режим вентиляции

Блок с функцией вентиляции с регенерацией тепла может работать в разных режимах.

Значок	Режим вентиляции
	Вентиляция с регенерацией тепла. Наружный воздух поступает в помещение через теплообменник.
	Перепуск. Наружный воздух поступает в помещение мимо теплообменника.
	Автомат. Блок с функцией вентиляции с регенерацией тепла обеспечивает наиболее эффективную вентиляцию помещения, автоматически переключаясь на основании собственных расчетов из режима вентиляции с регенерацией тепла в режим перепуска и наоборот.

ИНФОРМАЦИЯ

Количество режимов вентиляции зависит от типа блока с функцией вентиляции с регенерацией тепла.

Выбор режима вентиляции

1 Откройте меню режимов вентиляции.

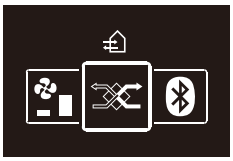

2 Выберите нужный режим вентиляции, нажимая на − и +.

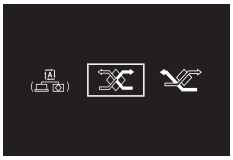

3 Подтвердите выбор нажатием на ○.

Результат: Блок с функцией вентиляции с регенерацией тепла переключается в заданный режим, а на экране дисплея пульта открывается главное окно.

6.5.2 Интенсивность вентиляции

Интенсивность вентиляции зависит от скорости вращения вентилятора.

Регулировка интенсивности вентиляции

1 Откройте меню интенсивности вентиляции.

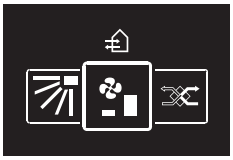

2 Отрегулируйте интенсивность вентиляции, нажимая на − и +.

3 Подтвердите настройку нажатием на ○.

Результат: Блок с функцией вентиляции с регенерацией тепла меняет интенсивность вентиляции, а на экране дисплея пульта открывается главное окно.

6.6 Расширенные функции

С пульта можно управлять только основными функциями. Управление расширенными функциями осуществляется через мобильное приложение Daikin Control Assistant.

6.6.1 Подключение через Bluetooth

Предварительные условия: Наличие мобильного устройства, на котором установлено и запущено приложение Daikin Control Assistant.

Предварительные условия: Ваше мобильное устройство должно поддерживать технологию Bluetooth версии 4.2.

1 Запустив приложение Daikin Control Assistant, выполните указания.

7 Техническое и иное обслуживание

7.1 Общее представление: Техническое и иное обслуживание

Если возникла необходимость в проведении технического или иного обслуживания, обратитесь к поставщику оборудования.

С наступлением сроков обслуживания перечисленных далее компонентов внутреннего блока на экране вместо главного меню открывается одно из окон обслуживания:

Окна обслуживания		
Чистка **фильтра**	Замена **фильтра**	Опорожнение **пылесборника**

8 Возможные неисправности и способы их устранения

8.1 Общее представление: Поиск и устранение неполадок

Обратитесь к поставщику оборудования, если в работе системы произошел сбой, а на экране пульта вместо главного меню открывается окно сбоя.

Окно сбоя (образец)

8.2 Обнаружение утечки хладагента

При обнаружении утечки хладагента в системе срабатывает аварийная сигнализация. Отключив сигнализацию, обратитесь к своему поставщику оборудования.

8.2.1 Отключение сигнализации утечки хладагента

1 Чтобы отключить сигнализацию, нажмите кнопку + и удерживайте ее в нажатом положении 3 секунды.

Результат: Сигнализация отключается.

2 Обратитесь к своему продавцу оборудования.

Для монтажника

9 Информация о блоке

9.1 Распаковка пульта

1 Вскройте коробку.

2 Отложите принадлежности.

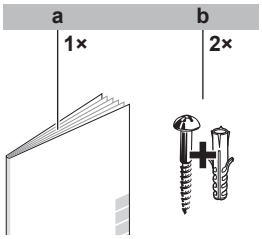

a Руководство по монтажу и эксплуатации
b Шурупы и дюбеля (Ø4,0×30)

10 Подготовка

10.1 Требования к электропроводке

Электропроводка должна отвечать нижеперечисленным условиям:

Характеристики кабелей	Значение
Тип	Виниловый шнур в оболочке или кабель (с 2 проводами)
Сечение	0,75~1,25 мм^2
Максимальная длина	500 м

11 Монтаж

11.1 Монтаж пульта

Прежде чем приступать к монтажу пульта, необходимо наметить прокладку проводки и в соответствующем месте проделать сзади корпуса отверстие.

Электропроводку можно подвести к пульту наверху, сзади, слева или внизу. Проделайте отверстие сзади корпуса, как показано на иллюстрации:

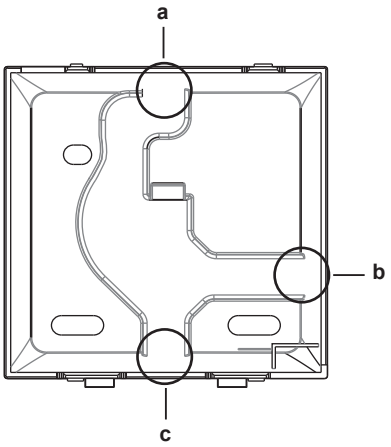

a Подвод электропроводки сверху
b Подвод электропроводки слева
c Подвод электропроводки снизу

Если электропроводка подводится сзади, проделывать отверстие не нужно.

11.1.1 Порядок установки пульта

1 Выньте винты и дюбеля из пакета с принадлежностями.

2 Установите корпус пульта задней стороной на ровную поверхность.

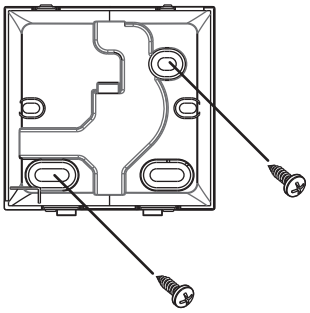

ПРИМЕЧАНИЕ

Следите за тем, чтобы не повредить корпус пульта перетяжкой крепежных винтов.

11.2 Подключение электропроводки

ПРИМЕЧАНИЕ

Проводка для подключения в комплект поставки НЕ входит.

ПРИМЕЧАНИЕ

Не прокладывайте проводку электропитания рядом с управляющими кабелями во избежание (внешних) электромагнитных помех.

11.2.1 Подсоединение электропроводки

Соедините клеммы P1/P2 пульта с клеммами P1/P2 внутреннего блока.

Подсоединение сверху

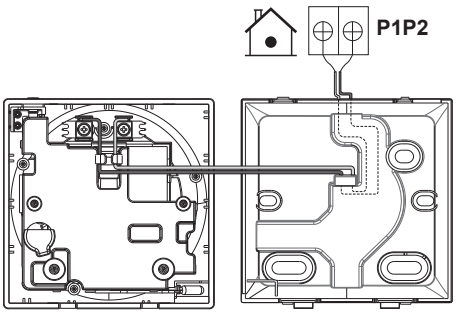

Подсоединение сзади

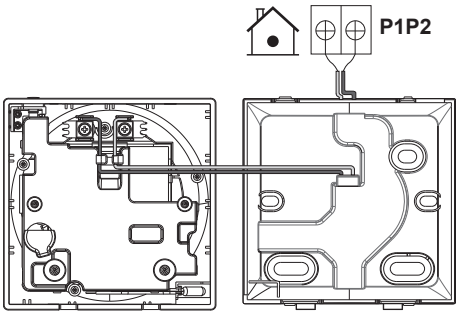

Подсоединение слева

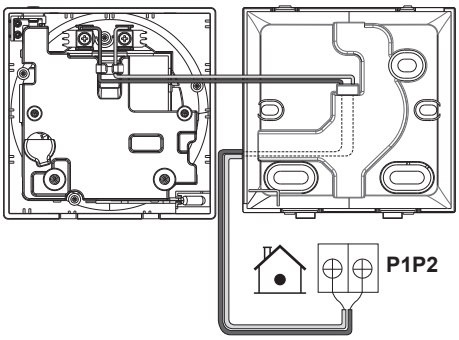

Подсоединение снизу

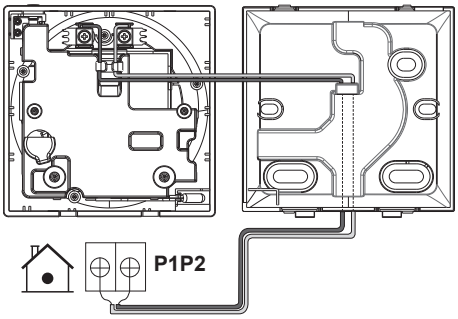

11.3 Закрываем пульт

ПРЕДОСТЕРЕЖЕНИЕ

Не прикасайтесь к деталям внутри пульта управления.

ПРЕДОСТЕРЕЖЕНИЕ

Закрывая пульт, следите за тем, чтобы не зажать проводку.

ПРИМЕЧАНИЕ

Во избежание повреждения пульта проследите за прочностью крепления его лицевой стороны к задней части со щелчком.

11.3.1 Как закрыть пульт

1 Лицевая сторона пульта крепится к его задней части со щелчком.

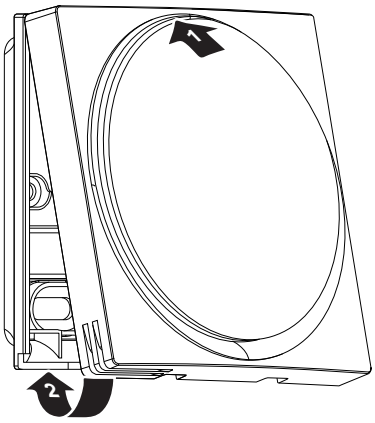

12 Запуск системы

Электропитание подается на пульт с внутреннего блока. Пульт готов к работе сразу же после его подключения. Для обеспечения работоспособности пульта проверьте подачу электропитания на внутренний блок.

Пульт, на который подается питание, включается автоматически. Единственный пульт, подключенный к внутреннему блоку впервые, автоматически распознаётся системой как главный. Если пульт подключается как второй, или подчиненный, то подключение производится вручную. Инструкции см. в параграфе "12.1 Подключение пульта как подчиненного" на стр. 9.

12.1 Подключение пульта как подчиненного

Предварительные условия: Наличие главного пульта, уже подключенного к внутреннему блоку.

1 Подсоедините к блоку второй пульт.

Результат: Подсоединенный пульт включается автоматически.

2 Дождитесь появления на экране обозначения сбоя U5 или U8.

3 Когда обозначение сбоя U5 или U8 появится на экране, нажмите ▬ с удержанием в нажатом положении, пока на экране по появится "2".

Результат: Пульт распознан как подчиненный.

13 Техническое обслуживание

13.1 Техника безопасности при техобслуживании

ПРЕДУПРЕЖДЕНИЕ

Прежде чем выполнять обслуживание или любые ремонтные работы, остановите систему пультом и отключите электропитание. **Возможное следствие:** поражение током или нанесение травмы.

ПРИМЕЧАНИЕ

НЕ пользуйтесь органическими растворителями (например, разбавителями краски) при чистке пульта. **Возможное следствие:** повреждение оборудования, поражение электрическим током или возгорание.

ПРЕДУПРЕЖДЕНИЕ

Не мойте пульт дистанционного управления. **Возможное следствие:** утечка тока, поражение током или возгорание.

ИНФОРМАЦИЯ

Если грязь не стирается легко с поверхности пульта, протрите его тканью, слегка пропитанной раствором нейтрального моющего средства. После этого протрите пульт насухо сухой тканью.

13.2 Чистка пульта

1 Экран и другие поверхности пульта протирайте сухой тканью.

13.3 Сигнал о необходимости прочистить фильтр

Значок ⚠ в левом верхнем углу главного окна указывает на необходимость прочистить загрязненный фильтр внутреннего блока, а при попытке открыть главное меню вместо него открывается окно «Фильтр нуждается в чистке».

13.3.1 Как убрать сигнал о необходимости прочистить фильтр

Предварительные условия: При попытке открыть в стартовом окне главное меню вместо него открывается окно «Фильтр нуждается в чистке».

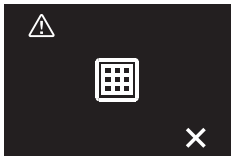

1 Прочистите фильтр.

2 Чтобы убрать сигнал о необходимости прочистить фильтр, нажмите на +.

EAC

UA. TR. 028

ICASA

TA-2017/3281

APPROVED

И005 18

Numéro d'agrément: MR 15844 ANRT 2018
Date d'agrément: 16/02/2018

Maximum Voltage: DC 17.6 V
Power Consumption: Max 1.94 VA

OMAN - TRA
TRA-TA-R/5107/18
D100428

TRC/LPD/2018/60

Copyright 2017 Daikin

DAIKIN EUROPE N.V.
Zandvoordestraat 300, B-8400 Oostende, Belgium

4P511630-1B 2018.03