Кондиционирование воздуха

Технических данных

Напольный блок с панелью лучистой теплоты

EEDRU13-100

FVXG-K

СОДЕРЖАНИЕ
FVXG-K

1 Характеристики 2

2 Технические характеристики 3
Технические параметры 3
Электрические параметры 4

3 Опции 5
Опции 5

4 Размерные чертежи 6
Размерные чертежи 6

5 Центр тяжести 7
Центр тяжести 7

6 Схемы трубопроводов 8
Схемы трубопроводов 8

7 Монтажные схемы 9
Монтажные схемы - Одна фаза 9

8 Данные об уровне шума 10
Спектр звукового давления 10

1 Характеристики

- Алюминиевая часть передней панели внутреннего блока Nexura может нагреваться, аналогично обычному радиатору, повышая комфорт в помещении в холодные дни
- Тихая и незаметная система Nexura предлагает вам лучшее в области отопления и охлаждения, комфорт и отличный дизайн
- Внутренний блок распределяет воздух не громче звука шепота. Уровень шума составляет около 22 дБ (A) в режиме охлаждения и 19 дБ (A) в режиме теплового излучения. Для сравнения: средний уровень шума в тихом помещении составляет 40 дБ (A).
- Комфортное вертикальное изменение положения жалюзийной решетки обеспечивает работу без сквозняков и предупреждает загрязнение потолка
- Интернет-контроллер (опция): управляйте внутренним блоком из любого места с помощью смартфона, ноутбука, компьютера, планшета или сенсорного экрана
- Возможен настенный или скрытый монтаж
- Небольшая высота позволяет идеально расположить блок под окном
- Еженедельный таймер устанавливается для включения режима нагрева или охлаждения в любое время ежедневно или еженедельно

Энергоэффективность

Режим Econo

Ночной режим работы

Только вентилятор

Тепловое излучение

Высокопроизводительный режим

Автоматическое переключение режимов охлаждения-нагрева

Тихая работа

Тихая работа внутреннего блока

Тихая работа наружного блока

Автоматическое вертикальное изменение положения жалюзийной решетки

Автоматический выбор скорости вентилятора

Ступенчатое регулирование скорости вентилятора

Режим снижения влажности

Титано-апатитовый фотокаталитический фильтр

Автоматический перезапуск

Самодиагностика

Мульти-система

Система Super Multi Plus

2 Технические характеристики

2-1 Технические параметры					FVXG25K	FVXG35K	FVXG50K
Входная мощность - 50 Гц	Охлаждение	Ном.		кВт	0,019	0,210	0,032
	Нагрев	Ном.		кВт	0,022	0,02	0,035
Корпус	Цвет				Натурально белый (6.5Y 9.5/0.5)		
Размеры	Блок	Высота/Ширина/Глубина		мм	600/950/215		
	Упакованный блок	Высота/Ширина/Глубина		мм	761/1.030/314		
Вес	Блок			кг	22		
	Упакованный блок			кг	28		
Упаковка	Вес			кг	6		
Теплообменник	Длина			мм	665		
	Ряды	Количество			2		
	Шаг ребер			мм	1,2		
	Ступени	Количество			18		
	Тип трубы				ø6.35 Hi-XU tube		
	Ребро	Тип			Multi slit fin		
Вентилятор	Тип				Вентилятор, обеспечивающий поток воздуха в двух направлениях		
	Расход воздуха	Охлаждение	Выс.	м³/мин	8,9	9,1	10,6
				фт3/мин	314	321	374
			Ном.	м³/мин	8,9	9,1	10,3
				фт3/мин	314	321	-
			Низк.	м³/мин	5,3		7,3
				фт3/мин	187		258
			Тихая работа	м³/мин	4,5		6,0
				фт3/мин	159		212
		Нагрев	Выс.	м³/мин	9,9	10,2	12,2
				фт3/мин	349	360	431
			Ном.	м³/мин	7,8	8,0	10,0
				фт3/мин	275	282	353
			Низк.	м³/мин	5,7	5,8	7,8
				фт3/мин	201	205	275
			Тихая работа	м³/мин	4,7	5,0	6,8
				фт3/мин	166	177	240
Двигатель вентилятора	Model				KFD-280-40-8H		
	Скорость	Ступени			5 + silent. + auto		
		Охлаждение	Выс./Средний уровень/Низк./Тихая работа	об/мин	1.350/1.140/940/850	1.390/1.170/950/860	1.630/1.440/1.250/1.100
		Нагревание	Выс./Средний уровень/Низк./Тихая работа	об/мин	1.430/1.190/950/840	1.470/1.210/960/870	1.700/1.450/1.200/1.080
	Выход	Выс.		W	32		
Уровень звуковой мощности	Охлаждение	Ном.		дБ(A)	52		58
	Нагрев	Ном.		дБ(A)	55	56	58

2 Технические характеристики

2-1 Технические параметры				FVXG25K	FVXG35K	FVXG50K
Уровень звукового давления	Охлаждение	Выс./Ном./Низк./ Тихая работа	дБ(A)	38/32/26/23	39/33/27/24	44/40/36/32
	Нагрев	Сверхвыс./Выс./ Ном./Низк./ Тихая работа/ Тепловое излучение	дБ(A)	-/39/32/26/22/19	-/40/33/27/23/19	-/46/40/34/30/26
Хладагент	Тип			R-410A		
Подсоединения труб	Жидкость	НД		6,35		
	Газ	НД		9,50		12,70
	Дренаж			18		
Регулирование температуры				Микрокомпьютерное управление		
Управление направлением потока воздуха				Вправо, влево, вверх		
Воздушный фильтр	Тип			Съемный / моющийся / защищен от возникновения плесени		

Стандартные аксессуары : Сливной шланг; Количество : 1;

Стандартные аксессуары : Титано-апатитовый фотокаталитический фильтр; Количество : 2;

Стандартные аксессуары : Теплоизоляция (теплоизоляционная труба); Количество : 1;

Стандартные аксессуары : Монтажная плита; Количество : 1;

Стандартные аксессуары : Изоляционная пластина; Количество : 2;

Стандартные аксессуары : Держатель пульта дистанционного управления; Количество : 1;

Стандартные аксессуары : Батареи; Количество : 2;

Стандартные аксессуары : Беспроводной пульт дистанционного управления; Количество : 1;

Стандартные аксессуары : Руководство по эксплуатации; Количество : 1;

Стандартные аксессуары : Инструкции по установке; Количество : 1;

2-2 Электрические параметры				FVXG25K	FVXG35K	FVXG50K
Электропитание	Фаза			1~		
	Частота		Гц	50		
	Напряжение		V	220-240		
Ток	Номинальный рабочий ток - 50 Гц	Охлаждение	A	0,10 (1) / 0,09 (2) / 0,09 (3)	0,11 (1) / 0,10 (2) / 0,10 (3)	0,17 (1) / 0,16 (2) / 0,15 (3)
		Нагрев	A	0,11 (1) / 0,11 (2) / 0,10 (3)	0,12 (1) / 0,12 (2) / 0,11 (3)	0,18 (1) / 0,17 (2) / 0,17 (3)
Соединительная проводка - 50 Гц	Для электропитания	Примечание		3 for power supply. 4 for interunit wiring (Earth wire included)		

Примечания

(1) 220 В

(2) 230 В

(3) 240В

(4) SL: Тихий уровень работы вентилятора в установке расхода воздуха

(5) При подключении к мультисистеме наружного блока уровень звукового давления в режиме бесшумной работы и теплового излучения равен указанным выше значениям + 1 дБ.

3 Опции

3 - 1 Опции

FVXG-K

Внутренние блоки - Системы управления

		FVXG25K	FVXG35K	FVXG50K
Проводной пульт дистанционного управления (3)		BRC944		
Шнур для проводного пульта ДУ	3m	BRCW901A03		
	8m	BRCW901A08		
Проводной адаптер с нормально разомкнутым контактом/ нормально разомкнутым импульсным контактом		KRP413A1S (1)		
Централизованный пульт управления	До 5 помещений	KRC72 (2)		
Защита от несанкционированного доступа к пульту дистанционного управления		KKF910A4		
Центральный пульт дистанционного управления		DCS302C51		
Унифицированный пульт ВКЛ./ВЫКЛ.		DCS301B51		
Программируемый таймер		DST301B51		
Адаптер интерфейса для DIII-net		KRP928A2S		
Модуль онлайн управления		KKRP01A		
Комплект наружного крепления для модуля онлайн-управления		KKRPM01A		
Кабель питания Wifi для модуля онлайн-управления		KKRPW01A		
Сенсорный настенный пульт ДУ с ЖКД (4)		KBRC01A		
Простой настенный пульт управления (4)		KBRCS01A		
Шлюз KNX		KLIC-DD		

(1) Проводной адаптер поставляется компанией Daikin. Часы и другие устройства: приобретаются на месте.
(2) Для каждого внутреннего блока также требуется проводной адаптер.
(3) Требуется шнур для проводного пульта ДУ BRCW901A03 или BRCW901A08.
(4) Может использоваться только в сочетании с модулем онлайн-управления KKRP01A.

Внутренние блоки

	FVXG25K	FVXG35K	FVXG50K
Установочная опора	BKS028		

4 Размерные чертежи

4 - 1 Размерные чертежи

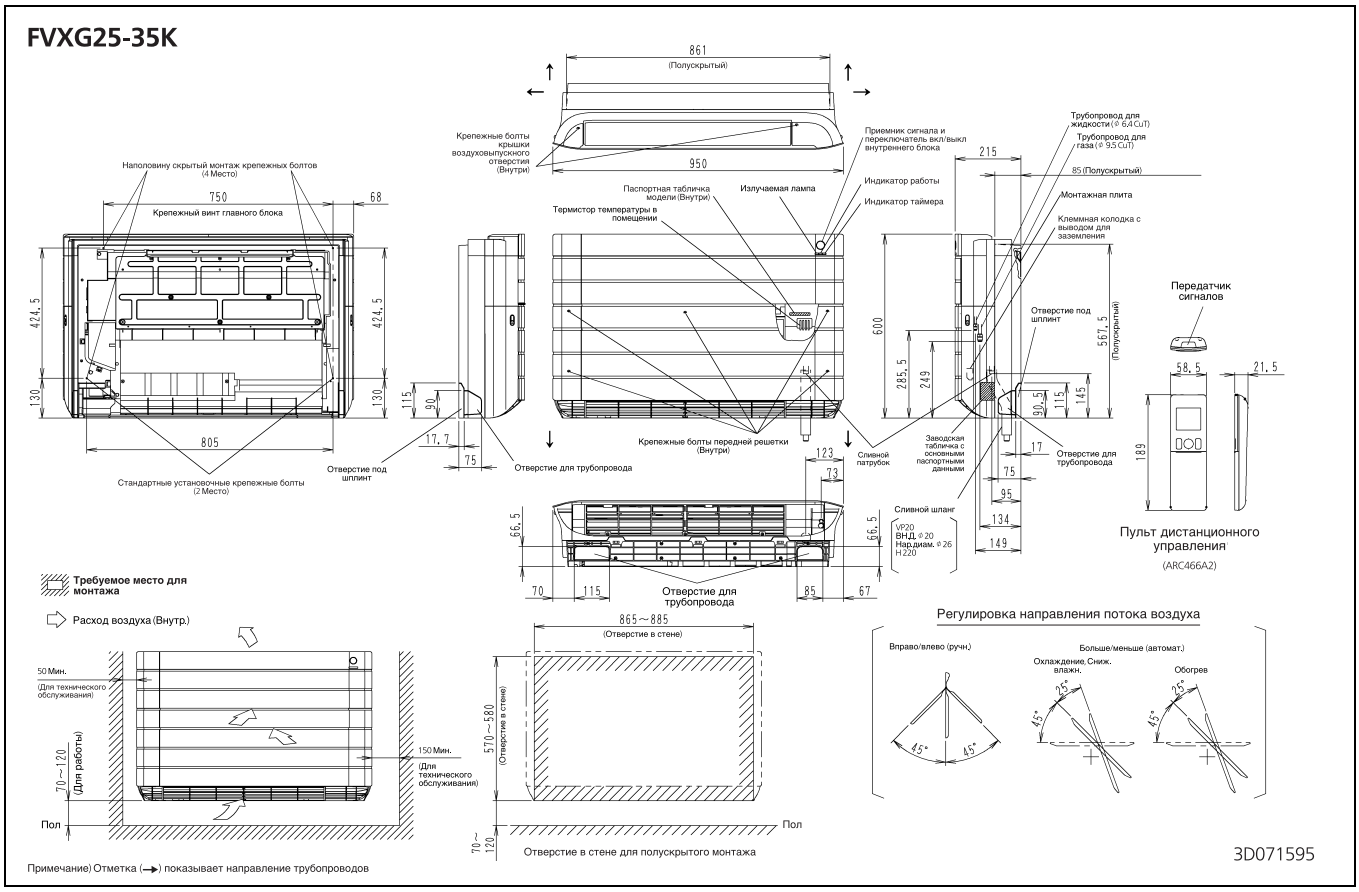

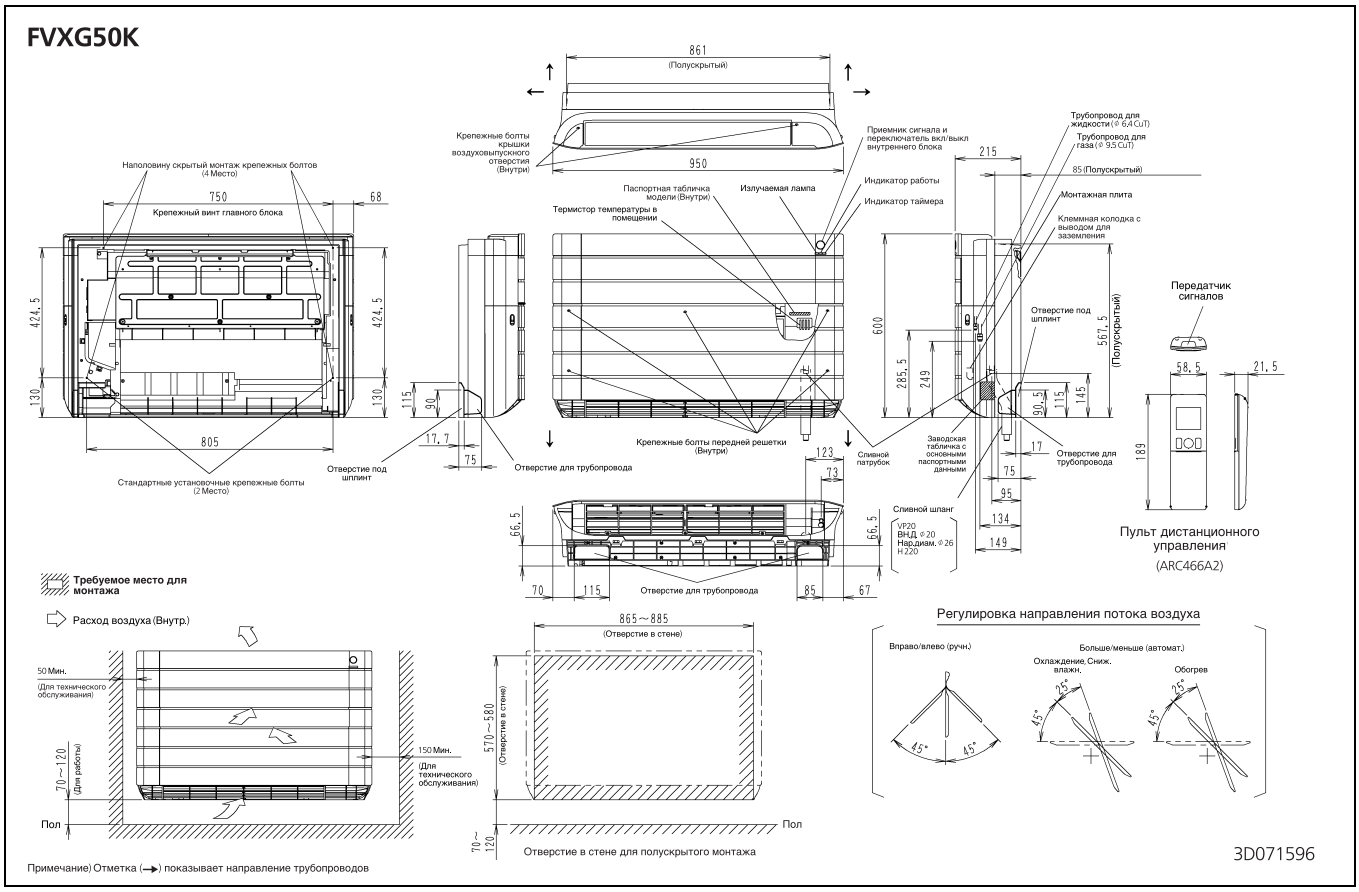

5 Центр тяжести

5 - 1 Центр тяжести

FVXG25-50K

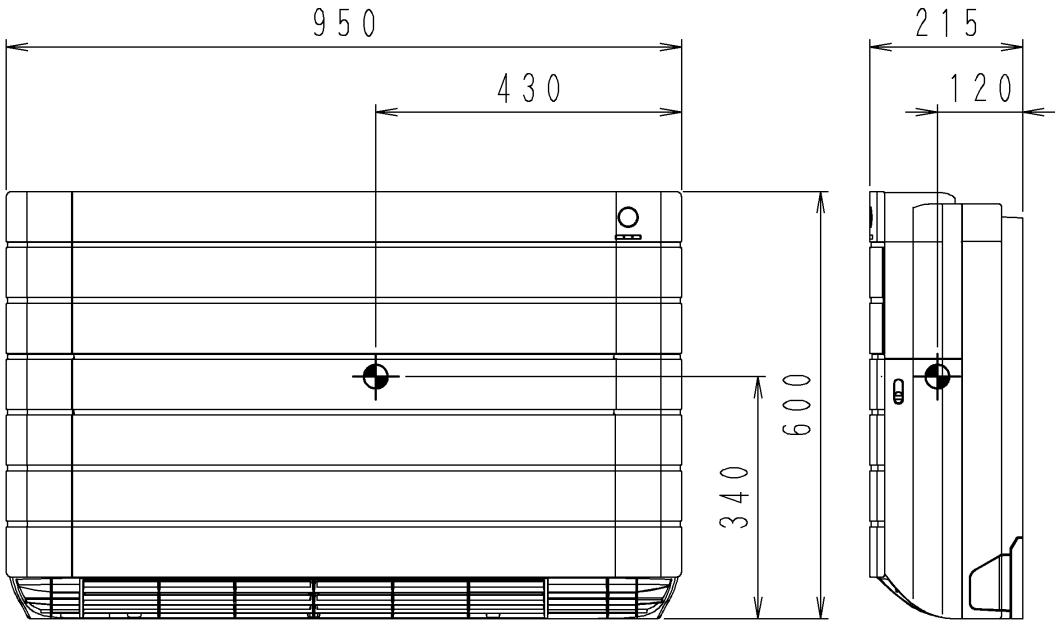

4D071599

6 Схемы трубопроводов

6 - 1 Схемы трубопроводов

FVXG25-35K

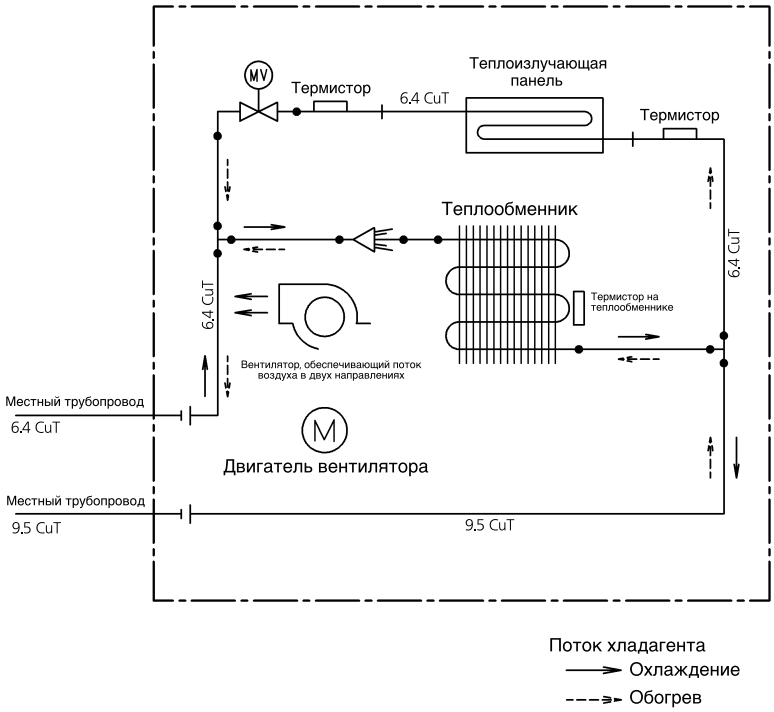

4D071597

FVXG50K

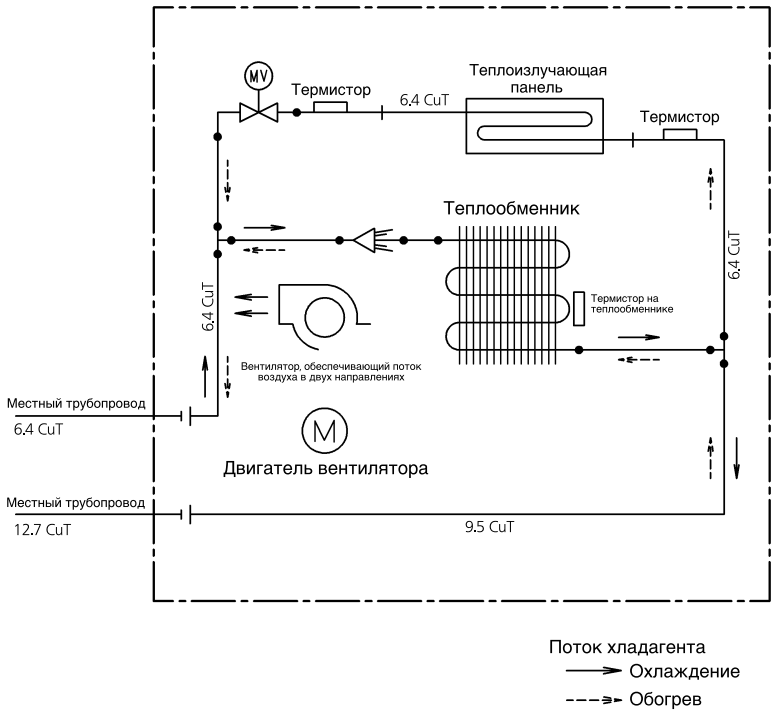

4D071598

7 Монтажные схемы

7 - 1 Монтажные схемы - Одна фаза

FVXG-K

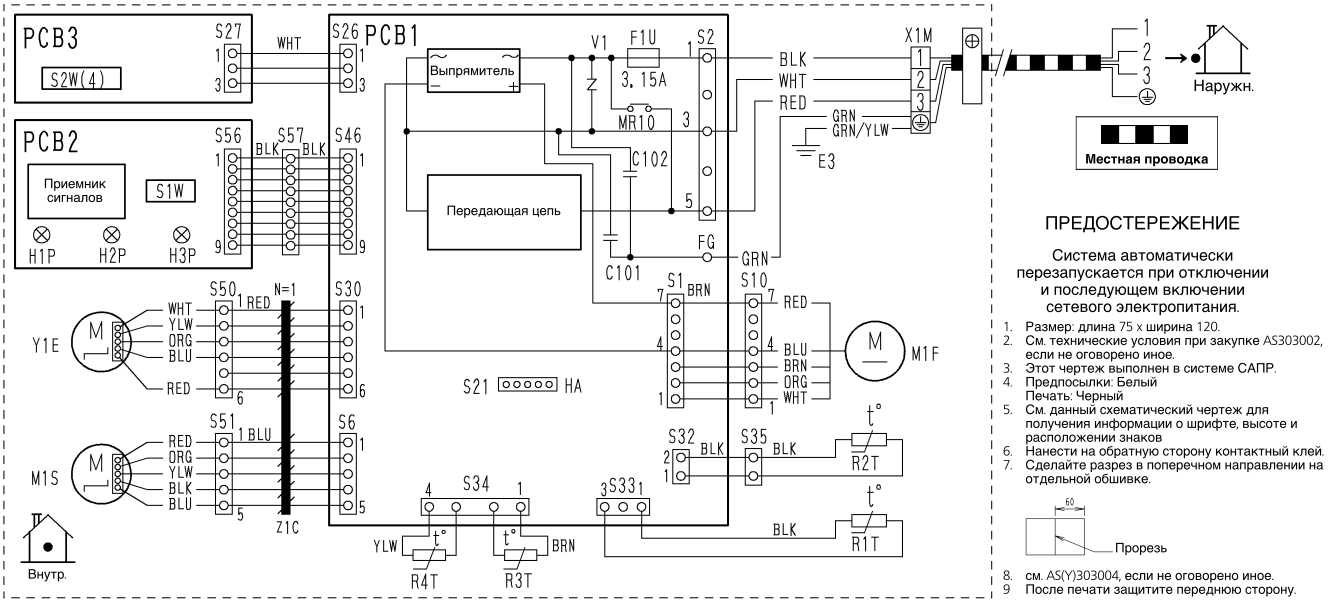

8 Данные об уровне шума

8 - 1 Спектр звукового давления

FVXG25K

Охлаждение

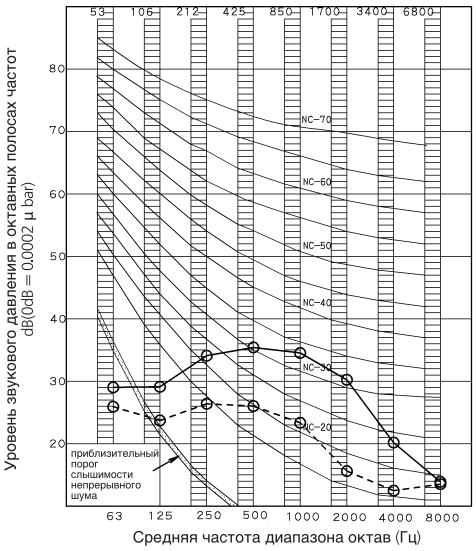

Общий (дБ)

Окалина	50Hz 220-240V (H)	50Hz 220-240V (L)
A	38	26

(B,G,N уже выпрямлен)

Место измерения

Измерение в безэховом помещении

ПРИМЕЧАНИЕ: Шум при работе различается в зависимости от характера работы и окружающих условий.

Рабочие условия

Источник питания 220-240V 50Hz

Внешнее статическое давление

50Hz 220-240V (H)

50Hz 220-240V (L)

Охлаждение

Расположение микрофона

Метод измерения шума при работе соответствует требованиям JISC9612

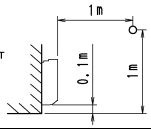

Обогрев

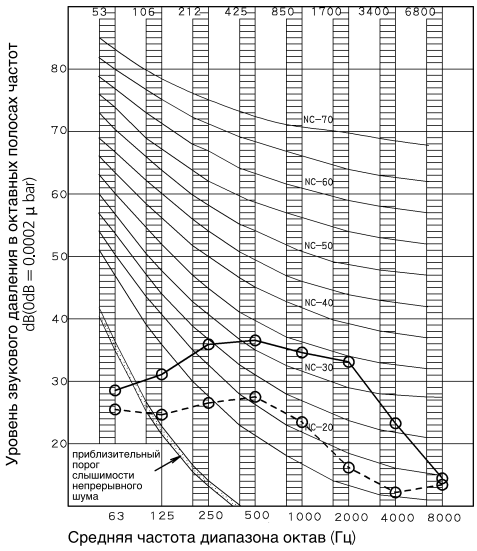

3D071600

Общий (дБ)

Окалина	50Hz 220-240V (H)	50Hz 220-240V (L)
A	39	26

(B,G,N уже выпрямлен)

Место измерения

Измерение в безэховом помещении

Рабочие условия

Источник питания 220-240V 50Hz

Внешнее статическое давление

50Hz 220-240V (H)

50Hz 220-240V (L)

Обогрев

Расположение микрофона

Метод измерения шума при работе соответствует требованиям JISC9612

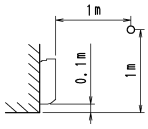

FVXG35K

Охлаждение

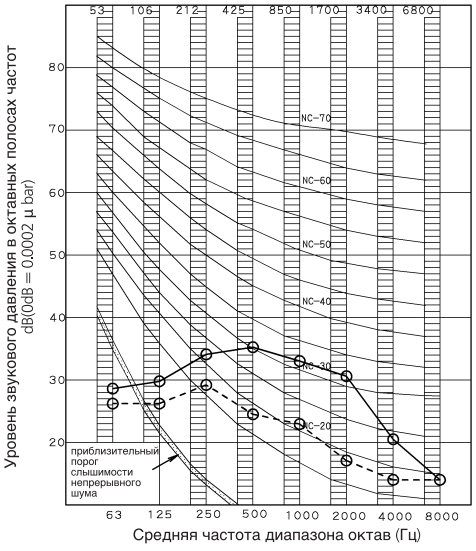

Общий (дБ)

Окалина	50Hz 220-240V (H)	50Hz 220-240V (L)
A	39	27

(B,G,N уже выпрямлен)

Место измерения

Измерение в безэховом помещении

ПРИМЕЧАНИЕ: Шум при работе различается в зависимости от характера работы и окружающих условий.

Рабочие условия

Источник питания 220-240V 50Hz

Внешнее статическое давление

50Hz 220-240V (H)

50Hz 220-240V (L)

Охлаждение

Расположение микрофона

Метод измерения шума при работе соответствует требованиям JISC9612

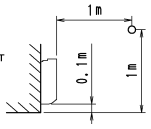

Обогрев

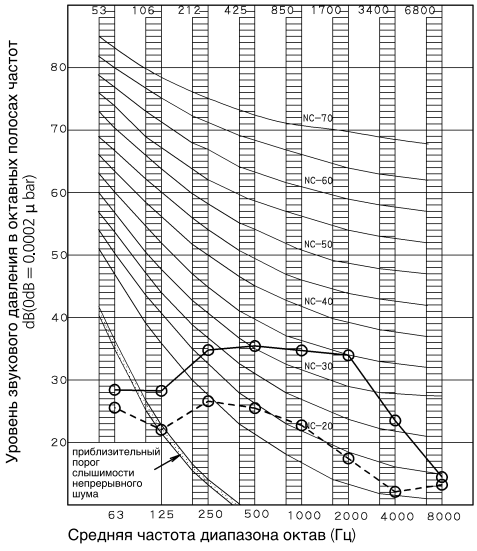

3D071601

Общий (дБ)

Окалина	50Hz 220-240V (H)	50Hz 220-240V (L)
A	40	27

(B,G,N уже выпрямлен)

Место измерения

Измерение в безэховом помещении

Рабочие условия

Источник питания 220-240V 50Hz

Внешнее статическое давление

50Hz 220-240V (H)

50Hz 220-240V (L)

Обогрев

Расположение микрофона

Метод измерения шума при работе соответствует требованиям JISC9612

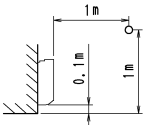

8 Данные об уровне шума

8 - 1 Спектр звукового давления

FVXG50K

Охлаждение

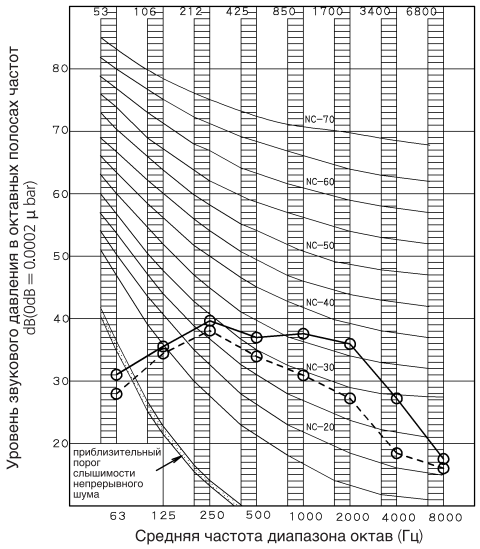

Общий (дБ)

Окалина	50Hz 220-240V (H)	50Hz 220-240V (L)
A	44	36

(B,G,N уже выпрямлен)

Место измерения

Измерение в безэховом помещении

ПРИМЕЧАНИЕ: Шум при работе различается в зависимости от характера работы и окружающих условий.

Рабочие условия

Источник питания 220-240V 50Hz

Внешнее статическое давление

50Hz 220-240V (H)

50Hz 220-240V (L)

Охлаждение

Расположение микрофона

Метод измерения шума при работе соответствует требованиям JISC9612

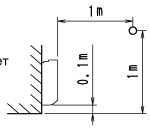

Обогрев

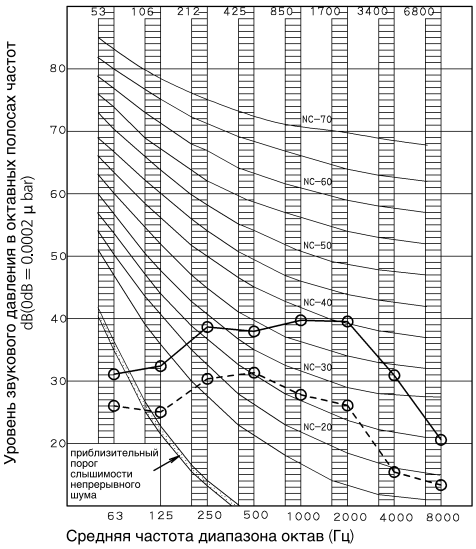

3D071602

Общий (дБ)

Окалина	50Hz 220-240V (H)	50Hz 220-240V (L)
A	46	34

(B,G,N уже выпрямлен)

Место измерения

Измерение в безэховом помещении

Рабочие условия

Источник питания 220-240V 50Hz

Внешнее статическое давление

50Hz 220-240V (H)

50Hz 220-240V (L)

Обогрев

Расположение микрофона

Метод измерения шума при работе соответствует требованиям JISC9612

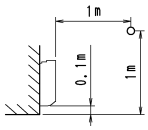

Компания Daikin Europe N.V. принимает участие в Программе сертификации Eurovent для кондиционеров (AC), жидкостных холодильных установок (LCP) и фанкойлов (FCU). Проверьте текущий срок действия сертификата онлайн: www.eurovent-certification.com или перейдите к: www.certiflash.com"

Настоящий буклет составлен только для справочных целей и не является предложением, обязательным для выполнения компанией Daikin Europe N.V. Его содержание составлено компанией Daikin Europe N.V. на основании сведений, которыми она располагает. Компания не дает прямую или связанную гарантию относительно полноты, точности, надежности или соответствия конкретной цели ее содержания, а также продуктов и услуг, представленных в нем. Технические характеристики могут быть изменены без предварительного уведомления. Компания Daikin Europe N.V. отказывается от какой-либо ответственности за прямые или косвенные убытки, понимаемые в самом широком смысле, вытекающие из прямого или косвенного использования и/или трактовки данного буклета. На все содержание распространяется авторское право Daikin Europe N.V.

BARCODE

Daikin products are distributed by:

EEDRU13-100 • 04/13 • Copyright Daikin
The present publication supersedes EEDRU12-100

DAIKIN EUROPE N.V. Naamloze Vennootschap - Zandvoordestraat 300, B-8400 Oostende - Belgium - www.daikin.eu - BE 0412 120 336 - RPR Oostende