Кондиционирование воздуха

Технические данные

EEDRU15-100

RXM-L

СОДЕРЖАНИЕ

RXM-L

1 Характеристики 2

2 Технические характеристики 3
Мощность и потребляемая мощность 3
Технические параметры 4
Электрические параметры 5

3 Электрические параметры 6
Электрические данные 6

4 Таблицы производительности 7
Таблицы холодо-/теплопроизводительности 7

5 Размерные чертежи 12

6 Центр тяжести 13

7 Схемы трубопроводов 15

8 Монтажные схемы 16
Монтажные схемы - Одна фаза 16

9 Данные об уровне шума 17
Спектр звукового давления 17

10 Рабочий диапазон 20

1 Характеристики

- SEER / SCOP до A++
- Антикоррозионная обработка оребрения теплообменника наружного блока
- Наружные блоки Daikin аккуратные и прочные, их можно легко установить на крыше или террасе, либо просто разместить на наружной стене дома.
- Наружные блоки имеют роторный компрессор, который славится низким уровнем шума и высокими показателями энергосбережения
- Наружные блоки для парных конфигураций

Тихая работа наружного блока

2 Технические характеристики

2-1 Мощность и потребляемая мощность				FTXM20K/RXM20L	FTXM25K/RXM25L	FTXM35K/RXM35L	FTXM42K/RXM42L	FTXM50K/RXM50L
Indoor unit				FTXM20K	FTXM25K	FTXM35K	FTXM42K	FTXM50K
Outdoor unit				RXM20L	RXM25L	RXM35L	RXM42L	RXM50L
Холодопроизводительность	Мин.		кВт	1,30		1,40	1,70	
			Бте/ч	4.400		4.800	5.800	
			ккал/ч	1.118		1.200	1.460	
	Ном.		кВт	2,00 (1)	2,50 (1)	3,50 (1)	4,20 (1)	5,02 (1)
			Бте/ч	6.800 (1)	8.500 (1)	11.900 (1)	14.300 (1)	17.100 (1)
			ккал/ч	1.720	2.150	3.010 (1)	3.610 (1)	4.300 (1)
	Макс.		кВт	2,80	3,20	4,00	5,00	5,30
			Бте/ч	9.600	10.900	13.600	17.100	18.100
			ккал/ч	2.408	2.752	3.440	4.300	4.560
Теплопроизводительность	Мин.		кВт	1,30		1,40	1,70	
			Бте/ч	4.400		4.800	5.800	
			ккал/ч	1.118		1.200	1.460	
	Ном.		кВт	2,50 (1)	2,80 (1)	4,00 (1)	5,40 (1)	5,80 (1)
			Бте/ч	8.500 (1)	9.600 (1)	13.600 (1)	18.400 (1)	19.800 (1)
			ккал/ч	2.150	2.408	3.440 (1)	4.640 (1)	4.990 (1)
	Макс.		кВт	4,30	4,70	5,20	6,00	6,50
			Бте/ч	14.700	16.000	17.700	20.500	22.200
			ккал/ч	3.697	4.041	4.470	5.160	5.590
Входная мощность	Охлаждение	Мин.	кВт	0,320		0,350	0,320	0,350
		Ном.	кВт	0,441 (1)	0,576 (1)	0,855 (1)	1,213 (1)	1,476 (1)
		Макс.	кВт	0,760	1,000	1,190	2,330	1,810
	Нагрев	Мин.	кВт	0,310		0,340	0,400	0,300
		Ном.	кВт	0,550 (1)	0,620 (1)	0,840 (1)	1,310 (1)	1,450 (1)
		Макс.	кВт	1,120	1,410	1,460	1,980	2,000
Сезонная эффективность (согласно EN14825)	Охлаждение	Класс энергоэффективности		A++				
		Pdesign	кВт	2,00	2,50	3,50	4,20	5,00
		SEER		7,79	8,30	7,81	7,14	7,22
		Годовое потребление энергии	кВтч	90	105	157	206	242
	Отопление (умеренный климат)	Класс энергоэффективности		A++			A+	
		Pdesign	кВт	2,30	2,50	3,60	4,00	4,60
		SCOP		4,77	4,78	4,85	4,38	4,55
		Годовое потребление энергии	кВтч	675	733	1.039	1.278	1.416
Подсоединения труб	Жидкость	НД	мм	6,35				
	Газ	НД	мм	9,5			12,7	
	Дренаж	НД	мм	18,0				
	Теплоизоляция			Трубопроводы для жидкости и газа				
Ток	Номинальный рабочий ток - 50 Гц	Охлаждение	А	2,46 (2) / 2,36 (3) / 2,26 (4)	3,23 (2) / 3,13 (3) / 3,03 (4)	4,38 (2) / 4,17 (3) / 3,97 (4)	6,17 (2) / 5,86 (3) / 5,65 (4)	6,91 (2) / 6,60 (3) / 6,28 (4)
		Нагрев	А	2,80 (2) / 2,70 (3) / 2,60 (4)	3,30 (2) / 3,20 (3) / 3,10 (4)	4,30 (2) / 4,10 (3) / 3,90 (4)	6,60 (2) / 6,30 (3) / 6,00 (4)	6,80 (2) / 6,50 (3) / 6,20 (4)
Номинальная эффективность	EER			4,53 (5)	4,34 (5)	4,09 (5)	3,46 (5)	3,40 (5)
	COP			4,55 (5)	4,52 (5)	4,76 (5)	4,12 (5)	4,00 (5)
	Годовое потребление энергии		кВтч	221	288	428	607	738
	Класс энергоэффективности	Охлаждение		A				
		Отопление		A				

2 Технические характеристики

Примечания

(1) Номинальная эффективность: охлаждение при номинальной нагрузке 35°/27°, отопление при номинальной нагрузке 7°/20°

(2) 220 В

(3) 230 В

(4) 240В

(5) EER/COP согласно Eurovent 2012, только для использования вне ЕС

2-2 Технические параметры					RXM20L	RXM25L	RXM35L	RXM42L	RXM50L
Корпус	Цвет				Слоновая кость_				
Размеры	Блок	Height		мм	550 (0,000)			735 (0,000)	
		Ширина		мм	765			825	
		Глубина		мм	285			300	
	Упакованный блок	Высота		мм	612			797	
		Ширина		мм	906			992	
		Глубина		мм	364			390	
Вес	Блок			кг	34			44	
	Упакованный блок			кг	38			48	
Упаковка	Вес			кг	4				
Теплообменник	Длина			мм	805			845	
	Ряды	Количество			2				
	Шаг ребер			мм	1,4			1,8	
	Ступени	Количество			24			32	
	Тип трубы				7Hi-XD			Hi-XA	
	Ребро	Type			Waffle fin (PE)				
Компрессор	Model				1YC25FXD#A			2YC40GXD#A	
	Тип				Герметичный компрессор ротационного типа				
	Выход			Вт	800			1.300	
Вентилятор	Тип				Осевой вентилятор				
	Расход воздуха	Охлаждение	Выс.	м /мин	33,6	33,5	36,0	50,4	
				куб. фт/мин	1.186	1.183	1.271	1.780	
			Сверхнизкий	м /мин	31,8	29,3		38,5	
				куб. фт/мин	1.123	1.035		1.359	
		Нагрев	Выс.	м /мин	30,2	29,0	28,6	40,4	
				куб. фт/мин	1.066	1.024	1.010	1.427	
			Сверхнизкий	м /мин	27,9	25,6		34,3	
				куб. фт/мин	985	904		1.211	
Двигатель вентилятора	Model				ARS6401DA			ARW7406DA	
	Выход			Вт	23			68	
	Скорость	Охлаждение	Выс.	об/мин	800	860	920	810	
			Самый низкий	об/мин	760			620	
		Нагрев	Выс.	об/мин	800	830	820	730	
			Самый низкий	об/мин	740			620	
Уровень звуковой мощности	Охлаждение			дБА	59		61	59	
	Отопление			дБА	60		61	60	
Уровень звукового давления	Охлаждение	Выс.		дБА	47		49	47	
		Тихая работа		дБА	43		44		
	Обогрев	Выс.		дБА	48		49	48	
		Тихая работа		дБА	44		45		

2 Технические характеристики

2-2 Технические параметры					RXM20L	RXM25L	RXM35L	RXM42L	RXM50L
Рабочий диапазон	Охлаждение	Темп. нар. возд.	Мин.	°CDB	-10				
			Макс.	°CDB	46				
	Нагрев	Темп. нар. возд.	Мин.	°CWB	-15				
			Макс.	°CWB	18				
Хладагент	Type				R-32				
	Заправка			кг	0,72		0,8	1,50	
				TCO_2eq	0,5			1,0	
	GWP				675				
Масло хладагента	Тип				FW68DA				
	Объем заправки			л	0,375			0,650	
Подсоединения труб	Жидкость	НД		мм	6,35				
	Газ	НД		мм	9,5			12,7	
	Дренаж	Ид-р		мм	-				
		НД		мм	18,0				
	Длина трубы	Макс.	НБ - ВБ	м	20			30	
		Система	Без заправки	м	10				
	Дополнительная заправка хладагента			кг/м	0.02 (для длины труб свыше 10 м)				
	перепад уровня	IU - OU	Макс.	м	15			20	
	Теплоизоляция				Трубопроводы для жидкости и газа				

2-3 Электрические параметры				RXM20L	RXM25L	RXM35L	RXM42L	RXM50L
Электропитание	Наименование			V1				
	Фаза			1~				
	Частота		Гц	50				
	Напряжение		V	220-240				
Ток	Номинальный рабочий ток (RLA)	Охлаждение	A	2,27 (1) / 2,18 (2) / 2,09 (3)	3,04 (1) / 2,95 (2) / 2,86 (3)	4,26 (1) / 4,05 (2) / 3,86 (3)	6,06 (1) / 5,75 (2) / 5,54 (3)	6,79 (1) / 6,48 (2) / 6,17 (3)
		Нагрев	A	2,61 (1) / 2,52 (2) / 2,43 (3)	3,11 (1) / 3,02 (2) / 2,93 (3)	4,17 (1) / 3,97 (2) / 3,78 (3)	6,46 (1) / 6,16 (2) / 5,87 (3)	6,65 (1) / 6,36 (2) / 6,06 (3)
	Пусковой ток	Охлаждение	A	3,7		4,4	6,6	
		Нагрев	A	3,7		4,4	6,6	
Ток - 50 Гц	Макс. ток предохранителя (MFA)		A	10				15
Ток - 60 Гц	Макс. ток предохранителя (MFA)		A	-				
Wiring connections	For power supply	Remark		3 для питания. 4 для междублочной проводки (включая заземляющий провод)				

Примечания

(1) 220 В

(2) 230 В

(3) 240В

SL: Тихий уровень работы вентилятора в установке расхода воздуха

Содержит фторированные парниковые газы

3 Электрические параметры

3 - 1 Электрические данные

RXM20-35L

Ограничения на сочетание блоков		Электропитание					COMP		OFM		IFM	
Внутренний	Наружный	1	2	3	MCA	MFA	RHz	RLA	кВт	FLA	кВт	FLA
FTXM20K3V1B	RXM20LV1B	50 50 50	220 230 240	MAX. 50Hz 264V MIN. 50Hz 198V	8,0	10	30,6	2.0 1.9 1.8	0,023	0,11	0,016	0,12
FTXM25K3V1B	RXM25LV1B	50 50 50	220 230 240	MAX. 50Hz 264V MIN. 50Hz 198V	8,1	10	41,0	2.5 2.4 2.3	0,023	0,11	0,016	0,12
FTXM35K3V1B	RXM35LV1B	50 50 50	220 230 240	MAX. 50Hz 264V MIN. 50Hz 198V	8,8	10	63,0	4.0 3.9 3.7	0,023	0,11	0,023	0,15

Примечания

1 RLA основаны на следующих условиях.
Температура в помещении 27°C DB / 19°C WB
Температура снаружи 35°C DB
2 Сечение проводника следует выбирать по MCA.
3 Максимально допустимое различие напряжения фаз составляет 2%.
4 Используйте выключатель-автомат вместо плавкого предохранителя.

Обозначения

1 Гц
2 Напряжение
3 Диапазон изменения напряжения
MCA Минимальный ток в цепи (A)
MFA Максимальный ток плавкого предохранителя (A)
RLA Номинальный ток нагрузки [A]
OFM Мотор наружного вентилятора
IFM Электродвигатель внутреннего вентилятора
FLA Ток при полной нагрузке (A)
кВт Номинальная выходная мощность мотора вентилятора [кВт]
RHz Номинальная рабочая частота [Гц]

3D092132-A

RXM42-50L

Ограничения на сочетание блоков		Электропитание					COMP		OFM		IFM	
Внутренний	Наружный	1	2	3	MCA	MFA	RHz	RLA	кВт	FLA	кВт	FLA
FTXM42K3V1B	RXM42LV1B	50 50 50	220 230 240	MAX. 50Hz 264V MIN. 50Hz 198V	9,3	10	56,5	5.2 5.0 4.8	0,068	0,34	0,023	0,15
FTXM50K3V1B	RXM50LV1B	50 50 50	220 230 240	MAX. 50Hz 264V MIN. 50Hz 198V	14,0	15	53,5	4.9 4.7 4.5	0,068	0,34	0,023	0,15

Примечания

1 RLA основаны на следующих условиях.
Температура в помещении 27°C DB / 19°C WB
Температура снаружи 35°C DB
2 Сечение проводника следует выбирать по MCA.
3 Максимально допустимое различие напряжения фаз составляет 2%.
4 Используйте выключатель-автомат вместо плавкого предохранителя.

Обозначения

1 Гц
2 Напряжение
3 Диапазон изменения напряжения
MCA Минимальный ток в цепи (A)
MFA Максимальный ток плавкого предохранителя (A)
RLA Номинальный ток нагрузки [A]
OFM Мотор наружного вентилятора
IFM Электродвигатель внутреннего вентилятора
FLA Ток при полной нагрузке (A)
кВт Номинальная выходная мощность мотора вентилятора [кВт]
RHz Номинальная рабочая частота [Гц]

3D092133

4 Таблицы производительности

4 - 1 Таблицы холодо-/теплопроизводительности

FTXM20K3V1B + RXM20LV1B

AFR	8,8
BF	0,16

Охлаждение220-240V 50Hz

1	2	3																	
		20			25			30			32			35			40		
		TC	SHC	PI	TC	SHC	PI	TC	SHC	PI	TC	SHC	PI	TC	SHC	PI	TC	SHC	PI
14	20	2,05	1,76	0,11	1,96	1,72	0,13	1,86	1,68	0,20	1,83	1,66	0,42	1,77	1,64	0,44	1,68	1,59	0,47
16	22	2,14	1,73	0,11	2,05	1,69	0,13	1,95	1,65	0,21	1,92	1,64	0,42	1,86	1,62	0,44	1,77	1,58	0,47
18	25	2,23	1,85	0,11	2,14	1,81	0,13	2,05	1,78	0,21	2,01	1,76	0,42	1,95	1,74	0,44	1,86	1,70	0,47
19	27	2,28	1,98	0,11	2,19	1,95	0,13	2,09	1,91	0,21	2,06	1,90	0,42	2,00	1,88	0,44	1,91	1,84	0,47
22	30	2,42	1,92	0,11	2,32	1,89	0,13	2,23	1,86	0,21	2,19	1,85	0,42	2,14	1,83	0,44	2,05	1,80	0,47
24	32	2,51	1,88	0,11	2,42	1,86	0,13	2,32	1,83	0,21	2,29	1,82	0,43	2,23	1,80	0,44	2,14	1,77	0,48

AFR	9,5

Нагрев220-240V 50Hz

2	4											
	-15		-10		-5		0		6		10	
	TC	PI	TC	PI	TC	PI	TC	PI	TC	PI	TC	PI
15	1,19	0,35	1,43	0,37	1,67	0,39	2,25	0,51	2,59	0,54	2,81	0,56
20	1,12	0,36	1,36	0,38	1,60	0,40	2,16	0,52	2,50	0,55	2,73	0,57
22	1,09	0,37	1,33	0,39	1,57	0,40	2,13	0,53	2,47	0,55	2,69	0,57
24	1,06	0,37	1,30	0,39	1,54	0,41	2,09	0,53	2,43	0,56	2,66	0,58
25	1,04	0,37	1,28	0,39	1,52	0,41	2,07	0,54	2,41	0,56	2,64	0,58
27	1,01	0,38	1,25	0,40	1,49	0,41	2,04	0,54	2,38	0,57	2,61	0,59

Примечания

1. Значения производительности основаны на следующих условиях:
   Соответствующая длина трубы для хладагента: 5.0 м
   Разность уровней: 0 м
2. Ячейки с полужирным шрифтом соответствуют стандартным условиям.
   Номинальная рабочая частота [Гц]

Обозначения

TC: Общая мощность [кВт]
PI: Потребляемая мощность [кВт]
SHC: Производительность по явному теплу [кВт]
AFR: Скорость воздушного потока [м³/мин]
BF: Коэффициент байпассирования

1 Температура воздуха в помещении (°C WB)

2 Температура воздуха в помещении (°C DB)

3 Температура наружного воздуха [°C DB]

4 Температура наружного воздуха [°C WB]

3D092681

4 Таблицы производительности

4 - 1 Таблицы холодо-/теплопроизводительности

FTXM25K3V1B + RXM25LV1B

AFR	9,1
BF	0,24

Охлаждение220-240V 50Hz

1	2	3																	
		20			25			30			32			35			40		
		TC	SHC	PI	TC	SHC	PI	TC	SHC	PI	TC	SHC	PI	TC	SHC	PI	TC	SHC	PI
14	20	2,28	1,82	0,09	2,28	1,82	0,11	2,28	1,82	0,26	2,28	1,82	0,55	2,21	1,79	0,57	2,10	1,73	0,62
16	22	2,68	1,92	0,10	2,56	1,87	0,12	2,44	1,82	0,26	2,40	1,80	0,55	2,33	1,76	0,58	2,21	1,71	0,62
18	25	2,79	2,02	0,10	2,68	1,97	0,12	2,56	1,92	0,27	2,51	1,90	0,55	2,44	1,88	0,58	2,33	1,83	0,62
19	27	2,85	2,14	0,10	2,73	2,09	0,12	2,62	2,05	0,27	2,57	2,03	0,55	2,50	2,00	0,58	2,38	1,95	0,62
22	30	3,02	2,07	0,10	2,91	2,03	0,12	2,79	1,98	0,27	2,74	1,97	0,56	2,67	1,94	0,58	2,56	1,90	0,63
24	32	3,14	2,02	0,10	3,02	1,98	0,12	2,90	1,94	0,27	2,86	1,92	0,56	2,79	1,90	0,59	2,67	1,87	0,63

AFR	10,0

Нагрев220-240V 50Hz

2	4											
	-15		-10		-5		0		6		10	
	TC	PI	TC	PI	TC	PI	TC	PI	TC	PI	TC	PI
15	1,33	0,40	1,60	0,42	1,87	0,44	2,52	0,58	2,90	0,61	3,15	0,63
20	1,25	0,41	1,52	0,43	1,79	0,45	2,42	0,59	2,80	0,62	3,05	0,64
22	1,22	0,41	1,49	0,44	1,76	0,46	2,38	0,59	2,76	0,63	3,01	0,65
24	1,19	0,42	1,45	0,44	1,72	0,46	2,34	0,60	2,72	0,63	2,98	0,65
25	1,17	0,42	1,44	0,44	1,71	0,46	2,32	0,60	2,70	0,63	2,96	0,65
27	1,14	0,43	1,41	0,45	1,67	0,47	2,29	0,61	2,66	0,64	2,92	0,66

Примечания

1. Значения производительности основаны на следующих условиях:
   Соответствующая длина трубы для хладагента: 5.0 м
   Разность уровней: 0 м
2. Ячейки с полужирным шрифтом соответствуют стандартным условиям.
   Номинальная рабочая частота [Гц]

Обозначения

TC: Общая мощность [кВт]
PI: Потребляемая мощность [кВт]
SHC: Производительность по явному теплу [кВт]
AFR: Скорость воздушного потока [м³/мин]
BF: Коэффициент байпассирования

1 Температура воздуха в помещении (°C WB)

2 Температура воздуха в помещении (°C DB)

3 Температура наружного воздуха [°C DB]

4 Температура наружного воздуха [°C WB]

3D092683

4 Таблицы производительности

4 - 1 Таблицы холодо-/теплопроизводительности

FTXM35K3V1B + RXM35LV1B

AFR	11,2
BF	0,12

Охлаждение220-240V 50Hz

1	2	3																	
		20			25			30			32			35			40		
		TC	SHC	PI	TC	SHC	PI	TC	SHC	PI	TC	SHC	PI	TC	SHC	PI	TC	SHC	PI
14	20	3,24	2,59	0,11	3,24	2,59	0,18	3,24	2,59	0,41	3,19	2,57	0,81	3,10	2,52	0,85	2,93	2,44	0,91
16	22	3,75	2,71	0,10	3,58	2,64	0,17	3,42	2,56	0,41	3,36	2,53	0,82	3,26	2,49	0,85	3,10	2,42	0,92
18	25	3,91	2,85	0,10	3,75	2,78	0,17	3,58	2,72	0,41	3,52	2,69	0,82	3,42	2,65	0,86	3,26	2,58	0,92
19	27	3,99	3,02	0,10	3,83	2,96	0,17	3,66	2,89	0,41	3,60	2,86	0,82	3,50	2,82	0,86	3,34	2,76	0,92
22	30	4,23	2,92	0,11	4,07	2,86	0,17	3,90	2,80	0,41	3,84	2,78	0,83	3,74	2,75	0,87	3,58	2,69	0,93
24	32	4,39	2,85	0,11	4,23	2,79	0,18	4,07	2,74	0,42	4,00	2,72	0,83	3,90	2,69	0,87	4,49	2,64	0,93

AFR	12,1

Нагрев220-240V 50Hz

2	4											
	-15		-10		-5		0		6		10	
	TC	PI	TC	PI	TC	PI	TC	PI	TC	PI	TC	PI
15	1,90	0,54	2,29	0,57	2,67	0,60	3,60	0,78	4,14	0,82	4,50	0,85
20	1,79	0,56	2,17	0,58	2,56	0,61	3,46	0,80	4,00	0,84	4,36	0,87
22	1,74	0,56	2,12	0,59	2,51	0,62	3,40	0,81	3,94	0,85	4,31	0,88
24	1,69	0,57	2,08	0,60	2,46	0,62	3,35	0,81	3,89	0,86	4,25	0,88
25	1,67	0,57	2,05	0,60	2,44	0,63	3,32	0,82	3,86	0,86	4,22	0,89
27	1,62	0,58	2,01	0,60	2,39	0,63	3,26	0,82	3,81	0,87	4,17	0,89

Примечания

1. Значения производительности основаны на следующих условиях:
   Соответствующая длина трубы для хладагента: 5.0 м
   Разность уровней: 0 м
2. Ячейки с полужирным шрифтом соответствуют стандартным условиям.
   Номинальная рабочая частота [Гц]

Обозначения

TC: Общая мощность [кВт]
PI: Потребляемая мощность [кВт]
SHC: Производительность по явному теплу [кВт]
AFR: Скорость воздушного потока [м³/мин]
BF: Коэффициент байпассирования

1 Температура воздуха в помещении (°C WB)

2 Температура воздуха в помещении (°C DB)

3 Температура наружного воздуха [°C DB]

4 Температура наружного воздуха [°C WB]

3D092688

4 Таблицы производительности

4 - 1 Таблицы холодо-/теплопроизводительности

FTXM42K3V1B + RXM42LV1B

AFR	11,2
BF	0,15

Охлаждение220-240V 50Hz

1	2	3																	
		20			25			30			32			35			40		
		TC	SHC	PI	TC	SHC	PI	TC	SHC	PI	TC	SHC	PI	TC	SHC	PI	TC	SHC	PI
14	20	3,13	2,50	0,16	3,13	2,50	0,23	3,13	2,50	0,56	3,13	2,50	1,13	3,13	2,50	1,19	3,13	2,50	1,28
16	22	4,19	2,89	0,14	4,19	2,89	0,24	4,11	2,85	0,56	4,03	2,81	1,14	3,91	2,75	1,19	3,71	2,66	1,29
18	25	4,69	3,16	0,15	4,49	3,07	0,24	4,30	2,98	0,57	4,22	2,95	1,15	4,10	2,90	1,20	3,91	2,81	1,29
19	27	4,79	3,32	0,15	4,59	3,23	0,24	4,40	3,15	0,57	4,32	3,11	1,15	4,20	3,06	1,20	4,00	2,98	1,30
22	30	5,08	3,19	0,15	4,88	3,12	0,24	4,69	3,04	0,57	4,61	3,01	1,16	4,49	2,97	1,21	4,29	2,90	1,31
24	32	5,27	3,10	0,15	5,07	3,03	0,24	4,88	2,97	0,58	4,80	2,94	1,16	4,68	2,90	1,21	4,49	2,83	1,31

AFR	12,4

Нагрев220-240V 50Hz

2	4											
	-15		-10		-5		0		6		10	
	TC	PI	TC	PI	TC	PI	TC	PI	TC	PI	TC	PI
15	2,57	0,84	3,09	0,89	3,61	0,93	4,85	1,22	5,59	1,28	6,07	1,32
20	2,41	0,87	2,93	0,91	3,45	0,95	4,67	1,25	5,40	1,31	5,89	1,35
22	2,35	0,88	2,87	0,92	3,39	0,96	4,59	1,26	5,33	1,32	5,81	1,36
24	2,29	0,89	2,80	0,93	3,32	0,97	4,52	1,27	5,25	1,33	5,74	1,38
25	2,25	0,89	2,77	0,93	3,29	0,98	4,48	1,27	5,21	1,34	5,65	1,38
27	2,19	0,90	2,71	0,94	3,23	0,99	4,41	1,29	5,14	1,35	5,23	1,35

Примечания

1. Значения производительности основаны на следующих условиях:
   Соответствующая длина трубы для хладагента: 5.0 м
   Разность уровней: 0 м
2. Ячейки с полужирным шрифтом соответствуют стандартным условиям.
   Номинальная рабочая частота [Гц]

Обозначения

TC: Общая мощность [кВт]
PI: Потребляемая мощность [кВт]
SHC: Производительность по явному теплу [кВт]
AFR: Скорость воздушного потока [м³/мин]
BF: Коэффициент байпассирования

1 Температура воздуха в помещении (°C WB)

2 Температура воздуха в помещении (°C DB)

3 Температура наружного воздуха [°C DB]

4 Температура наружного воздуха [°C WB]

3D092689

4 Таблицы производительности

4 - 1 Таблицы холодо-/теплопроизводительности

FTXM50K3V1B + RXM50LV1B

AFR	11,9
BF	0,13

Охлаждение220-240V 50Hz

1	2	3																	
		20			25			30			32			35			40		
		TC	SHC	PI	TC	SHC	PI	TC	SHC	PI	TC	SHC	PI	TC	SHC	PI	TC	SHC	PI
14	20	3,41	2,72	0,16	3,41	2,72	0,26	3,41	2,72	0,66	3,41	2,72	1,38	3,41	2,72	1,45	3,41	2,72	1,56
16	22	4,56	3,14	0,17	4,56	3,14	0,27	4,56	3,14	0,67	4,56	3,14	1,39	4,56	3,14	1,46	4,42	3,07	1,56
18	25	5,58	3,66	0,17	5,35	3,55	0,28	5,12	3,45	0,68	5,02	3,40	1,39	4,88	3,34	1,47	4,65	3,24	1,57
19	27	5,70	3,83	0,18	5,47	3,72	0,28	5,23	3,62	0,68	5,14	3,58	1,40	5,00	3,52	1,47	4,77	3,42	1,57
22	30	6,04	3,68	0,18	5,81	3,59	0,28	5,58	3,50	0,69	5,49	3,46	1,41	5,35	3,40	1,48	5,11	3,32	1,58
24	32	6,27	3,57	0,18	6,04	3,49	0,28	5,81	3,40	0,69	5,72	3,37	1,41	5,58	3,32	1,49	5,34	3,24	1,59

AFR	13,3

Нагрев220-240V 50Hz

2	4											
	-15		-10		-5		0		6		10	
	TC	PI	TC	PI	TC	PI	TC	PI	TC	PI	TC	PI
15	2,76	0,93	3,32	0,98	3,88	1,03	5,21	1,35	6,00	1,42	6,52	1,47
20	2,59	0,96	3,15	1,01	3,71	1,05	5,01	1,38	5,80	1,45	6,32	1,50
22	2,52	0,97	3,08	1,02	3,64	1,07	4,93	1,39	5,72	1,46	6,24	1,51
24	2,46	0,98	3,01	1,03	3,57	1,08	4,85	1,40	5,64	1,48	6,16	1,52
25	2,42	0,99	2,98	1,03	3,54	1,08	4,81	1,41	5,60	1,48	6,12	1,53
27	2,35	1,00	2,91	1,04	3,47	1,09	4,73	1,42	5,52	1,50	6,04	1,54

Примечания

1. Значения производительности основаны на следующих условиях:
   Соответствующая длина трубы для хладагента: 5.0 м
   Разность уровней: 0 м
2. Ячейки с полужирным шрифтом соответствуют стандартным условиям.
   Номинальная рабочая частота [Гц]

Обозначения

TC: Общая мощность [кВт]
PI: Потребляемая мощность [кВт]
SHC: Производительность по явному теплу [кВт]
AFR: Скорость воздушного потока [м³/мин]
BF: Коэффициент байпассирования

1 Температура воздуха в помещении (°C WB)

2 Температура воздуха в помещении (°C DB)

3 Температура наружного воздуха [°C DB]

4 Температура наружного воздуха [°C WB]

3D092690

5 Размерные чертежи

5 - 1 Размерные чертежи

RXM20-35L

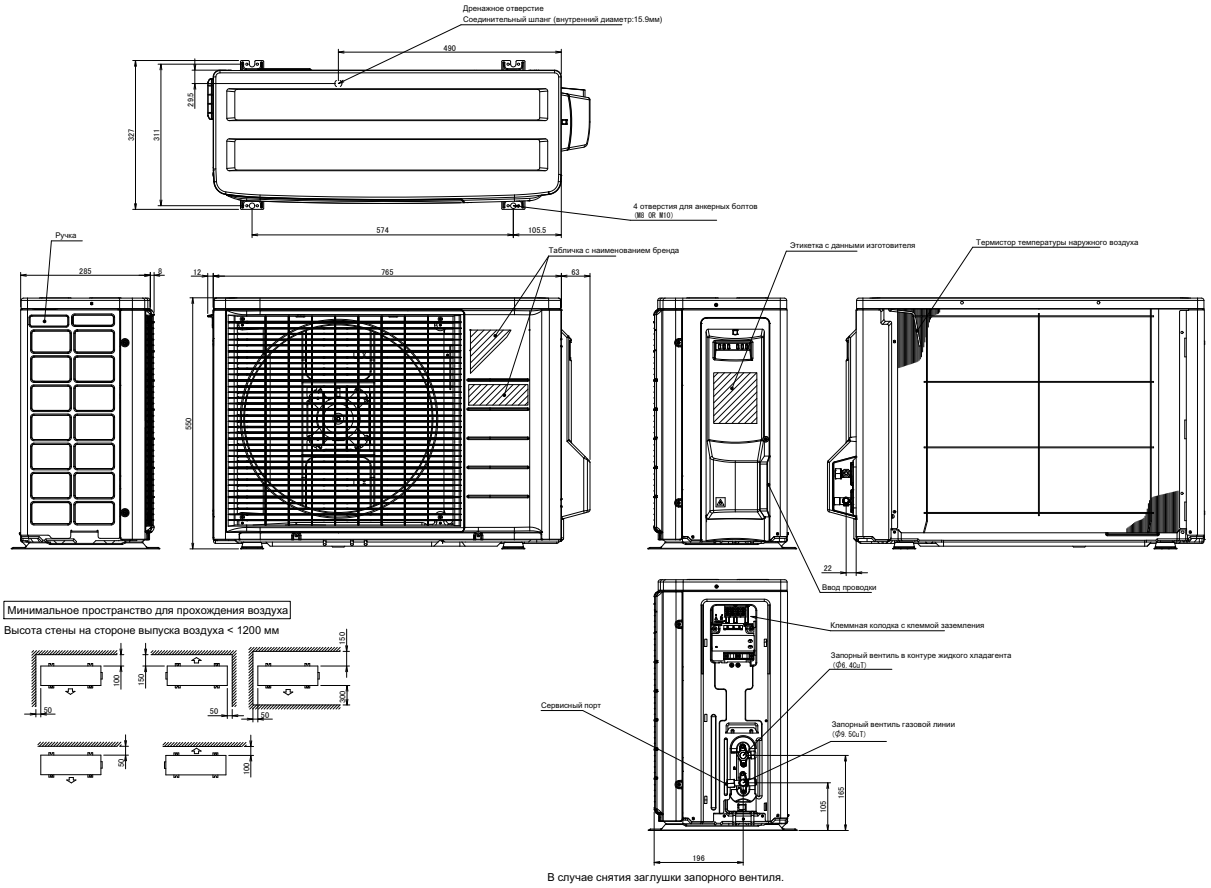

RXM42-50L

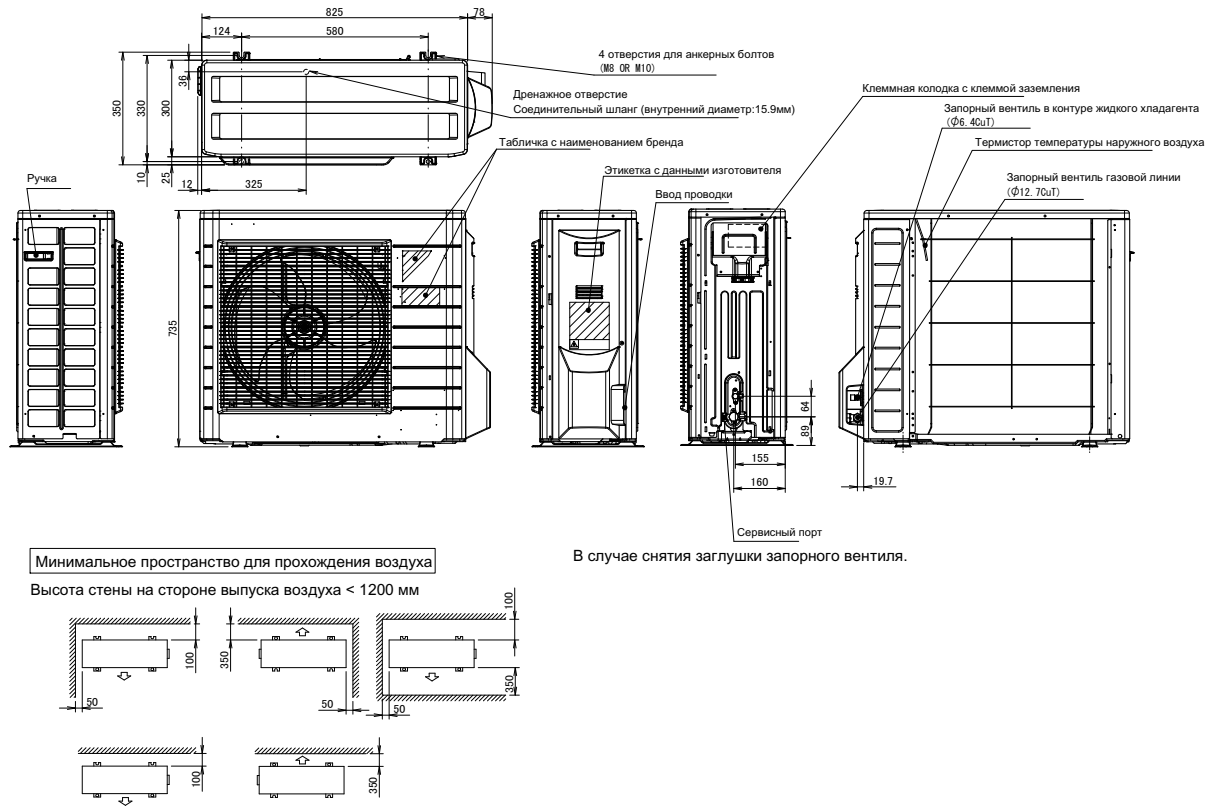

6 Центр тяжести

6 - 1 Центр тяжести

RXM20-35L

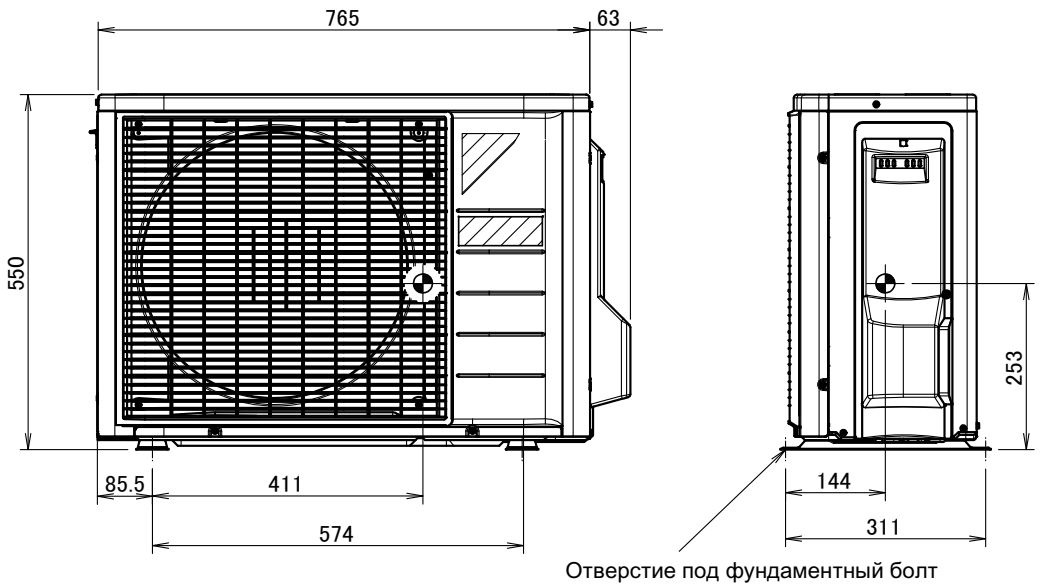

4D092021

6 Центр тяжести

6 - 1 Центр тяжести

RXM42-50L

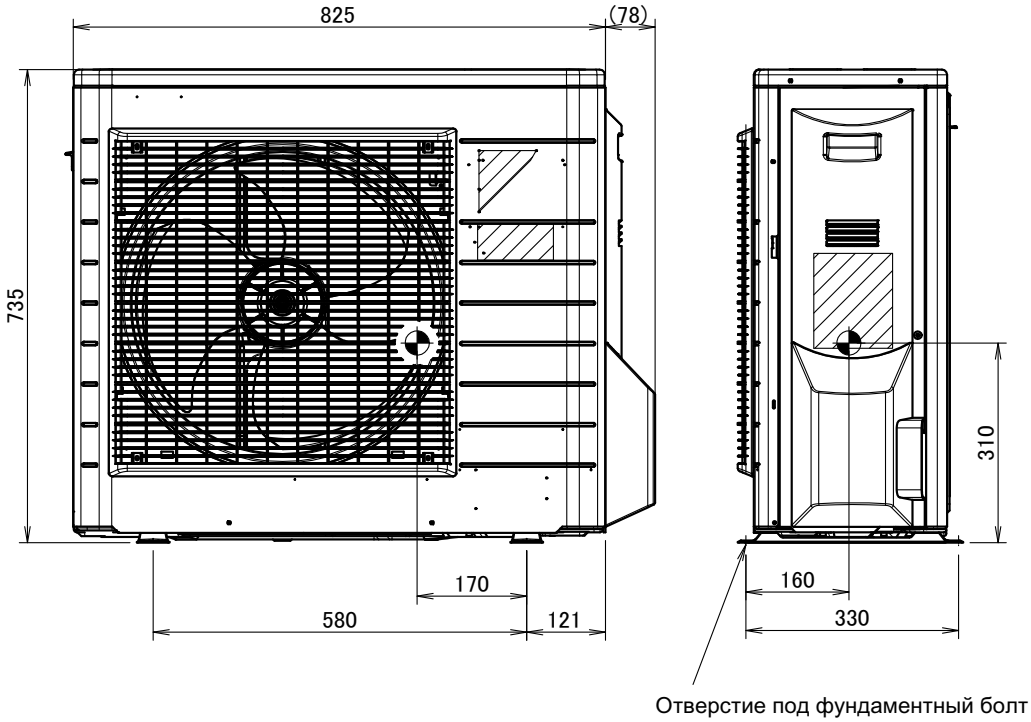

4D092035

7 Схемы трубопроводов

7 - 1 Схемы трубопроводов

RXM20-35L

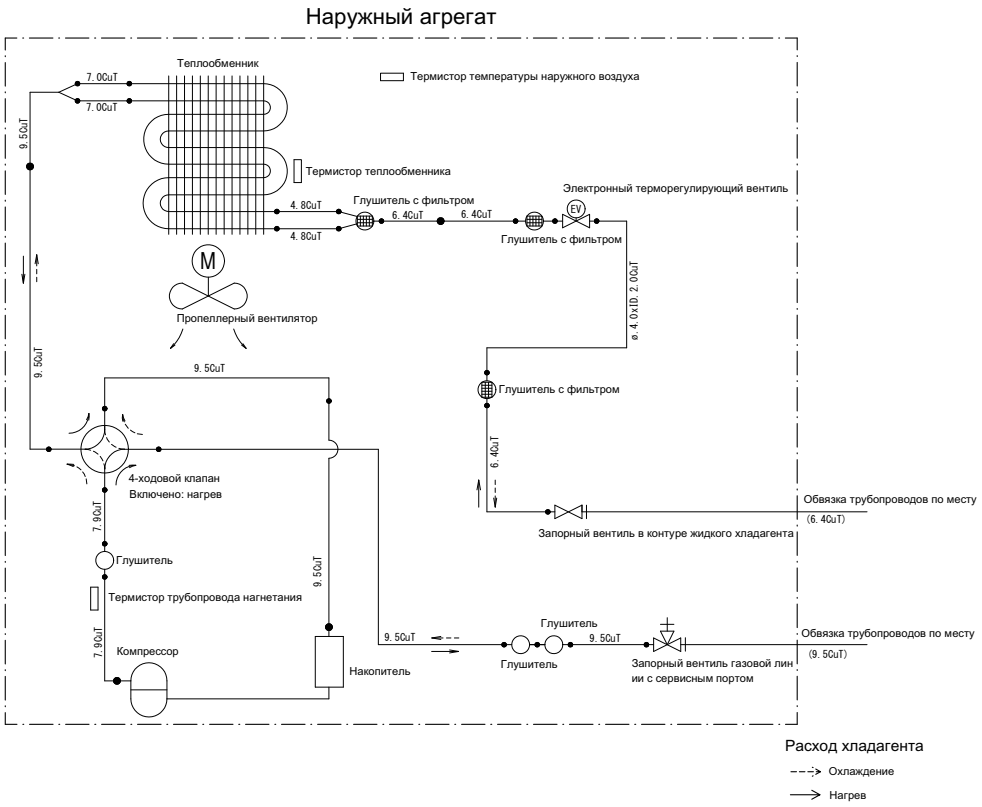

RXM42-50L

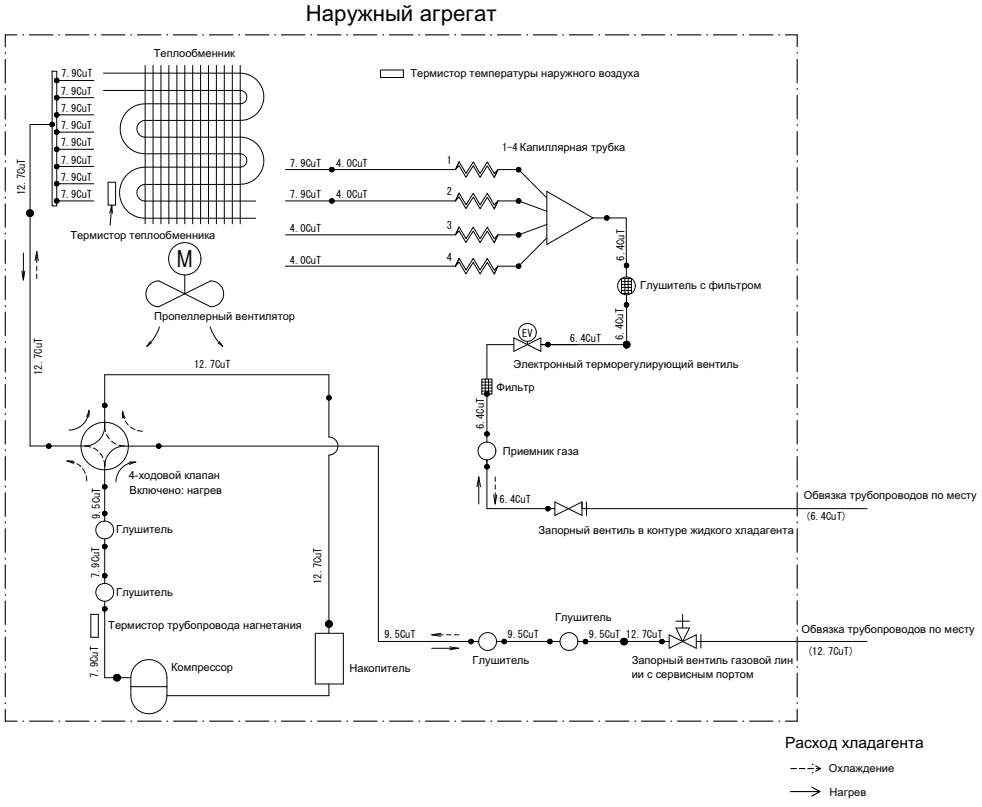

8 Монтажные схемы

8 - 1 Монтажные схемы - Одна фаза

8

RXM20-35L

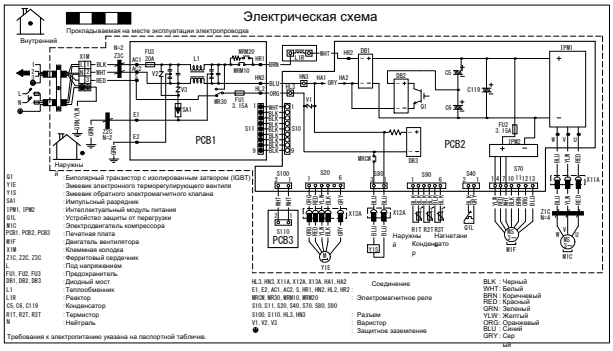

Примечания

1. Размер: длина 105 X ширина 185.
2. См. спецификацию поставляемой продукции AS303002, если не указано иное.

3D090516

RXM42-50L

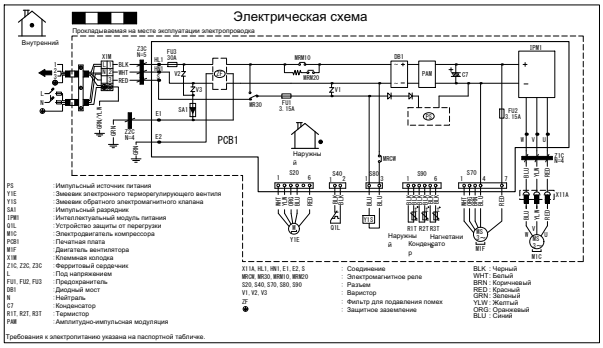

Примечания

1. Размер: длина 105 X ширина 185.
2. См. спецификацию поставляемой продукции AS303002, если не указано иное.

3D090522

9 Данные об уровне шума

9 - 1 Спектр звукового давления

RXM20L

Режим охлаждения

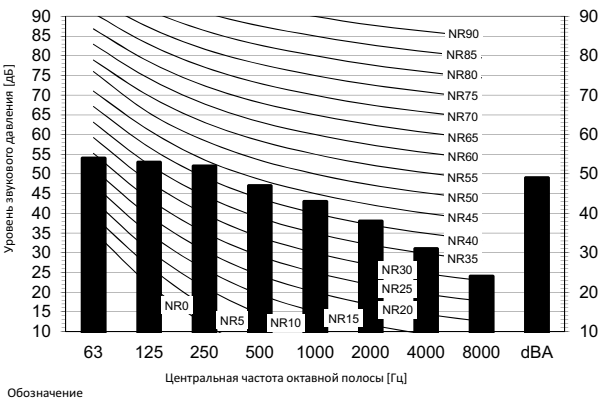

Режим нагрева

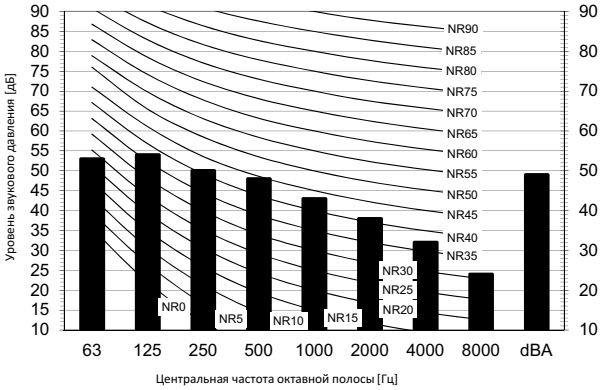

Обозначение

dBA= уровень звукового давления по шкале A (шкала A по стандарту IEC).

A Накипь

B High-tap

Low-tap

Местоположение микрофона

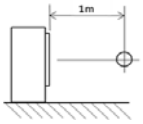

Охлаждение	Общее значение, дБ
A	B
dBA	47

Нагрев	Общее значение, дБ
A	B
dBA	48

Примечания

1. Рабочие условия: электропитание 220-240 В / 220 В 50/60 Гц; стандарт JIS
2. Фоновый шум уже учтен.
3. Шум во время работы изменяется в зависимости от условий эксплуатации и условий окружающей среды.
4. Метод измерения шума в процессе работы соответствует JISC9612.
5. Место измерения: безэховая камера

3D092175

RXM25L

Режим охлаждения

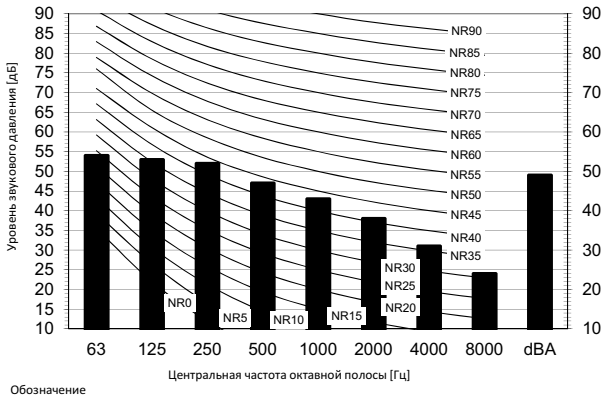

Режим нагрева

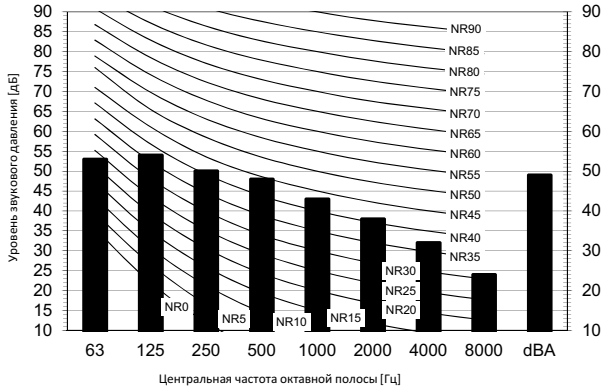

Обозначение

dBA= уровень звукового давления по шкале A (шкала A по стандарту IEC).

A Накипь

B High-tap

Low-tap

Местоположение микрофона

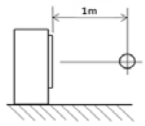

Охлаждение	Общее значение, дБ
A	B
dBA	47

Нагрев	Общее значение, дБ
A	B
dBA	48

Примечания

1. Рабочие условия: электропитание 220-240 В / 220 В 50/60 Гц; стандарт JIS
2. Фоновый шум уже учтен.
3. Шум во время работы изменяется в зависимости от условий эксплуатации и условий окружающей среды.
4. Метод измерения шума в процессе работы соответствует JISC9612.
5. Место измерения: безэховая камера

3D092176

9 Данные об уровне шума

9 - 1 Спектр звукового давления

RXM35L

Режим охлаждения

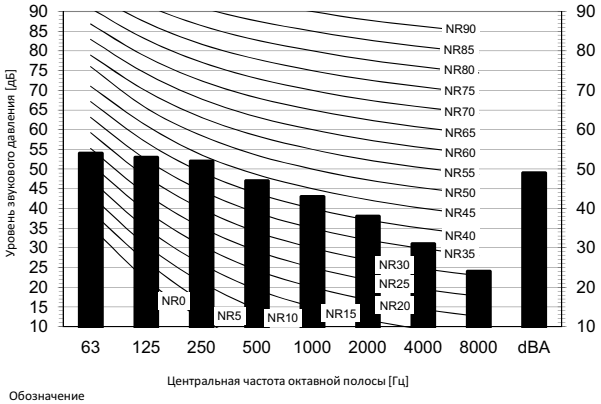

Режим нагрева

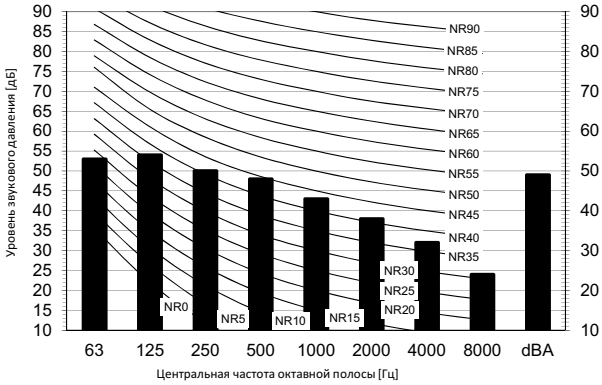

Обозначение

dBA= уровень звукового давления по шкале A (шкала A по стандарту IEC).

A Накипь

B High-tap

Low-tap

Местоположение микрофона

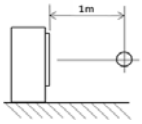

Охлаждение	Общее значение, дБ
A	B
dBA	49

Нагрев	Общее значение, дБ
A	B
dBA	49

Примечания

1. Рабочие условия: электропитание 220-240 В / 220 В 50/60 Гц; стандарт JIS
2. Фоновый шум уже учтен.
3. Шум во время работы изменяется в зависимости от условий эксплуатации и условий окружающей среды.
4. Метод измерения шума в процессе работы соответствует JISC9612.
5. Место измерения: безэховая камера

3D092177

RXM42L

Режим охлаждения

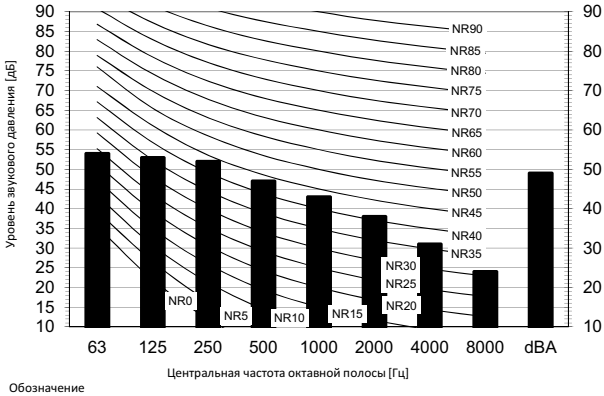

Режим нагрева

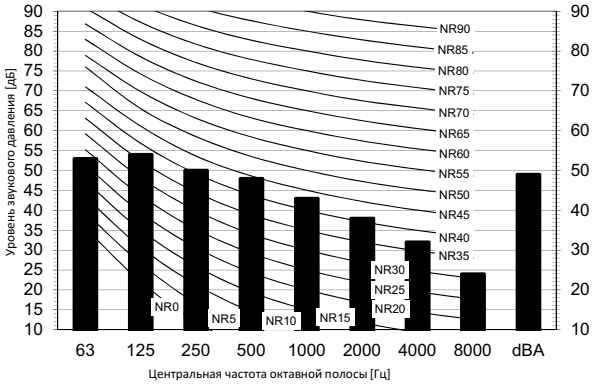

Обозначение

dBA= уровень звукового давления по шкале A (шкала A по стандарту IEC).

A Накипь

B High-tap

Low-tap

Местоположение микрофона

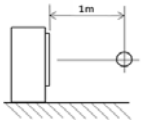

Охлаждение	Общее значение, дБ
A	B
dBA	47

Нагрев	Общее значение, дБ
A	B
dBA	48

Примечания

1. Рабочие условия: электропитание 220-240 В / 220 В 50/60 Гц; стандарт JIS
2. Фоновый шум уже учтен.
3. Шум во время работы изменяется в зависимости от условий эксплуатации и условий окружающей среды.
4. Метод измерения шума в процессе работы соответствует JISC9612.
5. Место измерения: безэховая камера

3D092174

9 Данные об уровне шума

9 - 1 Спектр звукового давления

RXM50L

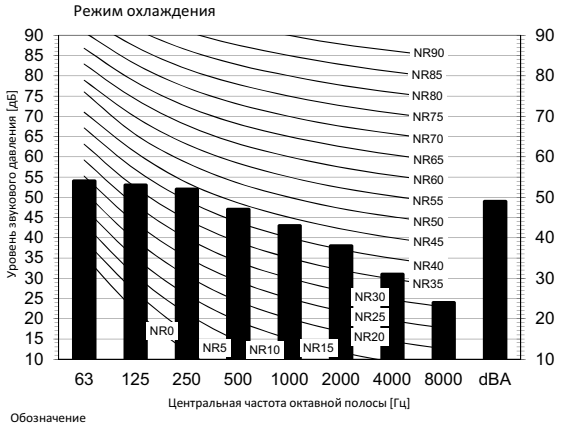

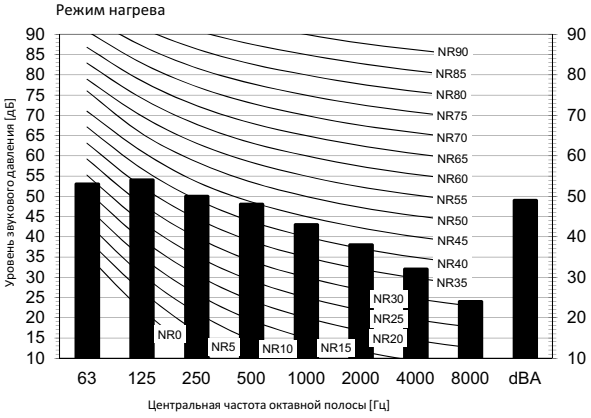

Обозначение

dBA= уровень звукового давления по шкале A (шкала A по стандарту IEC).

A Накипь

B High-tap

Low-tap

Местоположение микрофона

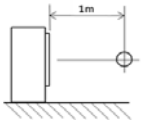

Охлаждение	Общее значение, дБ
A	B
dBA	47

Нагрев	Общее значение, дБ
A	B
dBA	48

Примечания

1. Рабочие условия: электропитание 220-240 В / 220 В 50/60 Гц; стандарт JIS
2. Фоновый шум уже учтен.
3. Шум во время работы изменяется в зависимости от условий эксплуатации и условий окружающей среды.
4. Метод измерения шума в процессе работы соответствует JISC9612.
5. Место измерения: безэховая камера

3D092173

10 Рабочий диапазон

10 - 1 Рабочий диапазон

RXM-L

Охлаждение

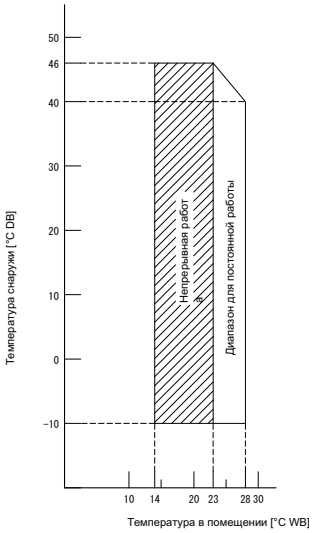

Нагрев

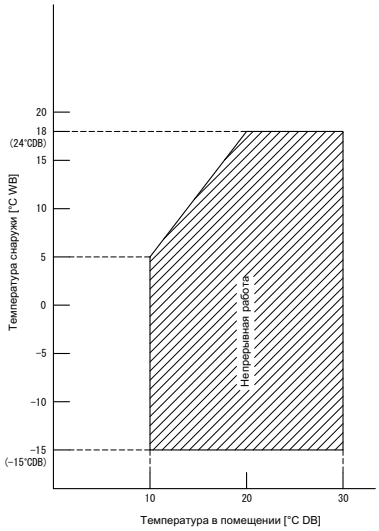

Примечания
graph основаны на следующих условиях.
Соответствующая длина трубы для хладагента: 5 м
Разность уровней: 0 м
Расход воздуха Высокая

3D092127

Daikin Europe N.V. принимает участие в программе сертификации Eurovent для жидкостных холодильных установок (LCP), вентиляционных установок (AHU), фанкойлов (FCU) и систем с переменным потоком хладагента (VRF). Проверьте текущий срок действия сертификата онлайн: www.eurovent-certification.com или перейдите к: www.certiflash.com

Настоящий буклет составлен только для справочных целей и не является предложением, обязательным для выполнения компанией Daikin Europe N.V. Его содержание составлено компанией Daikin Europe N.V. на основании сведений, которыми она располагает. Компания не дает прямую или связанную гарантию относительно полноты, точности, надежности или соответствия конкретной цели ее содержания, а также продуктов и услуг, представленных в нем. Технические характеристики могут быть изменены без предварительного уведомления. Компания Daikin Europe N.V. отказывается от какой-либо ответственности за прямые или косвенные убытки, понимаемые в самом широком смысле, вытекающие из прямого или косвенного использования и/или трактовки данного буклета. На все содержание распространяется авторское право Daikin Europe N.V.

BARCODE

Daikin products are distributed by:

EEDRU15-100 04/15 Copyright Daikin
Настоящая публикация заменяет EEDRU14-100

DAIKIN EUROPE N.V. Naamloze Vennootschap - Zandvoordestraat 300, B-8400 Oostende - Belgium - www.daikin.eu - BE 0412 120 336 - RPR Oostende