Руководство по монтажу

Кондиционеры типа «сплит-система»

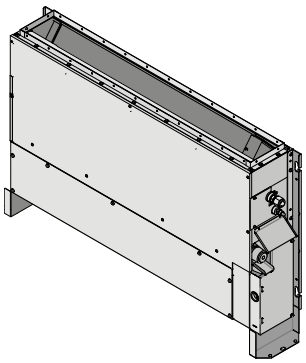

FNA25A2VEB
FNA35A2VEB
FNA50A2VEB
FNA60A2VEB

FNA25A2VEB9
FNA35A2VEB9
FNA50A2VEB9
FNA60A2VEB9

Руководство по монтажу
Кондиционеры типа «сплит-система»

русский

CE - DECLARATION-OF-CONFORMITY
CE - KONFORMITÄTSERKLÄRUNG
CE - DECLARATION-DE-CONFORMITE
CE - CONFORMITEITSVERKLARING
CE - DECLARACION-DE-CONFORMIDAD
CE - DICHIARAZIONE-DI-CONFORMITA
CE - ΔΗΛΩΣΗ ΣΥΜΜΟΡΦΩΣΗΣ
CE - DECLARAÇÃO-DE-CONFORMIDADE
CE - ЗАЯВЛЕНИЕ-О-СООТВЕТСТВИИ
CE - OVERENSSTEMMELSESERKLÆRING
CE - FÖRSÄKRAN-OM-ÖVERENSTÄMMELSE
CE - ERKLÆRING OM-SAMSVAR
CE - ILMOITUS-YHDENMUKAISUUDESTA
CE - PROHLÁŠENÍ-O-SHODĚ
CE - IZJAVA-O-USKLAĐENOSTI
CE - MEGFELELŐSÉGI-NYILATKOZAT
CE - DEKLARACJA-ZGODNOŚCI
CE - DECLARAŢIE-DE-CONFORMITATE
CE - IZJAVA O SKLADNOSTI
CE - VASTAVUSDEKLARATSIOON
CE - ДЕКЛАРАЦИЯ-ЗА-СЪОТВЕТСТВИЕ
CE - ATITIKTIES-DEKLARACIJA
CE - ATBILSTĪBAS-DEKLARĀCIJA
CE - VYHLÁSENIE-ZHODY
CE - UYGUNLUK-BEYANI

Daikin Industries Czech Republic s.r.o.

01 (GB) declares under its sole responsibility that the air conditioning models to which this declaration relates:
02 (D) erklärt auf seine alleinige Verantwortung daß die Modelle der Klimageräte für die diese Erklärung bestimmt ist:
03 (F) déclare sous sa seule responsabilité que les appareils d'air conditionné visés par la présente déclaration:
04 (NL) verklaart hierbij op eigen exclusieve verantwoordelijkheid dat de airconditioning units waarop deze verklaring betrekking heeft:
05 (E) declara baja su única responsabilidad que los modelos de aire acondicionado a los cuales hace referencia la declaración:
06 (I) dichiara sotto sua responsabilità che i condizionatori modello a cui è riferita questa dichiarazione:
07 (GR) δηλώνει με αποκλειστική της ευθύνη ότι τα μοντέλα των κλιματιστικών συσκευών στα οποία αναφέρεται η παρούσα δήλωση:
08 (P) declara sob sua exclusiva responsabilidade que os modelos de ar condicionado a que esta declaração se refere:
09 (RUS) заявляет, исключительно под свою ответственность, что модели кондиционеров воздуха, к которым относится настоящее заявление:
10 (DK) erklærer under eneansvar, at klimaanlægmodellerne, som denne deklaration vedrører:
11 (S) deklarerar i egenskap av huvudansvarig, att luftkonditioneringsmodellerna som berörs av denna deklaration innebär att:
12 (N) erklærer et fullstendig ansvar for at de luftkondisjoneringsmodeller som berøres av denne deklarasjon, innebærer at:
13 (FIN) ilmoittaa yksinomaan omalla vastuullaan, että tämän ilmoituksen tarkoittamat ilmastointilaitteiden mallit:
14 (CZ) prohlašuje ve své plné odpovědnosti, že modely klimatizace, k nimž se toto prohlášení vztahuje:
15 (HR) izjavljuje pod isključivo vlastitom odgovornošću da su modeli klima uređaja na koje se ova izjava odnosi:
16 (H) teljes felelőssége tudatában kijelenti, hogy a klímaberendezés modellek, melyekre e nyilatkozat vonatkozik:
17 (PL) deklaruje na własną i wyłączną odpowiedzialność, że modele klimatyzatorów, których dotyczy niniejsza deklaracja:
18 (RO) declară pe proprie răspundere că aparatele de aer condiţionat la care se referă această declaraţie:
19 (SLO) z vso odgovornostjo izjavlja, da so modeli klimatskih naprav, na katere se izjava nanaša:
20 (EST) kinnitab oma täielikul vastutusel, et käesoleva deklaratsiooni alla kuuluvad kliimaseadmete mudelid:
21 (BG) декларира на своя отговорност, че моделите климатична инсталация, за които се отнася тази декларация:
22 (LT) visiška savo atsakomybe skelbia, kad oro kondicionavimo prietaisų modeliai, kuriems yra taikoma ši deklaracija:
23 (LV) ar pilnu atbildību apliecina, ka tālāk uzskaitīto modeļu gaisa kondicionētāji, uz kuriem attiecas šī deklarācija:
24 (SK) vyhlasuje na vlastnú zodpovednosť, že tieto klimatizačné modely, na ktoré sa vzťahuje toto vyhlásenie:
25 (TR) tamamen kendi sorumluluğunda olmak üzere bu bildirinin ilgili olduğu klima modellerinin aşağıdaki gibi olduğunu beyan eder:

FNA25A2VEB, FNA35A2VEB, FNA50A2VEB, FNA60A2VEB,

01 are in conformity with the following standard(s) or other normative document(s), provided that these are used in accordance with our instructions:
02 der/den folgenden Norm(en) oder einem anderen Normdokument oder -dokumenten entspricht/entsprechen, unter der Voraussetzung, daß sie gemäß unseren Anweisungen eingesetzt werden:
03 sont conformes à la/aux norme(s) ou autre(s) document(s) normatif(s), pour autant qu'ils soient utilisés conformément à nos instructions:
04 conform de volgende norm(en) of één of meer andere bindende documenten zijn, op voorwaarde dat ze worden gebruikt overeenkomstig onze instructies:
05 están en conformidad con la(s) siguiente(s) norma(s) u otro(s) documento(s) normativo(s), siempre que sean utilizados de acuerdo con nuestras instrucciones:
06 sono conformi al(i) seguente(i) standard(s) o altro(i) documento(i) a carattere normativo, a patto che vengano usati in conformità alle nostre istruzioni:
07 είναι σύμφωνα με το(α) ακόλουθο(α) πρότυπο(α) ή άλλο έγγραφο(α) κανονισμών, υπό την προϋπόθεση ότι χρησιμοποιούνται σύμφωνα με τις οδηγίες μας:
08 estão em conformidade com a(s) seguinte(s) norma(s) ou outro(s) documento(s) normativo(s), desde que estes sejam utilizados de acordo com as nossas instruções:
09 соответствуют следующим стандартам или другим нормативным документам, при условии их использования согласно нашим инструкциям:
10 overholder følgende standard(er) eller andet/andre retningsgivende dokument(er), forudsat at disse anvendes i henhold til vore instrukser:
11 respektive utrustning är utförd i överensstämmelse med och följer följande standard(er) eller andra normgivande dokument, under förutsättning att användning sker i överensstämmelse med våra instruktioner:
12 respektive utstyr er i overensstemmelse med følgende standard(er) eller andre normgivende dokument(er), under forutsetning av at disse brukes i henhold til våre instrukser:
13 vastaavat seuraavien standardien ja muiden ohjeellisten dokumenttien vaatimuksia edellyttäen, että niitä käytetään ohjeidemme mukaisesti:
14 za předpokladu, že jsou využívány v souladu s našimi pokyny, odpovídají následujícím normám nebo normativním dokumentům:
15 u skladu sa slijedećim standardom(ima) ili drugim normativnim dokumentom(ima), uz uvjet da se oni koriste u skladu s našim uputama:
16 megfelelnek az alábbi szabvány(ok)nak vagy egyéb irányadó dokumentum(ok)nak, ha azokat előírás szerint használják:
17 spełniają wymogi następujących norm i innych dokumentów normalizacyjnych, pod warunkiem że używane są zgodnie z naszymi instrukcjami:
18 sunt în conformitate cu următorul (următoarele) standard(e) sau alt(e) document(e) normativ(e), cu condiţia ca acestea să fie utilizate în conformitate cu instrucţiunile noastre:
19 skladni z naslednjimi standardi in drugimi normativi, pod pogojem, da se uporabljajo v skladu z našimi navodili:
20 on vastavuses järgmis(t)e standardi(te)ga või teiste normatiivsete dokumentidega, kui neid kasutatakse vastavalt meie juhenditele:
21 съответстват на следните стандарти или други нормативни документи, при условие, че се използват съгласно нашите инструкции:
22 atitinka žemiau nurodytus standartus ir (arba) kitus norminius dokumentus su sąlyga, kad yra naudojami pagal mūsų nurodymus:
23 tad, ja lietoti atbilstoši ražotāja norādījumiem, atbilst sekojošiem standartiem un citiem normatīviem dokumentiem:
24 sú v zhode s nasledovnou(ými) normou(ami) alebo iným(i) normatívnym(i) dokumentom(ami), za predpokladu, že sa používajú v súlade s naším návodom:
25 ürünün, talimatlarımıza göre kullanılması koşuluyla aşağıdaki standartlar ve norm belirten belgelerle uyumludur:

EN60335-2-40,

01 following the provisions of:
02 gemäß den Vorschriften der:
03 conformément aux stipulations des:
04 overeenkomstig de bepalingen van:
05 siguiendo las disposiciones de:
06 secondo le prescrizioni per:
07 με τήρηση των διατάξεων των:
08 de acordo com o previsto em:
09 в соответствии с положениями:
10 under iagttagelse af bestemmelserne i:
11 enligt villkoren i:
12 gitt i henhold til bestemmelsene i:
13 noudattaen määräyksiä:
14 za dodržení ustanovení předpisu:
15 prema odredbama:
16 követi a(z):
17 zgodnie z postanowieniami Dyrektyw:
18 în urma prevederilor:
19 ob upoštevanju določb:
20 vastavalt nõuetele:
21 спедвайки клаузите на:
22 laikantis nuostatų, pateikiamų:
23 ievērojot prasības, kas noteiktas:
24 održiavajúc ustanovenia:
25 bunun koşullarına uygun olarak:

Machinery 2006/42/EC **
Electromagnetic Compatibility 2014/30/EU *
Low Voltage 2014/35/EU

01 Directives, as amended.
02 Direktiven, gemäß Änderung.
03 Directives, telles que modifiées.
04 Richtlijnen, zoals geamendeerd.
05 Directivas, según lo enmendado.
06 Direttive, come da modifica.
07 Οδηγιών, όπως έχουν τροποποιηθεί.
08 Directivas, conforme alteração em.
09 Директив со всеми поправками.
10 Direktiver, med senere ændringer.
11 Direktiv, med företagna ändringar.
12 Direktiver, med foretatte endringer.
13 Direktiivejä, sellaisina kuin ne ovat muutettuina.
14 v platném znění.
15 Smjernice, kako je izmijenjeno.
16 irányelv(ek) és módosításaik rendelkezéseit.
17 z późniejszymi poprawkami.
18 Directivelor, cu amendamentele respective.
19 Direktive z vsemi spremembami.
20 Direktiivid koos muudatustega.
21 Директиви, с техните изменения.
22 Direktyvose su papildymais.
23 Direktīvās un to papildinājumos.
24 Smernice, v platnom znení.
25 Değiştirilmiş hallerıyle Yönetmelikler.

01 Note* as set out in <A> and judged positively by <B> according to the **Certificate** <C>.
02 Hinweis* wie in <A> aufgeführt und von <B> positiv beurteilt gemäß **Zertifikat** <C>.
03 Remarque* tel que défini dans <A> et évalué positivement par <B> conformément au **Certificat** <C>.
04 Bemerk* zoals vermeld in <A> en positief beoordeeld door <B> overeenkomstig **Certificaat** <C>.
05 Nota* como se establece en <A> y es valorado positivamente por <B> de acuerdo con el **Certificado** <C>.
06 Nota* delineato nel <A> e giudicato positivamente da <B> secondo il **Certificato** <C>.
07 Σημείωση* όπως καθορίζεται στο <A> και κρίνεται θετικά από το <B> σύμφωνα με το **Πιστοποιητικό** <C>.
08 Nota* tal como estabelecido em <A> e com o parecer positivo de <B> de acordo com o **Certificado** <C>.
09 Примечание* как указано в <A> и в соответствии с положительным решением <B> согласно **Свидетельству** <C>.
10 Bemærk* som anført i <A> og positivt vurderet af <B> i henhold til **Certifikat** <C>.
11 Information* enligt <A> och godkänts av <B> enligt **Certifikatet** <C>.
12 Merk* som det fremkommer i <A> og gjennom positiv bedømmelse av <B> ifølge **Sertifikat** <C>.
13 Huom* jotka on esitetty asiakirjassa <A> ja jotka <B> on hyväksynyt **Sertifikaatin** <C> mukaisesti.
14 Poznámka* jak bylo uvedeno v <A> a pozitivně zjištěno <B> v souladu s **osvědčením** <C>.
15 Napomena* kako je izloženo u <A> i pozitivno ocijenjeno od strane <B> prema **Certifikatu** <C>.
16 Megjegyzés* a(z) <A> alapján, a(z) <B> igazolta a megfelelést, a(z) <C> **tanúsítvány** szerint.
17 Uwaga* zgodnie z dokumentacją <A>, pozytywną opinią <B> i **Świadectwem** <C>.
18 Notă* aşa cum este stabilit în <A> şi apreciat pozitiv de <B> în conformitate cu **Certificatul** <C>.
19 Opomba* kot je določeno v <A> in odobreno s strani <B> v skladu s **certifikatom** <C>.
20 Märkus* nagu on näidatud dokumendis <A> ja heaks kiidetud <B> järgi vastavalt **sertifikaadile** <C>.
21 Забележка* както е изложено в <A> и оценено положително от <B> съгласно **Сертификата** <C>.
22 Pastaba* kaip nustatyta <A> ir kaip teigiamai nuspręsta <B> pagal **Sertifikatą** <C>.
23 Piezīmes* kā norādīts <A> un atbilstoši <B> pozitīvajam vērtējumam saskaņā ar **sertifikātu** <C>.
24 Poznámka* ako bolo uvedené v <A> a pozitívne zistené <B> v súlade s **osvedčením** <C>.
25 Not* <A>'da belirtildiği gibi ve <C> **Sertifikasına** göre <B> tarafından olumlu olarak değerlendirildiği gibi.

<A>	DAIKIN.TCF.033A3/03-2017
<B>	DEKRA (NB0344)
<C>	2178265.0551-EMC

01** DICz*** is authorised to compile the Technical Construction File.
02** DICz*** hat die Berechtigung die Technische Konstruktionsakte zusammenzustellen.
03** DICz*** est autorisé à compiler le Dossier de Construction Technique.
04** DICz*** is bevoegd om het Technisch Constructiedossier samen te stellen.
05** DICz*** está autorizado a compilar el Archivo de Construcción Técnica.
06** DICz*** è autorizzata a redigere il File Tecnico di Costruzione.
07** Η DICz*** είναι εξουσιοδοτημένη να συντάξει τον Τεχνικό φάκελο κατασκευής.
08** A DICz*** está autorizada a compilar a documentação técnica de fabrico.
09** Компания DICz*** уполномочена составить Комплект технической документации.
10** DICz*** er autoriseret til at udarbejde de tekniske konstruktionsdata.
11** DICz*** är bemyndigade att sammanställa den tekniska konstruktionsfilen.
12** DICz*** har tillatelse til å kompilere den Tekniske konstruksjonsfilen.
13** DICz*** on valtuutettu laatimaan Teknisen asiakirjan.
14** Společnost DICz*** má oprávnění ke kompilaci souboru technické konstrukce.
15** DICz*** je ovlašten za izradu Datoteke o tehničkoj konstrukciji.
16** A DICz*** jogosult a műszaki konstrukciós dokumentáció összeállítására.
17** DICz*** ma upoważnienie do zbierania i opracowywania dokumentacji konstrukcyjnej.
18** DICz*** este autorizat să compileze Dosarul tehnic de construcţie.
19** DICz*** je pooblaščen za sestavo datoteke s tehnično mapo.
20** DICz*** on volitatud koostama tehnilist dokumentatsiooni.
21** DICz*** е оторизирана да състави Акта за техническа конструкция.
22** DICz*** yra įgaliota sudaryti šį techninės konstrukcijos failą.
23** DICz*** ir autorizēts sastādīt tehnisko dokumentāciju.
24** Spoločnosť DICz*** je oprávnená vytvoriť súbor technickej konštrukcie.
25** DICz*** Teknik Yapı Dosyasını derlemeye yetkilidir.

***DICz = Daikin Industries Czech Republic s.r.o.

3P480520-5A

DAIKIN

Tetsuya Baba
Managing Director
Pilsen, 3rd of July 2017

DAIKIN INDUSTRIES CZECH REPUBLIC s.r.o.
U Nové Hospody 1/1155, 301 00 Plzeň Skvrňany,
Czech Republic

CE - DECLARATION-OF-CONFORMITY
CE - KONFORMITÄTSERKLÄRUNG
CE - DECLARATION-DE-CONFORMITE
CE - CONFORMITEITSVERKLARING
CE - DECLARACION-DE-CONFORMIDAD
CE - DICHIARAZIONE-DI-CONFORMITA
CE - ΔΗΛΩΣΗ ΣΥΜΜΟΡΦΩΣΗΣ
CE - DECLARAÇÃO-DE-CONFORMIDADE
CE - ЗАЯВЛЕНИЕ-О-СООТВЕТСТВИИ
CE - OVERENSSTEMMELSESERKLÆRING
CE - FÖRSÄKRAN-OM-ÖVERENSTÄMMELSE
CE - ERKLÆRING OM-SAMSVAR
CE - ILMOITUŞ-YHDENMUKAISUUDESTA
CE - PROHLÁŠENÍ-O-SHODĚ
CE - IZJAVA-O-USKLAĐENOSTI
CE - MEGFELELŐSÉGI-NYILATKOZAT
CE - DEKLARACJA-ZGODNOŚCI
CE - DECLARAŢIE-DE-CONFORMITATE
CE - IZJAVA O SKLADNOSTI
CE - VASTAVUSDEKLARATSIOON
CE - ДЕКЛАРАЦИЯ-ЗА-СЪОТВЕТСТВИЕ
CE - ATITIKTIES-DEKLARACIJA
CE - ATBILSTĪBAS-DEKLARĀCIJA
CE - VYHLÁSENIE-ZHODY
CE - UYGUNLUK-BEYANI

Daikin Industries Czech Republic s.r.o.

01 (GB) declares under its sole responsibility that the air conditioning models to which this declaration relates:
02 (D) erklärt auf seine alleinige Verantwortung daß die Modelle der Klimageräte für die diese Erklärung bestimmt ist:
03 (F) déclare sous sa seule responsabilité que les appareils d'air conditionné visés par la présente déclaration:
04 (NL) verklaart hierbij op eigen exclusieve verantwoordelijkheid dat de airconditioning units waarop deze verklaring betrekking heeft:
05 (E) declara baja su única responsabilidad que los modelos de aire acondicionado a los cuales hace referencia la declaración:
06 (I) dichiara sotto sua responsabilità che i condizionatori modello a cui è riferita questa dichiarazione:
07 (GR) δηλώνει με αποκλειστική της ευθύνη ότι τα μοντέλα των κλιματιστικών συσκευών στα οποία αναφέρεται η παρούσα δήλωση:
08 (P) declara sob sua exclusiva responsabilidade que os modelos de ar condicionado a que esta declaração se refere:
09 (RUS) заявляет, исключительно под свою ответственность, что модели кондиционеров воздуха, к которым относится настоящее заявление:
10 (DK) erklærer under eneansvar, at klimaanlægmodellerne, som denne deklaration vedrører:
11 (S) deklarerar i egenskap av huvudansvarig, att luftkonditioneringsmodellerna som berörs av denna deklaration innebär att:
12 (N) erklærer et fullstendig ansvar for at de luftkondisjoneringsmodeller som berøres av denne deklarasjon, innebærer at:
13 (FIN) ilmoittaa yksinomaan omalla vastuullaan, että tämän ilmoituksen tarkoittamat ilmastointilaitteiden mallit:
14 (CZ) prohlašuje ve své plné odpovědnosti, že modely klimatizace, k nimž se toto prohlášení vztahuje:
15 (HR) izjavljuje pod isključivo vlastitom odgovornošću da su modeli klima uređaja na koje se ova izjava odnosi:
16 (H) teljes felelőssége tudatában kijelenti, hogy a klímaberendezés modellek, melyekre e nyilatkozat vonatkozik:
17 (PL) deklaruje na własną i wyłączną odpowiedzialność, że modele klimatyzatorów, których dotyczy niniejsza deklaracja:
18 (RO) declară pe proprie răspundere că aparatele de aer condiţionat la care se referă această declaraţie:
19 (SLO) z vso odgovornostjo izjavlja, da so modeli klimatskih naprav, na katere se izjava nanaša:
20 (EST) kinnitab oma täielikul vastutusel, et käesoleva deklaratsiooni alla kuuluvad kliimaseadmete mudelid:
21 (BG) декларира на своя отговорност, че моделите климатична инсталация, за които се отнася тази декларация:
22 (LT) visiška savo atsakomybe skelbia, kad oro kondicionavimo prietaisų modeliai, kuriems yra taikoma ši deklaracija:
23 (LV) ar pilnu atbildību apliecina, ka tālāk uzskaitīto modeļu gaisa kondicionētāji, uz kuriem attiecas šī deklarācija:
24 (SK) vyhlasuje na vlastnú zodpovednosť, že tieto klimatizačné modely, na ktoré sa vzťahuje toto vyhlásenie:
25 (TR) tamamen kendi sorumluluğunda olmak üzere bu bildirinin ilgili olduğu klima modellerinin aşağıdaki gibi olduğunu beyan eder:

FNA25A2VEB9, FNA35A2VEB9, FNA50A2VEB9, FNA60A2VEB9,

01 are in conformity with the following standard(s) or other normative document(s), provided that these are used in accordance with our instructions:
02 der/den folgenden Norm(en) oder einem anderen Normdokument oder -dokumenten entspricht/entsprechen, unter der Voraussetzung, daß sie gemäß unseren Anweisungen eingesetzt werden:
03 sont conformes à la/aux norme(s) ou autre(s) document(s) normatif(s), pour autant qu'ils soient utilisés conformément à nos instructions:
04 conform de volgende norm(en) of één of meer andere bindende documenten zijn, op voorwaarde dat ze worden gebruikt overeenkomstig onze instructies:
05 están en conformidad con la(s) siguiente(s) norma(s) u otro(s) documento(s) normativo(s), siempre que sean utilizados de acuerdo con nuestras instrucciones:
06 sono conformi al(i) seguente(i) standard(s) o altro(i) documento(i) a carattere normativo, a patto che vengano usati in conformità alle nostre istruzioni:
07 είναι σύμφωνα με το(α) ακόλουθο(α) πρότυπο(α) ή άλλο έγγραφο(α) κανονισμών, υπό την προϋπόθεση ότι χρησιμοποιούνται σύμφωνα με τις οδηγίες μας:
08 estão em conformidade com a(s) seguinte(s) norma(s) ou outro(s) documento(s) normativo(s), desde que estes sejam utilizados de acordo com as nossas instruções:
09 соответствуют следующим стандартам или другим нормативным документам, при условии их использования согласно нашим инструкциям:
10 overholder følgende standard(er) eller andet/andre retningsgivende dokument(er), forudsat at disse anvendes i henhold til vore instrukser:
11 respektive utrustning är utförd i överensstämmelse med och följer följande standard(er) eller andra normgivande dokument, under förutsättning att användning sker i överensstämmelse med våra instruktioner:
12 respektive utstyr er i overensstemmelse med følgende standard(er) eller andre normgivende dokument(er), under forutsetning av at disse brukes i henhold til våre instrukser:
13 vastaavat seuraavien standardien ja muiden ohjeellisten dokumenttien vaatimuksia edellyttäen, että niitä käytetään ohjeidemme mukaisesti:
14 za předpokladu, že jsou využívány v souladu s našimi pokyny, odpovídají následujícím normám nebo normativním dokumentům:
15 u skladu sa slijedećim standardom(ima) ili drugim normativnim dokumentom(ima), uz uvjet da se oni koriste u skladu s našim uputama:
16 megfelelnek az alábbi szabvány(ok)nak vagy egyéb irányadó dokumentum(ok)nak, ha azokat előírás szerint használják:
17 spełniają wymogi następujących norm i innych dokumentów normalizacyjnych, pod warunkiem że używane są zgodnie z naszymi instrukcjami:
18 sunt în conformitate cu următorul (următoarele) standard(e) sau alt(e) document(e) normativ(e), cu condiţia ca acestea să fie utilizate în conformitate cu instrucţiunile noastre:
19 skladni z naslednjimi standardi in drugimi normativi, pod pogojem, da se uporabljajo v skladu z našimi navodili:
20 on vastavuses järgmis(t)e standardi(te)ga või teiste normatiivsete dokumentidega, kui neid kasutatakse vastavalt meie juhenditele:
21 съответстват на следните стандарти или други нормативни документи, при условие, че се използват съгласно нашите инструкции:
22 atitinka žemiau nurodytus standartus ir (arba) kitus norminius dokumentus su sąlyga, kad yra naudojami pagal mūsų nurodymus:
23 tad, ja lietoti atbilstoši ražotāja norādījumiem, atbilst sekojošiem standartiem un citiem normatīviem dokumentiem:
24 sú v zhode s nasledovnou(ými) normou(ami) alebo iným(i) normatívnym(i) dokumentom(ami), za predpokladu, že sa používajú v súlade s naším návodom:
25 ürünün, talimatlarımıza göre kullanılması koşuluyla aşağıdaki standartlar ve norm belirten belgelerle uyumludur:

EN60335-2-40,

01 following the provisions of:
02 gemäß den Vorschriften der:
03 conformément aux stipulations des:
04 overeenkomstig de bepalingen van:
05 siguiendo las disposiciones de:
06 secondo le prescrizioni per:
07 με τήρηση των διατάξεων των:
08 de acordo com o previsto em:
09 в соответствии с положениями:
10 under iagttagelse af bestemmelserne i:
11 enligt villkoren i:
12 gitt i henhold til bestemmelsene i:
13 noudattaen määräyksiä:
14 za dodržení ustanovení předpisu:
15 prema odredbama:
16 követi a(z):
17 zgodnie z postanowieniami Dyrektyw:
18 în urma prevederilor:
19 ob upoštevanju določb:
20 vastavalt nõuetele:
21 спедвайки клаузите на:
22 laikantis nuostatų, pateikiamų:
23 ievērojot prasības, kas noteiktas:
24 održiavajúc ustanovenia:
25 bunun koşullarına uygun olarak:

Machinery 2006/42/EC **
Low Voltage 2014/35/EU
Electromagnetic Compatibility 2014/30/EU *

01 Directives, as amended.
02 Direktiven, gemäß Änderung.
03 Directives, telles que modifiées.
04 Richtlijnen, zoals geamendeerd.
05 Directivas, según lo enmendado.
06 Direttive, come da modifica.
07 Οδηγιών, όπως έχουν τροποποιηθεί.
08 Directivas, conforme alteração em.
09 Директив со всеми поправками.
10 Direktiver, med senere ændringer.
11 Direktiv, med företagna ändringar.
12 Direktiver, med foretatte endringer.
13 Direktiivejä, sellaisina kuin ne ovat muutettuina.
14 v platném znění.
15 Smjernice, kako je izmijenjeno.
16 irányelv(ek) és módosításaik rendelkezéseit.
17 z późniejszymi poprawkami.
18 Directivelor, cu amendamentele respective.
19 Direktive z vsemi spremembami.
20 Direktiivid koos muudatustega.
21 Директиви, с техните изменения.
22 Direktyvose su papildymais.
23 Direktīvās un to papildinājumos.
24 Smernice, v platnom znení.
25 Değiştirilmiş hallerıyle Yönetmelikler.

01 Note* as set out in <A> and judged positively by <B> according to the **Certificate** <C>.
02 Hinweis* wie in <A> aufgeführt und von <B> positiv beurteilt gemäß **Zertifikat** <C>.
03 Remarque* tel que défini dans <A> et évalué positivement par <B> conformément au **Certificat** <C>.
04 Bemerk* zoals vermeld in <A> en positief beoordeeld door <B> overeenkomstig **Certificaat** <C>.
05 Nota* como se establece en <A> y es valorado positivamente por <B> de acuerdo con el **Certificado** <C>.
06 Nota* delineato nel <A> e giudicato positivamente da <B> secondo il **Certificato** <C>.
07 Σημείωση* όπως καθορίζεται στο <A> και κρίνεται θετικά από το <B> σύμφωνα με το **Πιστοποιητικό** <C>.
08 Nota* tal como estabelecido em <A> e com o parecer positivo de <B> de acordo com o **Certificado** <C>.
09 Примечание* как указано в <A> и в соответствии с положительным решением <B> согласно **Свидетельству** <C>.
10 Bemærk* som anført i <A> og positivt vurderet af <B> i henhold til **Certifikat** <C>.
11 Information* enligt <A> och godkänts av <B> enligt **Certifikatet** <C>.
12 Merk* som det fremkommer i <A> og gjennom positiv bedømmelse av <B> ifølge **Sertifikat** <C>.
13 Huom* jotka on esitetty asiakirjassa <A> ja jotka <B> on hyväksynyt **Sertifikaatin** <C> mukaisesti.
14 Poznámka* jak bylo uvedeno v <A> a pozitivně zjištěno <B> v souladu s **osvědčením** <C>.
15 Napomena* kako je izloženo u <A> i pozitivno ocijenjeno od strane <B> prema **Certifikatu** <C>.
16 Megjegyzés* a(z) <A> alapján, a(z) <B> igazolta a megfelelést, a(z) <C> **tanúsítvány** szerint.
17 Uwaga* zgodnie z dokumentacją <A>, pozytywną opinią <B> i **Świadectwem** <C>.
18 Notă* aşa cum este stabilit în <A> şi apreciat pozitiv de <B> în conformitate cu **Certificatul** <C>.
19 Opomba* kot je določeno v <A> in odobreno s strani <B> v skladu s **certifikatom** <C>.
20 Märkus* nagu on näidatud dokumendis <A> ja heaks kiidetud <B> järgi vastavalt **sertifikaadile** <C>.
21 Забележка* както е изложено в <A> и оценено положително от <B> съгласно **Сертификата** <C>.
22 Pastaba* kaip nustatyta <A> ir kaip teigiamai nuspręsta <B> pagal **Sertifikatą** <C>.
23 Piezīmes* kā norādīts <A> un atbilstoši <B> pozitīvajam vērtējumam saskaņā ar **sertifikātu** <C>.
24 Poznámka* ako bolo uvedené v <A> a pozitívne zistené <B> v súlade s **osvedčením** <C>.
25 Not* <A>'da belirtildiği gibi ve <C> **Sertifikasına** göre <B> tarafından olumlu olarak değerlendirildiği gibi.

<A>	DAIKIN.TCF.033A10/10-2018
<B>	DEKRA (NB0344)
<C>	2178265.0551-EMC

01** DICz*** is authorised to compile the Technical Construction File.
02** DICz*** hat die Berechtigung die Technische Konstruktionsakte zusammenzustellen.
03** DICz*** est autorisé à compiler le Dossier de Construction Technique.
04** DICz*** is bevoegd om het Technisch Constructiedossier samen te stellen.
05** DICz*** está autorizado a compilar el Archivo de Construcción Técnica.
06** DICz*** è autorizzata a redigere il File Tecnico di Costruzione.
07** Η DICz*** είναι εξουσιοδοτημένη να συντάξει τον Τεχνικό φάκελο κατασκευής.
08** A DICz*** está autorizada a compilar a documentação técnica de fabrico.
09** Компания DICz*** уполномочена составить Комплект технической документации.
10** DICz*** er autoriseret til at udarbejde de tekniske konstruktionsdata.
11** DICz*** är bemyndigade att sammanställa den tekniska konstruktionsfilen.
12** DICz*** har tillatelse til å kompilere den Tekniske konstruksjonsfilen.
13** DICz*** on valtuutettu laatimaan Teknisen asiakirjan.
14** Společnost DICz*** má oprávnění ke kompilaci souboru technické konstrukce.
15** DICz*** je ovlašten za izradu Datoteke o tehničkoj konstrukciji.
16** A DICz*** jogosult a műszaki konstrukciós dokumentáció összeállítására.
17** DICz*** ma upoważnienie do zbierania i opracowywania dokumentacji konstrukcyjnej.
18** DICz*** este autorizat să compileze Dosarul tehnic de construcţie.
19** DICz*** je pooblaščen za sestavo datoteke s tehnično mapo.
20** DICz*** on volitatud koostama tehnilist dokumentatsiooni.
21** DICz*** е оторизирана да състави Акта за техническа конструкция.
22** DICz*** yra įgaliota sudaryti šį techninės konstrukcijos failą.
23** DICz*** ir autorizēts sastādīt tehnisko dokumentāciju.
24** Spoločnosť DICz*** je oprávnená vytvoriť súbor technickej konštrukcie.
25** DICz*** Teknik Yapı Dosyasını derlemeye yetkilidir.

***DICz = Daikin Industries Czech Republic s.r.o.

3P480520-9B

DAIKIN

Yasuto Hiraoka
Managing Director
Pilsen, 1st of November 2018

DAIKIN INDUSTRIES CZECH REPUBLIC s.r.o.
U Nové Hospody 1/1155, 301 00 Plzeň Skvrňany,
Czech Republic

Содержание

1 Информация о документации 4
1.1 Информация о настоящем документе 4
2 Информация о блоке 4
2.1 Внутренний блок 4
2.1.1 Снятие аксессуаров с внутреннего блока 4
3 Информация об агрегатах и дополнительном оборудовании 5
3.1 Компоновка системы 5
4 Подготовка 5
4.1 Подготовка места установки 5
4.1.1 Требования к месту установки внутреннего блока 5
5 Монтаж 6
5.1 Монтаж внутреннего агрегата 6
5.1.1 Указания по установке внутреннего блока 6
5.1.2 Указания по установке воздуховода 8
5.1.3 Указания по прокладке дренажного трубопровода 8
5.2 Соединение труб трубопровода хладагента 9
5.2.1 Соединение трубопровода хладагента с внутренним агрегатом 9
5.2.2 Проверка на утечки 10
5.3 Подключение электропроводки 10
5.3.1 Характеристики стандартных компонентов электропроводки 10
5.3.2 Подключение электропроводки к внутреннему блоку 10
6 Пусконаладка 11
6.1 Предпусковые проверочные операции 11
6.2 Порядок выполнения пробного запуска 11
6.3 Коды сбоя при выполнении пробного запуска 12
7 Утилизация 13
8 Технические данные 14
8.1 Схема электропроводки 14

1 Информация о документации

1.1 Информация о настоящем документе

ИНФОРМАЦИЯ

Проверьте, есть ли у пользователя печатная версия документации, которую нужно хранить в справочных целях на будущее.

Целевая аудитория

Уполномоченные установщики

ИНФОРМАЦИЯ

Данное устройство может использоваться специалистами или обученными пользователями в магазинах, на предприятиях легкой промышленности, на фермах, либо неспециалистами для коммерческих и бытовых нужд.

Комплект документации

Настоящий документ является частью комплекта документации. В полный комплект входит следующее:

- **Общие правила техники безопасности:**
  - Меры предосторожности, с которыми НЕОБХОДИМО ознакомиться, прежде чем приступать к монтажу
  - Формат: Документ (в ящике внутреннего блока)
- **Руководство по монтажу внутреннего блока:**
  - Инструкции по монтажу
  - Формат: Документ (в ящике внутреннего блока)
- **Справочное руководство для монтажника:**
  - Подготовка к установке, практический опыт, справочная информация…
  - Формат: оцифрованные файлы, размещенные по адресу: http://www.daikineurope.com/support-and-manuals/product-information/

Последние редакции предоставляемой документации доступны на региональном веб-сайте Daikin или у дилера.

Язык оригинальной документации английский. Документация на любом другом языке является переводом.

Технические данные

- **Подборка** самых свежих технических данных размещена на региональном веб-сайте Daikin (в открытом доступе).
- **Полные** технические данные в самой свежей редакции доступны через корпоративную сеть Daikin (требуется авторизация).

2 Информация о блоке

2.1 Внутренний блок

ПРЕДУПРЕЖДЕНИЕ: ВОСПЛАМЕНЯЮЩИЙСЯ МАТЕРИАЛ

Залитый в блок хладагент R32 (если применяется именно он) умеренно горюч. Тип хладагента указывается в характеристиках наружного блока.

2.1.1 Снятие аксессуаров с внутреннего блока

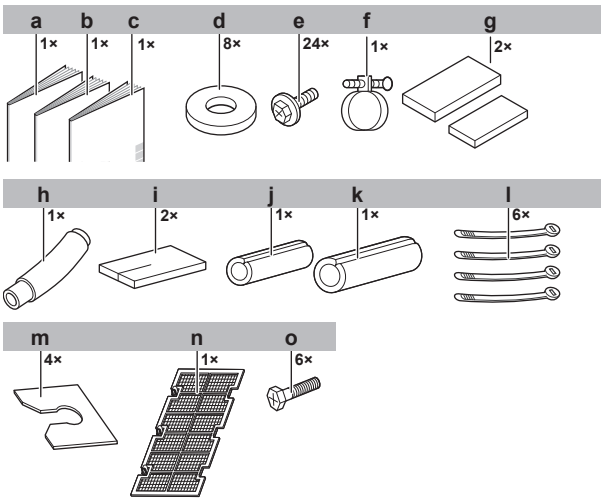

a Руководство по монтажу
b Руководство по эксплуатации
c Общая техника безопасности
d Шайбы для подвесного кронштейна
e Винты для фланцев воздуховода
f Металлический зажим
g Уплотнительные подушки (малая и большая)
h Сливной шланг
i Материал уплотнения

- **j** Изолятор: малый (для трубопровода жидкого хладагента)
- **k** Изолятор: большой (для трубопровода газообразного хладагента)
- **l** Соединительные накладки
- **m** Крепежная шайба панели
- **n** Воздушный фильтр
- **o** Юстировочные винты

3 Информация об агрегатах и дополнительном оборудовании

3.1 Компоновка системы

ИНФОРМАЦИЯ

Приведенный рисунок является примером и может НЕ соответствовать той или иной схеме системы.

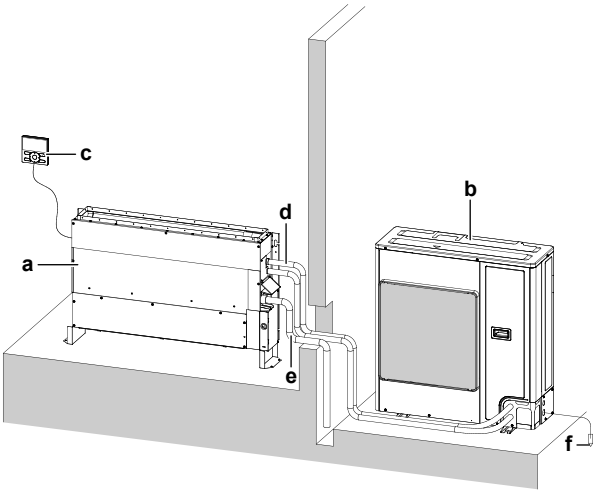

- **a** Внутренний блок
- **b** Наружный блок
- **c** Пользовательский интерфейс
- **d** Трубопровод хладагента + соединительный кабель
- **e** Сливная труба
- **f** Заземление

4 Подготовка

4.1 Подготовка места установки

- Вокруг агрегата должно быть достаточно свободного места для обслуживания и циркуляции воздуха.
- Выберите такое место установки, где достаточно свободного пространства для переноса блока на место эксплуатации и выноса блока из него.

ПРЕДОСТЕРЕЖЕНИЕ

ЗАПРЕЩАЕТСЯ установка и эксплуатация блока в условиях задымления, загазованности, присутствия химикатов и т.п. Обнаружив такие вещества, датчики во внутреннем блоке могут подать сигнал об аварийной утечке хладагента.[1]

ПРЕДУПРЕЖДЕНИЕ

НЕ устанавливайте кондиционер в местах, где вероятна утечка огнеопасного газа. В случае утечки газа и его скопления вокруг кондиционера возможно возгорание.

ПРЕДОСТЕРЕЖЕНИЕ

ЗАПРЕЩАЕТСЯ установка и эксплуатация блока в помещениях, лишенных притока воздуха, например в звуконепроницаемых кабинах или комнатах с герметичными дверями.[1]

ПРЕДОСТЕРЕЖЕНИЕ

Блок оснащен защитными устройствами с электроприводом, в частности, датчиком утечки хладагента. Чтобы они работали эффективно, блок после установки должен быть постоянно подключенным к электропитанию, кроме краткосрочных сеансов технического обслуживания.[1]

4.1.1 Требования к месту установки внутреннего блока

ИНФОРМАЦИЯ

Уровень звукового давления: менее 70 дБА.

- Для монтажа используйте подвесные болты.
- Соблюдайте указанные ниже требования:

Настенный монтаж

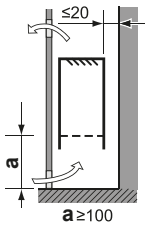

Напольная установка

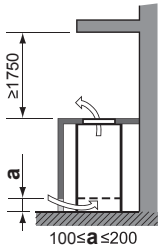

a Минимально допустимый зазор

Вид сверху

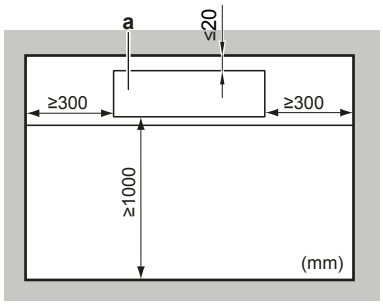

a Внутренний блок

- Блок в заводском, полностью закрытом корпусе устанавливается со съемной панелью для обслуживания, решеткой воздухозаборника и решеткой выброса воздуха. Эти съемные элементы, перекрывающие доступ в блок, снимаются ТОЛЬКО специальным инструментом.
- При монтаже под подоконником проследите за обдувом блока.

(1) Относится только к блокам, в которых применяется хладагент R32. Тип хладагента указывается в характеристиках наружного блока.

5 Монтаж

5.1 Монтаж внутреннего агрегата

5.1.1 Указания по установке внутреннего блока

ИНФОРМАЦИЯ

Дополнительное оборудование. При установке дополнительного оборудования прочитайте также инструкции по монтажу дополнительного оборудования. В зависимости от условий по месту установки бывает, что проще сначала смонтировать дополнительное оборудование.

- **Прочность стены или пола.** Убедитесь в достаточной прочности стены или пола, чтобы выдержать вес блока. Если есть сомнения, укрепите стену или пол перед установкой блока.
- **Подвесные болты.** Для монтажа используйте подвесные болты W3/8 M10. Прикрепите подвесной кронштейн к подвесному болту. Прочно закрепите подвесной кронштейн сверху и снизу с помощью гаек с шайбами.

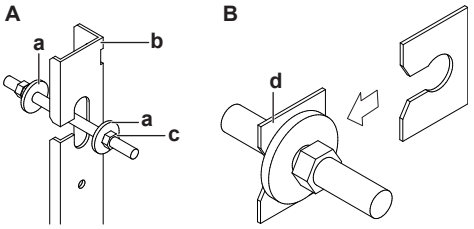

A Закрепление подвесного кронштейна
B Закрепление шайб
a Шайба (в комплекте принадлежностей)
b Подвесной кронштейн
c1 Гайка (приобретается на месте)
c2 Сдвоенная гайка (приобретается на месте)
d Пластина фиксации шайбы (в комплекте принадлежностей)

- Расположение отверстий для рым-болтов при подвешивании на стену:

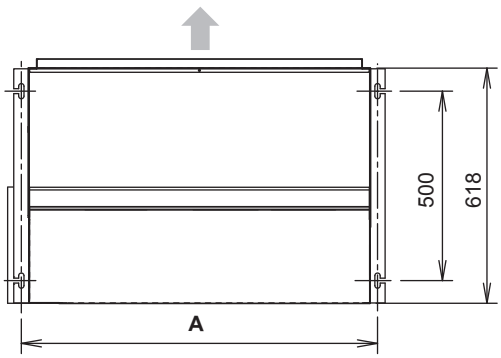

Класс	A (мм)
25+35	740
50+60	1140

Установка на полу

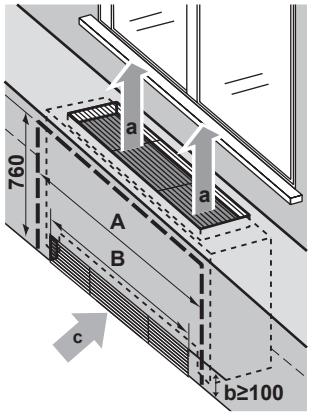

Класс	A (мм)	B (мм)
25+35	1350	660
50+60	1750	1060

A Ширина зоны технического обслуживания
B Ширина решетки воздухозаборника
a Направление выпуска воздуха
b Высота решетки воздухозаборника
c Направление забора воздуха

Установка с монтажом на стене

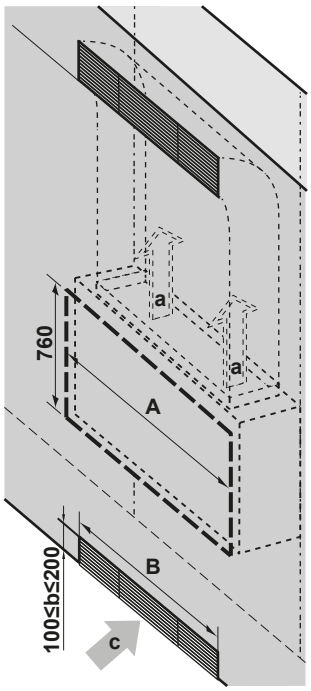

Класс	A (мм)	B (мм)
25+35	1350	660
50+60	1750	1060

A Ширина зоны технического обслуживания
B Ширина решетки воздухозаборника
a Направление выпуска воздуха
b Высота решетки воздухозаборника
c Направление забора воздуха

- **Внешнее статическое давление.** Следите по технической документации за тем, чтобы не допустить превышения внешнего статического давления на блок.
- **Демонтаж ножек.** Если нужно снять ножки, сделайте это в изложенном далее порядке:

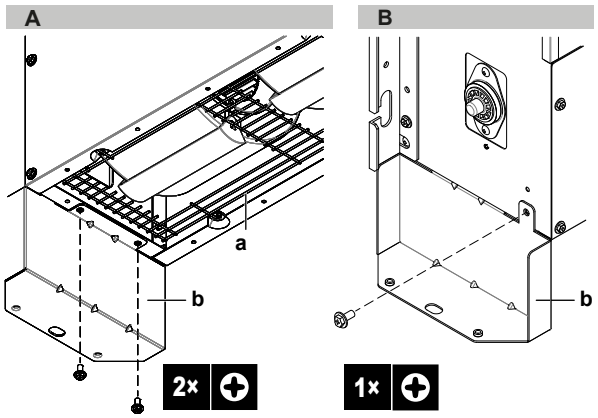

A Вид снизу
B Вид сбоку
a Защитная решетка
b Ножка

1 Если воздухозаборник расположен внизу, снимите воздушный фильтр.

2 Отверните 4 винта (по 2 с каждой стороны), крепящие обе ножки к днищу блока.

3 Отверните 2 винта (по 1 с каждой стороны) сбоку блока.

4 Если воздухозаборник расположен внизу, установите воздушный фильтр на место.

5 Если воздухозаборник расположен спереди, установите на место 2 винта сбоку блока.

- **Установка крышки воздухозаборника и воздушного фильтра (в комплекте принадлежностей)**

6 Если воздухозаборник расположен спереди, снимите с лицевой стороны защитную решетку и крышку воздухозаборника.

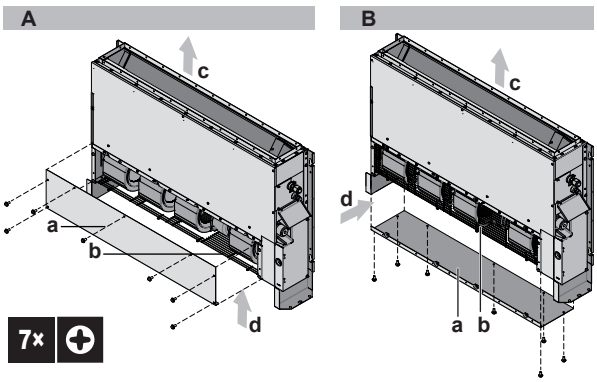

A Демонтаж крышки воздухозаборника
B Установка крышки воздухозаборника на место
a Крышка воздухозаборника
b Защитная решетка
c Воздухозаборник
d Выброс воздуха

7 Снимите ножку с противоположной стороны распределительной коробки.

8 Установите на место снятую снизу крышку воздухозаборника.

9 Установите спереди на место защитную решетку.

10 При необходимости установите ножку на место.

11 Закрепите воздушный фильтр (в комплекте принадлежностей) нажатием на крюки (2 крюка для типа 25+35 или 3 крюка для типа 50+60).

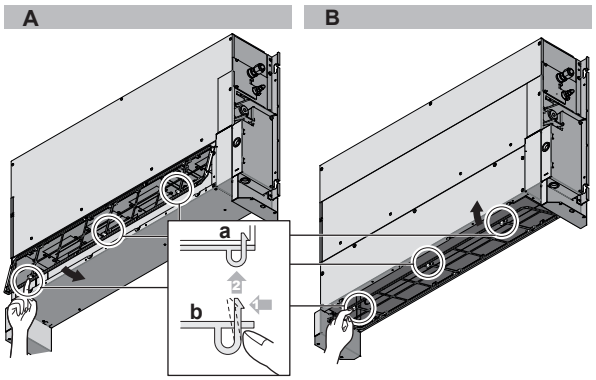

A Забор воздуха спереди
B Забор воздуха снизу
a Главный блок
b Фильтр

- **Временная установка блока.**

12 Прикрепите подвесной кронштейн к подвесному болту.

13 Прочно закрепите блок.

14 Отрегулируйте блок между стенами.

- **Выравнивание.** Проверьте выравнивание блока по всем четырем углам с помощью ватерпаса или виниловой трубки, наполненной водой.

15 Затяните верхнюю гайку.

ПРИМЕЧАНИЕ

НЕ устанавливайте блок в наклонном положении. **Возможное следствие:** Если блок накренился против направления потока конденсата (сторона сливного трубопровода поднята), то поплавковое реле уровня может не сработать, из-за чего вода вытечет.

- **Крепление блока.** Выровняйте блок юстировочными винтами (в комплекте принадлежностей). Если пол слишком неровный, установите блок на плоскую, ровную опору. Если есть риск падения блока, прикрепите его к стене, используя заводские отверстия, или к полу с помощью крепежа (приобретается по месту установки).

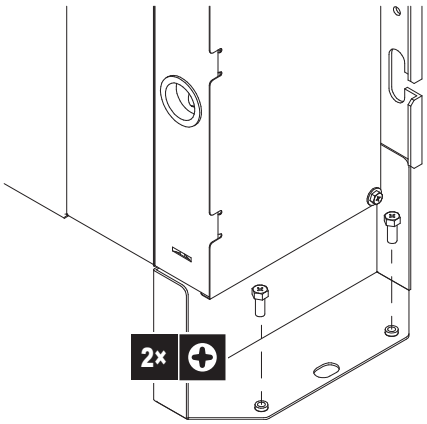

5.1.2 Указания по установке воздуховода

ПРЕДУПРЕЖДЕНИЕ

Если одно или несколько помещений соединены с блоком через систему трубопроводов, проследите за соблюдением изложенных далее условий:

- полное отсутствие источников возгорания (напр., открытого огня, работающих газовых приборов или электрообогревателей), если общая площадь таких помещений не достигает величины A_{min}, указанной в общих правилах техники безопасности;
- отсутствие в составе системы трубопроводов вспомогательного оборудования, способного привести к самовозгоранию (напр., поверхностей, нагревающихся до температуры свыше 700°C, или электрических выключателей);
- использование в системе трубопроводов только такого вспомогательного оборудования, которое одобрено изготовителем;
- воздухозаборник или выпускное отверстие напрямую соединены трубопроводами с помещением. НЕЛЬЗЯ прокладывать трубопроводы от воздухозаборника или выпускного отверстия в пустотах, например, в подвесном потолке.

ПРЕДУПРЕЖДЕНИЕ

НЕ допускается прокладка трубопроводов там, где имеются потенциальные источники возгорания (напр., открытый огонь, работающие газовые приборы или электрообогреватели).

Трубопроводы приобретаются по месту установки.

- **Сторона воздухозаборника.** Подсоедините воздуховод и фланец со стороны забора воздуха (приобретается на месте). Фланец крепится 7 винтами (в комплекте принадлежностей).

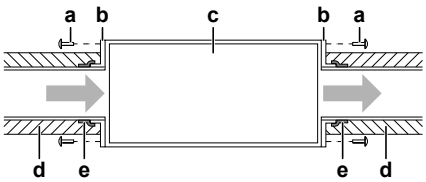

a Крепежный винт (в комплекте принадлежностей)
b Фланец (приобретается на месте)
c Главный блок
d Изоляционный материал (приобретается на месте)
e Алюминиевая лента (приобретается на месте)

- **Фильтр.** Не забудьте смонтировать воздушный фильтр в воздуховоде со стороны забора воздуха. Пользуйтесь воздушным фильтром с коэффициентом пылеулавливания ≥50% (по гравиметрическому методу). Если подсоединяется воздуховод, то фильтр, входящий в комплектацию, не используется.
- **Сторона выпуска воздуха.** Подсоедините воздуховод к фланцу подходящего внутреннего диаметра со стороны выброса воздуха.
- **Утечки воздуха.** Обмотайте алюминиевой лентой место соединения воздуховода с фланцем со стороны забора воздуха. Проследите за отсутствием утечек воздуха в любых других соединениях.
- **Изоляция.** Выполните изоляцию воздуховода во избежание образования конденсата. Используйте стекловату или полиэтиленовый пенопласт толщиной 25 мм.

5.1.3 Указания по прокладке дренажного трубопровода

Проследите за свободным отводом водяного конденсата. Для этого необходимо:

- Обеспечить соблюдение общих правил
- Подсоединить сливной трубопровод к внутреннему блоку
- Проверить, нет ли протечек

Общие правила

- **Длина трубопровода.** Сливной трубопровод должен быть как можно короче.
- **Размер трубок.** Размер дренажных трубок должен быть не меньше размера соединительного патрубка (виниловая трубка с внутренним диаметром 20 мм и внешним диаметром 26 мм).
- **Уклон.** Проследите за наклоном сливного трубопровода вниз (с градиентом не менее 1/100) во избежание образования воздушных пробок. Смонтируйте подвесные планки, как показано на иллюстрации.

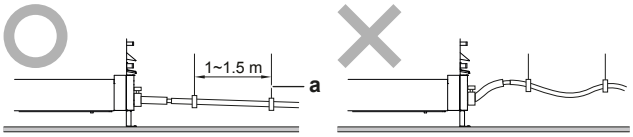

a Подвесная планка
O Допустимо
X Недопустимо

- **Конденсация.** Примите меры во избежание образования конденсата. Весь сливной трубопровод в здании необходимо заизолировать.

Порядок подсоединения сливного трубопровода к внутреннему блоку

ПРИМЕЧАНИЕ

Неправильное подсоединение сливного шланга чревато протечками и порчей имущества как по месту установки, так и поблизости.

1. Вставьте сливной шланг как можно глубже в патрубок сливного трубопровода.
2. Затяните металлический зажим так, чтобы головка винта была на расстоянии менее 4 мм от детали металлического зажима.
3. Проверьте, нет ли протечек (см. параграф «Проверка на протечки» на стр. 9).
4. Выполните изоляцию (сливного трубопровода).
5. Обернув металлический зажим и сливной шланг уплотнительной подушкой большого размера (= изолятор), закрепите ее кабельными стяжками.
6. Подсоедините сливной шланг к сливному трубопроводу.

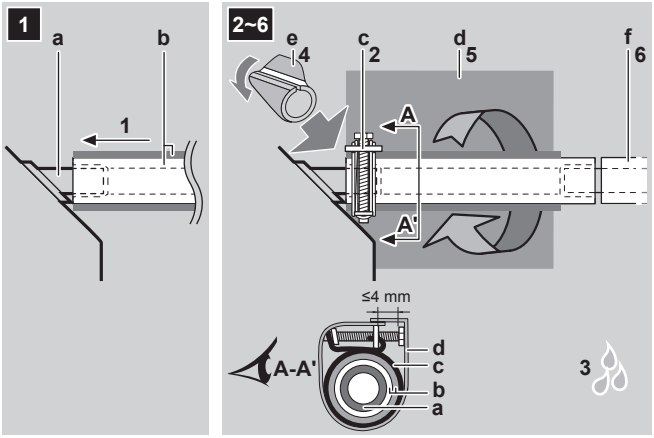

a Соединение сливного трубопровода (с блоком)
b Сливной шланг (входит в комплект принадлежностей)
c Металлический зажим (входит в комплект принадлежностей)
d Уплотнительная подушка большого размера (входит в комплект принадлежностей)
e Изолятор (сливного трубопровода) (входит в комплект принадлежностей)
f Сливной трубопровод (приобретается на месте)

ПРИМЕЧАНИЕ

- НЕ вынимайте заглушку из сливного трубопровода. Может произойти протечка воды.
- Сливное отверстие используется для слива воды только при отсутствии дренажного насоса или перед обслуживанием блока.
- Аккуратно вынимайте и вставляйте сливную заглушку. Излишнее усилие может повредить сливную горловину дренажного поддона.

Выньте заглушку.

- НЕ раскачивайте заглушку вверх-вниз.

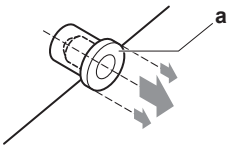

Вставьте заглушку.

- Установив заглушку, нажмите на нее крестовой отверткой.

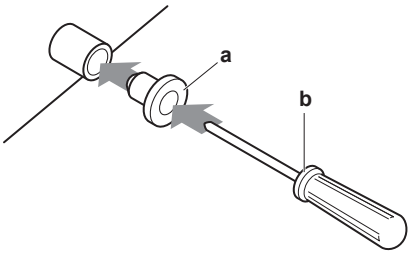

a Сливная пробка
b Крестовая отвертка

Проверка на протечки

Постепенно заливая примерно 1 литр воды в сливной поддон, проверьте его на протечку.

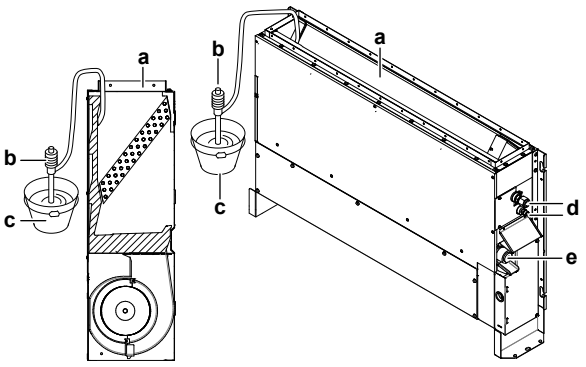

a Выброс воздуха
b Переносной насос
c Ведро
d Трубопровод хладагента
e Сливное отверстие

5.2 Соединение труб трубопровода хладагента

ОПАСНО! РИСК ОЖОГОВ

5.2.1 Соединение трубопровода хладагента с внутренним агрегатом

ПРЕДОСТЕРЕЖЕНИЕ

Охлаждающий трубопровод и его элементы монтируются в таком положении, в котором они не подвергаются воздействию вызывающих коррозию веществ, если только конструкционные элементы, содержащие хладагент, не изготовлены из коррозионно-стойких материалов или не защищены подходящим способом от коррозии.

ПРЕДУПРЕЖДЕНИЕ: ВОСПЛАМЕНЯЮЩИЙСЯ МАТЕРИАЛ

Залитый в блок хладагент R32 (если применяется именно он) умеренно горюч. Тип хладагента указывается в характеристиках наружного блока.

- **Длина трубопровода.** Трубопровод хладагента должен быть как можно короче.
- **Соединения с накидными гайками**. Трубопровод хладагента подсоединяется к блоку с помощью соединений с накидными гайками.
- **Изоляция**. Изоляция трубопровода хладагента внутреннего блока выполняется в следующем порядке:

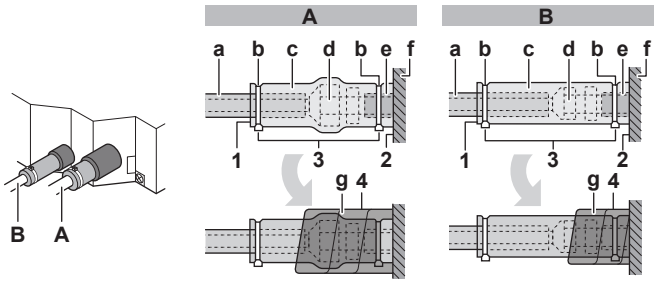

A Трубопровод газообразного хладагента
B Трубопровод жидкого хладагента

a Изоляционный материал (приобретается на месте)
b Кабельная стяжка (принадлежность)
c Изоляторы: большого размера (трубопровод газообразного хладагента), малого размера (трубопровод жидкого хладагента) (принадлежности)
d Накидная гайка (закреплена на блоке)
e Соединение трубопровода хладагента (с блоком)
f Блок

g Уплотнительные подушки: среднего размера 1 (трубопровод газообразного хладагента), среднего размера 2 (трубопровод жидкого хладагента) (принадлежности)

1 Заделайте швы в изоляционном материале.
2 Закрепите на основании блока.
3 Затяните кабельные стяжки на изоляционном материале.
4 Оберните уплотнительную подушку от основания блока до верха накидной гайки.

ПРИМЕЧАНИЕ

Проверьте, полностью ли заизолирован трубопровод хладагента. Любые открытые трубы подвержены образованию конденсата.

5.2.2 Проверка на утечки

ПРИМЕЧАНИЕ

НЕ превышайте максимальное рабочее давление блока (см. параметр PS High на паспортной табличке блока).

ПРИМЕЧАНИЕ

Обязательно используйте раствор для проведения пробы на образование пузырей, рекомендованный вашим поставщиком. Не используйте мыльный водяной раствор, который может вызвать растрескивание накидных гаек (в мыльном водяном растворе может содержаться соль, которая впитывает влагу, замерзающую при охлаждении трубопроводов) и привести к коррозии конических соединений (в мыльном водяном растворе может содержаться аммиак, который вызовет коррозионный эффект между латунной накидной гайкой и медным раструбом).

1 Заправьте систему азотом до давления не менее 200 кПа (2 бар). Для выявления незначительных утечек рекомендуется довести давление до 3000 кПа (30 бар).

2 Проверьте систему на герметичность, нанеся раствор для проведения пробы на образование пузырей на все трубные соединения.

3 Выпустите весь азот.

5.3 Подключение электропроводки

ОПАСНО! РИСК ПОРАЖЕНИЯ ЭЛЕКТРИЧЕСКИМ ТОКОМ

ПРЕДУПРЕЖДЕНИЕ

Для электропитания ОБЯЗАТЕЛЬНО используйте многожильные кабели.

ПРЕДУПРЕЖДЕНИЕ

Во избежание опасности замена поврежденного кабеля электропитания производится ТОЛЬКО изготовителем, сотрудником сервисной службы или иным квалифицированным специалистом.

5.3.1 Характеристики стандартных компонентов электропроводки

Элемент	Характеристики
Соединительный кабель (внутренний↔наружный блоки)	Минимальное сечение кабеля 2,5 мм² под напряжение 230 В
Кабель интерфейса пользователя	Экранированные виниловые шнуры с сечением от 0,75 до 1,25 мм² или кабели (2-жильные) Не более 500 м

5.3.2 Подключение электропроводки к внутреннему блоку

Важно, чтобы электропроводка питания и электропроводка управления были отделены друг от друга. Чтобы избежать электромагнитных помех, расстояние между ними должно ВСЕГДА составлять не менее 50 мм.

ПРИМЕЧАНИЕ

Обеспечьте раздельную прокладку линий электропитания и управления. Электропроводка управления и электропроводка питания могут пересекаться, но НЕ должны быть проложены параллельно.

1 Снимите сервисную крышку.

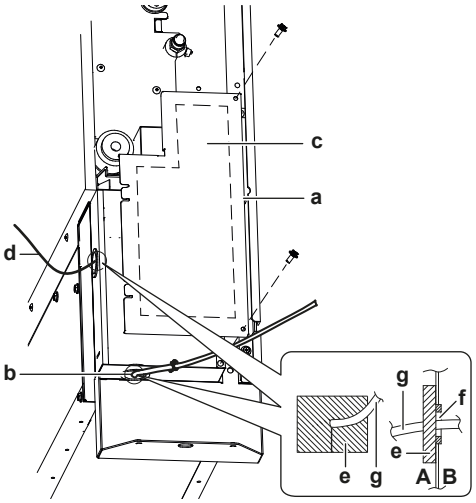

A Внешняя поверхность блока
B Внутренняя часть блока
a Крышка блока управления
b Подключение соединительного кабеля (с заземлением)
c Схема электропроводки
d Подсоединение проводки пользовательского интерфейса
e Уплотнительный материал (в комплекте принадлежностей)
f Отверстие для кабелей
g Площадь сечения

2 **Кабель пользовательского интерфейса**: Проложив кабель через монтажную раму, подсоедините его к клеммной колодке и закрепите кабельной стяжкой.

3 **Соединительный кабель** (внутренний↔наружный блоки): Проложив кабель через монтажную раму, подсоедините его к клеммной колодке (проследите за совпадением номеров с цифрами на наружном блоке и за подсоединением к «земле») и закрепите кабельной стяжкой.

4 Оберните кабели уплотнительным материалом (в комплекте принадлежностей) во избежание проникновения воды в блок. Плотно заделайте все зазоры во избежание проникновения в систему насекомых.

ПРЕДУПРЕЖДЕНИЕ

Примите адекватные меры по недопущению попадания в агрегат мелких животных. При контакте мелких животных с электрическими деталями возможны сбои в работе блока, задымление или возгорание.

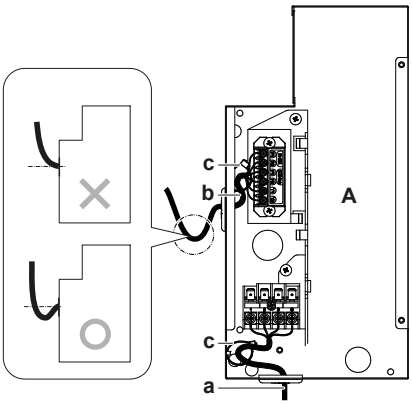

A Плата внутреннего блока (в сборе)
a Электропитание и заземление
b Проводка управления и пользовательского интерфейса
c Хомуты
X Недопустимо
O Допустимо

5 Установите крышку для техобслуживания на место.

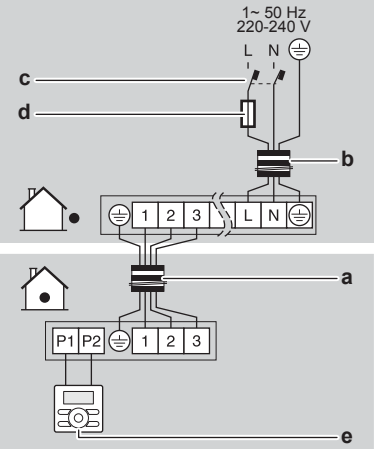

a Соединительный кабель
b Кабель электропитания
c Автоматический выключатель защиты от замыкания на землю
d Плавкий предохранитель
e Пользовательский интерфейс

6 Пусконаладка

ПРИМЕЧАНИЕ

НИКОГДА не эксплуатируйте блок без термисторов и/или датчиков/реле давления. Это может привести к возгоранию компрессора.

6.1 Предпусковые проверочные операции

После монтажа блока проверьте, прежде всего, следующее. После выполнения проверки по всем пунктам блок НЕОБХОДИМО закрыть, и ТОЛЬКО после этого на него можно подавать электропитание.

☐	Полностью изучены инструкции по монтажу как описано в **руководстве по применению для установщика**.
☐	Правильно ли смонтированы **внутренние блоки**.
☐	Если применяется беспроводной пользовательский интерфейс: Установлена ли **декоративная панель внутреннего блока** с инфракрасным приемным устройством.
☐	**Наружный агрегат** установлен правильно.
☐	НЕТ ли **потерянных фаз** или **перефазировки**.
☐	Система надлежащим образом **заземлена** а заземляющие клеммы надежно закреплены.
☐	**Предохранители** или иные предохранительные устройства устанавливаются по месту монтажа оборудования согласно указаниям, изложенным в этом документе. Замена их перемычками НЕ допускается.
☐	**Напряжение питания** соответствует значению, указанному на имеющейся на блоке идентификационной табличке.
☐	В распределительной коробке НЕТ **неплотных соединений** или поврежденных электрических компонентов.
☐	В норме ли **сопротивление изоляции** компрессора.
☐	Внутри комнатного и наружного блоков НЕТ **поврежденных компонентов** и **сжатых труб**.
☐	НЕТ **утечек хладагента**.
☐	Установлены трубы надлежащего размера, и сами **трубопроводы** правильно изолированы.
☐	**Запорные вентили** наружного агрегата (для газа и жидкости) полностью открыты.

6.2 Порядок выполнения пробного запуска

Изложенный здесь порядок относится только к пользовательскому интерфейсу BRC1E52 или BRC1E53. Если используется любой другой пользовательский интерфейс, см. руководство по его установке.

ПРИМЕЧАНИЕ

Прерывать пробный запуск нельзя.

ИНФОРМАЦИЯ

Подсветка. Пользовательский интерфейс можно включать и выключать без подсветки. Любое другое действие выполняется с включенной подсветкой. После нажатия любой кнопки подсветка будет работать примерно 30 секунд.

1 Выполните подготовительные действия.

№	Действие
1	Откройте запорные клапаны трубопроводов жидкого (A) и газообразного (B) хладагента, сняв со штока крышку и повернув шток торцевым гаечным ключом против часовой стрелки до упора. 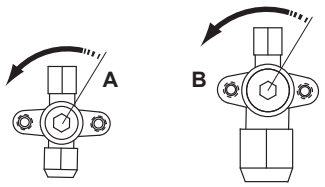

№	Действие
2	Во избежание поражения током закройте сервисную крышку.
3	Для защиты компрессора обязательно включите питание не менее чем за 6 часов до начала операции.
4	С пользовательского интерфейса переведите блок в режим работы на охлаждение.

2 Пробный запуск

№	Действие	Результат
1	Откройте главное меню.	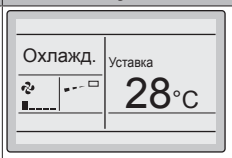
2	Нажмите, как минимум, на 4 секунды. 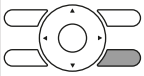	Откроется меню Меню наладчика.
3	Выберите пункт Тест. 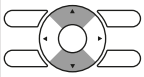	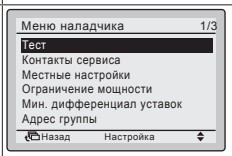
4	Нажмите. 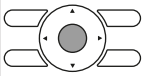	Из главного меню откроется окно Тест. 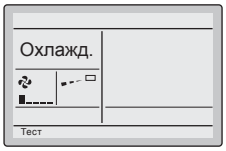
5	Нажмите не позже, чем через 10 секунд. 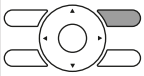	Начнется пробный запуск.

3 Проверьте состояние операции в течение 3 минут.

4 Остановите пробный запуск.

№	Действие	Результат
1	Нажмите, как минимум, на 4 секунды. 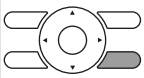	Откроется меню Меню наладчика.
2	Выберите пункт Тест. 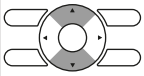	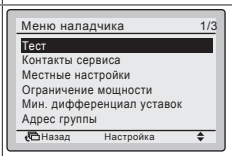
3	Нажмите. 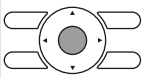	Блок вернется в обычный рабочий режим, а на экране откроется главное меню.

ПРИМЕЧАНИЕ

Мигание рабочего индикатора при вращающемся вентиляторе внутреннего блока может сигнализировать об утечке хладагента. В таком случае немедленно проветрите помещение и обратитесь к продавцу оборудования.[1]

6.3 Коды сбоя при выполнении пробного запуска

Если наружный блок смонтирован НЕВЕРНО, то на экране пользовательского интерфейса могут высвечиваться следующие коды сбоя:

Код сбоя	Возможная причина
Индикации нет (заданная температура не отображается)	▪ Разъединение или ошибка в подсоединении проводки (между источником электропитания и наружным блоком, между наружным и внутренними блоками, между внутренним блоком и пользовательским интерфейсом). ▪ Перегорел предохранитель на плате наружного или внутреннего блока.
A0	▪ Обнаружена утечка хладагента.[1]
CH	▪ Неисправность датчика утечки хладагента.[1]
E3, E4 или L8	▪ Перекрыты запорные клапаны. ▪ Закупорен воздухозаборник или выброс воздуха.
E7	Обрыв фазы в трехфазном источнике электропитания. **Внимание!** В таком случае работа оборудования невозможна. Отключив электропитание, тщательно проверьте проводку и поменяйте местами два из трех электрических проводов.
L4	Закупорен воздухозаборник или выброс воздуха.
U0	Перекрыты запорные клапаны.
U2	▪ Имеет место асимметрия напряжений. ▪ Обрыв фазы в трехфазном источнике электропитания. **Внимание!** В таком случае работа оборудования невозможна. Отключив электропитание, тщательно проверьте проводку и поменяйте местами два из трех электрических проводов.
U4 или UF	Межблочное ответвление проводки проложено неверно.
UA	Наружный и внутренний блоки несовместимы.

(1) Относится только к блокам, в которых применяется хладагент R32. Тип хладагента указывается в характеристиках наружного блока.

7 Утилизация

ПРИМЕЧАНИЕ

НЕ пытайтесь демонтировать систему самостоятельно: демонтаж системы, удаление холодильного агента, масла и других компонентов ДОЛЖНЫ проводиться в соответствии с действующим законодательством. Блоки НЕОБХОДИМО сдавать на специальную перерабатывающую станцию для утилизации, переработки и вторичного использования.

8 Технические данные

Подборка самых свежих технических данных размещена на региональном веб-сайте Daikin (в открытом доступе). **Полные** технические данные в самой свежей редакции доступны через корпоративную сеть Daikin (требуется авторизация).

8.1 Схема электропроводки

Унифицированные обозначения на электрической схеме

Применяемые детали и нумерацию см. в электрических схемах блоков. Детали нумеруются арабскими цифрами в порядке по возрастанию, каждая деталь представлена в приведенном ниже обзоре символом "*" в номере детали.

:	АВТОМАТ ЗАЩИТЫ	:	ЗАЗЕМЛЕНИЕ
:	СОЕДИНЕНИЕ	:	ЗАЗЕМЛЕНИЕ (ПОД ВИНТ)
:	РАЗЪЕМ	:	ВЫПРЯМИТЕЛЬ
:	ЗАЗЕМЛЕНИЕ	:	РЕЛЕЙНЫЙ РАЗЪЕМ
:	ЭЛЕКТРОПРОВОДКА ПО МЕСТУ УСТАНОВКИ	:	КОРОТКОЗАМЫКАЮЩИЙСЯ РАЗЪЕМ
:	ПЛАВКИЙ ПРЕДОХРАНИТЕЛЬ	:	КЛЕММА
INDOOR :	ВНУТРЕННИЙ БЛОК	:	КЛЕММНАЯ КОЛОДКА
OUTDOOR :	НАРУЖНЫЙ БЛОК	:	ЗАЖИМ ДЛЯ ПРОВОДОВ

BLK	ЧЕРНЫЙ	GRN	ЗЕЛЁНЫЙ	PNK	РОЗОВЫЙ	WHT	БЕЛЫЙ
BLU	СИНИЙ	GRY	СЕРЫЙ	PRP, PPL	ФИОЛЕТОВЫЙ	YLW	ЖЁЛТЫЙ
BRN	КОРИЧНЕВЫЙ	ORG	ОРАНЖЕВЫЙ	RED	КРАСНЫЙ		

A*P	:	ПЕЧАТНАЯ ПЛАТА	PS	:	ИМПУЛЬСНЫЙ ИСТОЧНИК ПИТАНИЯ
BS*	:	КНОПКА ВКЛЮЧЕНИЯ/ВЫКЛЮЧЕНИЯ, РАБОЧИЙ ВЫКЛЮЧАТЕЛЬ	PTC*	:	ТЕРМИСТОР ПТК
BZ, H*O	:	ЗВУКОВОЙ СИГНАЛ	Q*	:	БИПОЛЯРНЫЙ ТРАНЗИСТОР С ИЗОЛИРОВАННЫМ ЗАТВОРОМ (БТИЗ)
C*	:	КОНДЕНСАТОР	Q*DI	:	АВТОМАТИЧЕСКИЙ ВЫКЛЮЧАТЕЛЬ ЗАЩИТЫ ОТ ЗАМЫКАНИЯ НА ЗЕМЛЮ
AC*, CN*, E*, HA*, HE*, HL*, HN*, HR*, MR*_A, MR*_B, S*, U, V, W, X*A, K*R_*	:	СОЕДИНЕНИЕ, РАЗЪЕМ	Q*L	:	ЗАЩИТА ОТ ПЕРЕГРУЗКИ
			Q*M	:	ТЕРМОРЕЛЕ
D*, V*D	:	ДИОД	R*	:	РЕЗИСТОР
DB*	:	ДИОДНЫЙ МОСТ	R*T	:	ТЕРМИСТОР
DS*	:	ДВУХРЯДНЫЙ ПЕРЕКЛЮЧАТЕЛЬ	RC	:	ПРИЕМНИК
E*H	:	НАГРЕВАТЕЛЬ	S*C	:	ОГРАНИЧИТЕЛЬНЫЙ ВЫКЛЮЧАТЕЛЬ
F*U, FU* (ХАРАКТЕРИСТИКИ СМ. НА ПЛАТЕ ВНУТРИ БЛОКА)	:	ПЛАВКИЙ ПРЕДОХРАНИТЕЛЬ	S*L	:	ПОПЛАВКОВЫЙ ВЫКЛЮЧАТЕЛЬ
			S*NPH	:	ДАТЧИК ДАВЛЕНИЯ (ВЫСОКОГО)
FG*	:	РАЗЪЕМ (ЗАЗЕМЛЕНИЕ РАМЫ)	S*NPL	:	ДАТЧИК ДАВЛЕНИЯ (НИЗКОГО)
H*	:	ЖГУТ ПРОВОДКИ	S*PH, HPS*	:	РЕЛЕ ДАВЛЕНИЯ (ВЫСОКОГО)
H*P, LED*, V*L	:	КОНТРОЛЬНАЯ ЛАМПА, СВЕТОДИОД	S*PL	:	РЕЛЕ ДАВЛЕНИЯ (НИЗКОГО)
HAP	:	СВЕТОДИОД (ИНДИКАТОР – ЗЕЛЕНЫЙ)	S*T	:	ТЕРМОСТАТ
HIGH VOLTAGE	:	ВЫСОКОЕ НАПРЯЖЕНИЕ	S*RH	:	ДАТЧИК ВЛАЖНОСТИ
IES	:	ДАТЧИК «ИНТЕЛЛЕКТУАЛЬНЫЙ ГЛАЗ»	S*W, SW*	:	РАБОЧИЙ ВЫКЛЮЧАТЕЛЬ
IPM*	:	ИНТЕЛЛЕКТУАЛЬНЫЙ БЛОК ПИТАНИЯ	SA*, F1S	:	ИМПУЛЬСНЫЙ РАЗРЯДНИК
K*R, KCR, KFR, KHuR, K*M	:	МАГНИТНОЕ РЕЛЕ	SR*, WLU	:	ПРИЕМНИК СИГНАЛОВ
L	:	ФАЗА	SS*	:	СЕЛЕКТОРНЫЙ ПЕРЕКЛЮЧАТЕЛЬ
L*	:	ЗМЕЕВИК	SHEET METAL	:	ФИКСИРОВАННАЯ ПЛАСТИНА КЛЕММНОЙ КОЛОДКИ
L*R	:	РЕАКТОР	T*R	:	ТРАНСФОРМАТОР
M*	:	ШАГОВЫЙ ЭЛЕКТРОДВИГАТЕЛЬ	TC, TRC	:	ПЕРЕДАТЧИК
M*C	:	ЭЛЕКТРОДВИГАТЕЛЬ КОМПРЕССОРА	V*, R*V	:	ВАРИСТОР
M*F	:	ЭЛЕКТРОДВИГАТЕЛЬ ВЕНТИЛЯТОРА	V*R	:	ДИОДНЫЙ МОСТ
M*P	:	ЭЛЕКТРОДВИГАТЕЛЬ ДРЕНАЖНОГО НАСОСА	WRC	:	БЕСПРОВОДНОЙ ПУЛЬТ ДИСТАНЦИОННОГО УПРАВЛЕНИЯ
M*S	:	ЭЛЕКТРОДВИГАТЕЛЬ ПЕРЕМЕЩЕНИЯ ЗАСЛОНОК	X*	:	КЛЕММА
MR*, MRCW*, MRM*, MRN*	:	МАГНИТНОЕ РЕЛЕ	X*M	:	КЛЕММНАЯ КОЛОДКА (БЛОК)
N	:	НЕЙТРАЛЬ	Y*E	:	КАТУШКА ЭЛЕКТРОННОГО РАСШИРИТЕЛЬНОГО КЛАПАНА
n=*, N=*	:	КОЛИЧЕСТВО ПРОХОДОВ ЧЕРЕЗ ФЕРРИТОВЫЙ СЕРДЕЧНИК	Y*R, Y*S	:	КАТУШКА РЕВЕРСИВНОГО ЭЛЕКТРОМАГНИТНОГО КЛАПАНА
PAM	:	АМПЛИТУДНО-ИМПУЛЬСНАЯ МОДУЛЯЦИЯ			
PCB*	:	ПЕЧАТНАЯ ПЛАТА	Z*C	:	ФЕРРИТОВЫЙ СЕРДЕЧНИК
PM*	:	БЛОК ПИТАНИЯ	ZF, Z*F	:	ФИЛЬТР ДЛЯ ПОДАВЛЕНИЯ ПОМЕХ

Copyright 2017 Daikin

DAIKIN INDUSTRIES CZECH REPUBLIC s.r.o.
U Nové Hospody 1/1155, 301 00 Plzeň Skvrňany, Czech Republic

DAIKIN EUROPE N.V.
Zandvoordestraat 300, B-8400 Oostende, Belgium

4P456958-1D 2018.11