DAIKIN

DAIKIN ROOM AIR CONDITIONER

INSTALLATION MANUAL

R410A Split Series

INVERTER

Installation manual
Installationsanleitung
Manuel d'installation
Installatiehandleiding
Manual de instalación
Manuale di installazione
Εγχειρίδιο εγκατάστασης
Manual de instalação
Руководство по монтажу
Montaj kılavuzları

English
Deutsch
Français
Nederlands
Español
Italiano
Ελληνικά
Portugues
Русский
Türkçe

MODELS

FVXG25K2V1B
FVXG35K2V1B
FVXG50K2V1B

Меры предосторожности

- Описанные в данном документе меры предосторожности делятся на два типа: ПРЕДУПРЕЖДЕНИЕ и ПРЕДОСТЕРЕЖЕНИЕ. Оба они содержат важную информацию, относящуюся к безопасности. Обязательно соблюдайте все без исключения меры предосторожности.
- Смысловое значение ПРЕДУПРЕЖДЕНИЙ и ПРЕДОСТЕРЕЖЕНИЙ.

⚠ **ПРЕДУПРЕЖДЕНИЕ ...Несоблюдение любого из ПРЕДУПРЕЖДЕНИЕ может привести к таким серьезным последствиям, как серьезные травмы или гибель людей.**

⚠ **ПРЕДОСТЕРЕЖЕНИЕ ...Несоблюдение какого-либо из ПРЕДОСТЕРЕЖЕНИЕ может привести к серьезным последствиям в некоторых случаях.**

- Приведенные в данном руководстве предупредительные знаки имеют следующие смысловые значения:

Внимательно соблюдайте инструкции.	Проверьте наличие заземления.	Запрет доступа.

- По окончании установки проведите опытную эксплуатацию для проверки на наличие неисправностей и объясните заказчику, как эксплуатировать кондиционер и осуществлять уход за ним согласно руководству по эксплуатации.

⚠ ПРЕДУПРЕЖДЕНИЕ

- Для выполнения монтажных работ обращайтесь к своему дилеру или к квалифицированному персоналу.
  Не пытайтесь устанавливать кондиционер самостоятельно. Ненадлежащая установка может привести к протеканиям воды, поражению электрическим током или возгоранию.
- Устанавливайте кондиционер в соответствии с инструкциями, изложенными в данном руководстве по монтажу.
  Ненадлежащая установка может привести к протеканиям воды, поражению электрическим током или возгоранию.
- Следите за тем, чтобы для монтажных работ использовались только указанные принадлежности и детали.
  Несоблюдение правил использования указанных компонентов может привести к падению блока, утечке воды, поражению электрическим током или возгоранию.
- Устанавливайте кондиционер на достаточно прочном основании, способном выдержать вес блока.
  Недостаточно прочное основание может явиться причиной падения блока и причинения травмы.
- Электрические работы должны выполняться в соответствии с местными и национальными правилами и инструкциями данного руководства по монтажу. Обязательно используйте только специально предназначенную для этого цепь питания.
  Недостаточная мощность силовой цепи и ненадлежащее качество выполнения работ могут привести к поражению электрическим током или возгоранию.
- Используйте кабель соответствующей длины.
  Не используйте параллельные провода или удлинитель, так как это может привести к перегреву, поражению электрическим током или возгоранию.
- Убедитесь в том, что вся электропроводка закреплена, используются отвечающие техническим требованиям провода и отсутствуют натяжения клемм или проводов.
  Неправильное соединение или закрепление проводки может привести к чрезмерному тепловыделению или возгоранию.
- При подключении источника питания и выполнения электрической проводки между комнатным и наружным блоками располагайте провода таким образом, чтобы можно было надежно закрепить крышку блока управления.
  Неправильная установка крышки блока управления может привести к поражению электрически током, пожару или перегреву клемм.
- Если во время монтажа возникла утечка газообразного хладагента, немедленно проветрите место выполнения работ.
  При контакте хладагента с пламенем может образоваться ядовитый газ.
- По окончании монтажных работ проверьте наличие утечек газообразного хладагента.
  Ядовитый газ может образоваться в том случае, если газообразный хладагент, выпущенный в помещение в результате утечки, вступит в контакт с таким источником пламени, как печь, плита или открытый нагреватель вентилятора.
- При установке или перемещении кондиционера обязательно спустите воздух из контура хладагента и используйте только указанный хладагент (R410A).
  Присутствие воздуха или инородных веществ в контуре хладагента вызывает аномальное повышение давления, что может привести к повреждению оборудования и даже получению травмы.
- Во время монтажа надежно закрепите трубопровод с хладагентом перед тем, как включить компрессор.
  Если трубопровод для хладагента не подсоединен и запорный клапан во время работы компрессора открыт, внутрь будет засосан воздух, что вызовет аномальное повышение давления холодильного цикла и может привести к повреждению оборудования и даже получению травмы.
- Во время откачки остановите компрессор перед снятием трубопровода с хладагентом.
  Если компрессор по прежнему работает и запорный клапан во время откачки открыт, во время снятия трубопровода с хладагентом внутрь будет засосан воздух, что вызовет аномальное повышение давления в холодильном цикле, и может привести к повреждению оборудования и даже получению травмы.
- Обязательно заземлите кондиционер.
  Не используйте в качестве заземления коммунальный трубопровод, молниеотвод или телефонный заземлитель. Плохое заземление может привести к поражению электрическим током.
- Обязательно установите прерыватель утечки на землю.
  Отсутствие прерывателя утечки на землю может явиться причиной поражения электрическим током или возгорания.

⚠ ПРЕДОСТЕРЕЖЕНИЕ

- Не устанавливайте кондиционер в любом месте, где существует опасность утечки горючего газа.
  В случае утечки, скопление газа вблизи кондиционера может привести к воспламенению.
- В рамках соблюдения инструкций, содержащихся в данном руководстве по монтажу, устанавливайте дренажный трубопровод с тем, чтобы обеспечить надлежащий дренаж, и изолируйте трубопровод с целью предотвращения конденсации влаги.
  Нарушение инструкций в отношении дренажного трубопровода может привести к утечкам воды внутри помещения и повреждению имущества.
- Затяните гайку раструба в соответствии с указанным способом, например с помощью динамометрического гаечного ключа.
  Если гайка раструба будет затянута слишком туго, после длительного использования она может треснуть, что приведет к утечке хладагента.

Принадлежности

Внутренний блок Ⓐ – Ⓚ

Ⓐ Монтажная пластина	1	Ⓔ Беспроводный пульт дистанционного управления	1	Ⓙ Руководство по эксплуатации	1
Ⓑ Апатит-титановый фотокаталитический фильтр очистки воздуха	2	Ⓕ Держатель пульта дистанционного управления	1	Ⓚ Руководство по монтажу	1
Ⓒ Дренажный шланг	1	Ⓖ Сухая батарейка размера AAA. LR03 (щелочная)	2		
Ⓓ Изоляционный лист (1)	2	Ⓗ Изоляционный лист (2)	1		

Выбор места монтажа

• Перед принятием решения о месте монтажа получите согласие пользователя.

1. Внутренний блок

• Внутренний блок следует устанавливать в месте, где:
1) соблюдаются ограничения по монтажу, указанные на рисунках по монтажу внутреннего блока,
2) обеспечивается беспрепятственная подача воздуха из воздухозаборного и воздуховыпускного отверстия,
3) блок не попадает под воздействие прямых солнечных лучей,
4) блок удален от источника тепла или пара,
5) отсутствует источник испарений машинного масла (такие испарения могут сократить срок службы внутреннего блока),
6) в помещении циркулирует прохладный (теплый) воздух,
7) блок удален от люминесцентных ламп с электронным зажиганием (инверторного типа или с быстрым запуском), поскольку их воздействие может неблагоприятно сказаться на дальности действия пульта дистанционного управления,
8) блок находится на удалении не менее 1м от телевизора или радиоприемника (блок может создавать помехи изображению или звуку),
9) не установлено оборудование для прачечной,
10) находится стена, которая сможет выдержать вес внутреннего блока.

2. Беспроводный пульт дистанционного управления

• Если в помещении имеются люминесцентные лампы, включите все и определите позицию (в радиусе 7м), на которой обеспечивается надлежащий прием сигналов пульта дистанционного управления внутренним блоком.

Указания по монтажу

1. Снятие и установка передней панели

- **Метод снятия**

1) Переместите фиксаторы передней панели вниз на обеих сторонах и откройте переднюю панель.

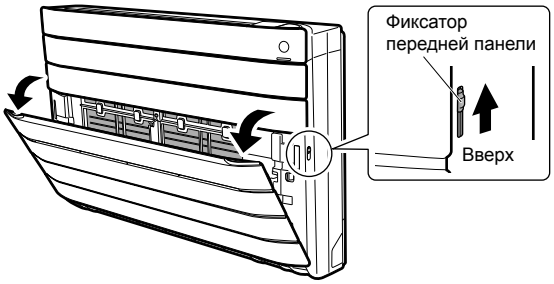

2) Снимите веревки с крючков на обеих сторонах передней панели.
3) Поднимите переднюю панель для ее снятия.

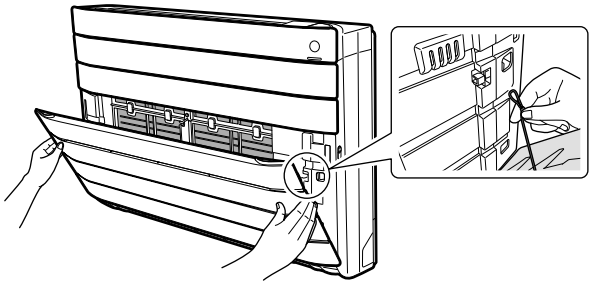

- **Метод установки**

1) Наденьте нижнюю часть передней панели на крючки (3 точки).
2) Наденьте веревки на крючки на обеих сторонах и закройте переднюю панель.

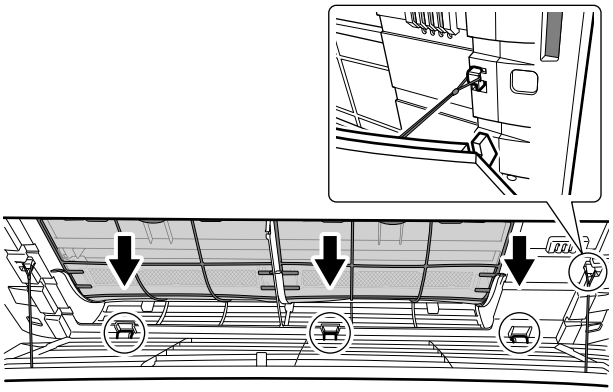

3) Переместите фиксаторы передней панели вниз на обеих сторонах и закрепите переднюю панель.

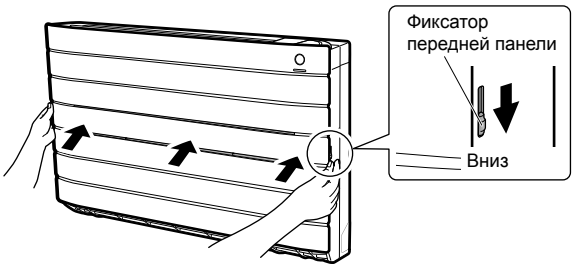

2. Снятие и установка воздушных фильтров

- **Метод снятия**
  1) Откройте переднюю панель.
  2) Снимите оба воздушных фильтра (верхние).
  3) Снимите оба воздушных фильтра (нижние).

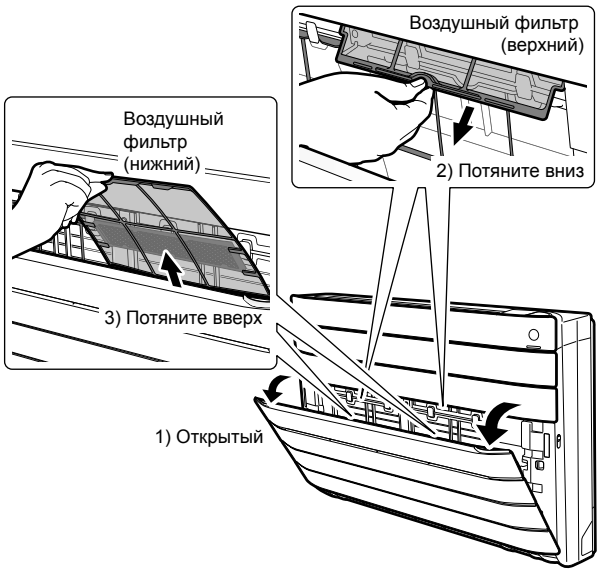

- **Метод установки**
  Выполните монтаж в обратном порядке, установив сначала воздушные фильтры (нижние), затем воздушные фильтры (верхние).

3. Снятие и установка передней решетки

- **Метод снятия**
  1) Снимите переднюю панель и воздушные фильтры.
  2) Снимите крепежные винты передней решетки (5 шт.).

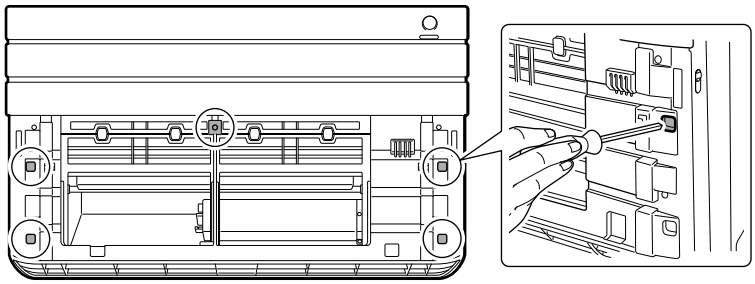

  3) Потяните переднюю решетку для ее снятия.

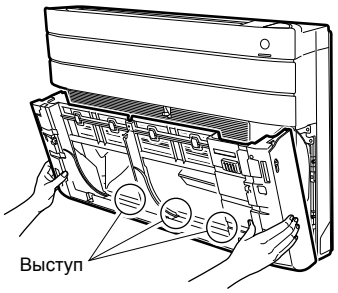

- **Метод установки**
  Наденьте нижнюю часть передней решетки на крючки, затем установите переднюю решетку. Затяните крепежные винты (5 шт.).

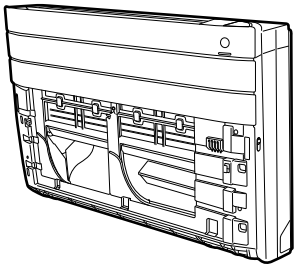

Русский

⚠ ПРЕДОСТЕРЕЖЕНИЕ

- Установите переднюю решетку таким образом, чтобы на месте стыка решетки с кондиционером не было зазора.

Указания по монтажу

4. Способ задания различных адресов

При установке двух внутренних блоков в одной комнате, два беспроводных пульта дистанционного управления могут быть установлены для различных адресов.

1) Снимите переднюю панель, воздушные фильтры и переднюю решетку.
2) Снимите винт сервисной крышки (1 шт.), затем снимите сервисную крышку.
3) Снимите жгут для соединения двигателя вентилятора и для соединения обмотки клапана двигателя.
4) Снимите 3 винта, затем выньте клеммную коробку и блок электропроводки.

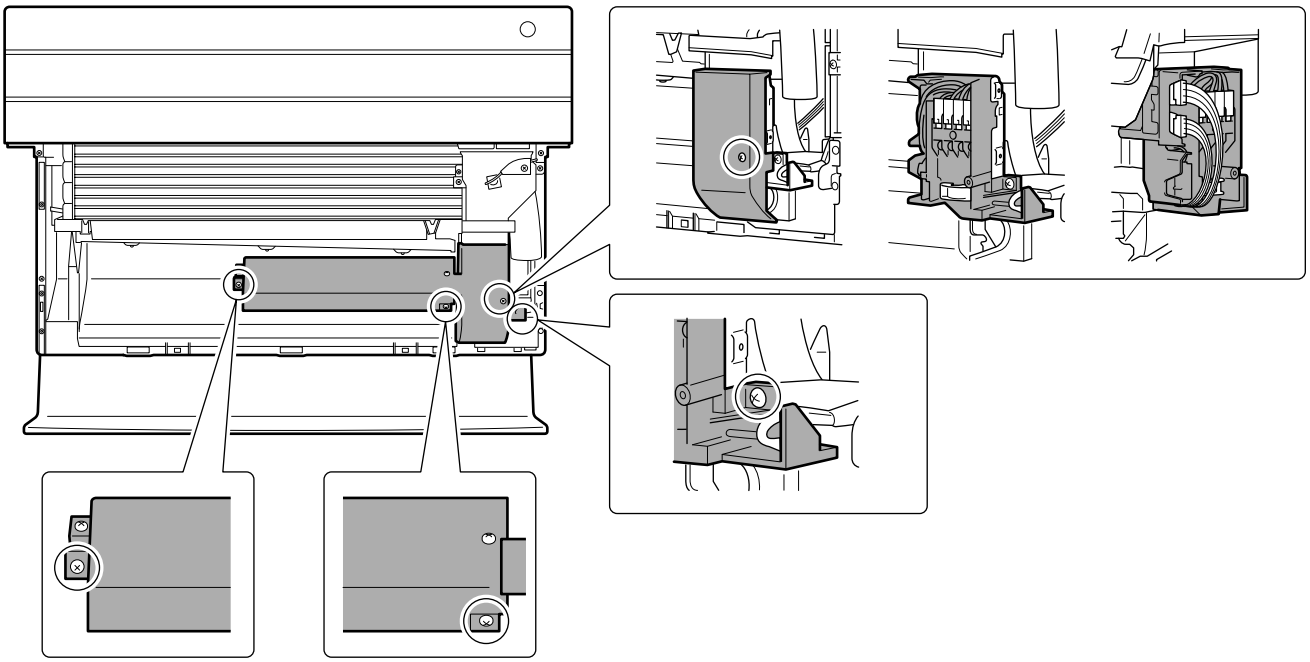

5) Установите DIP-переключатель (SW2-1) блока электропроводки в положение “ON”.
6) Разрежьте адресную перемычку в пульте дистанционного управления.

[DIP-переключатель]

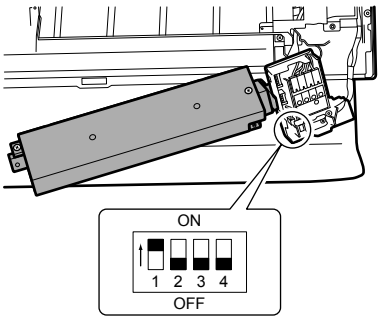

[Пульт дистанционного управления]

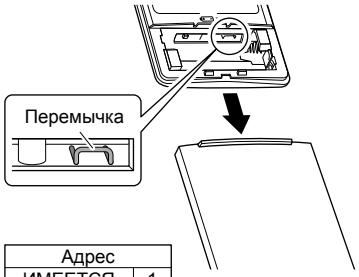

Адрес	
ИМЕЕТСЯ	1
РАЗРЕЗАТЬ	2

5. При подключении к системе ручного управления

1) Выньте клеммную коробку и блок электропроводки, затем откройте крышку блока электропроводки.
2) Снимите 2 винта и откройте крышку блока электропроводки.

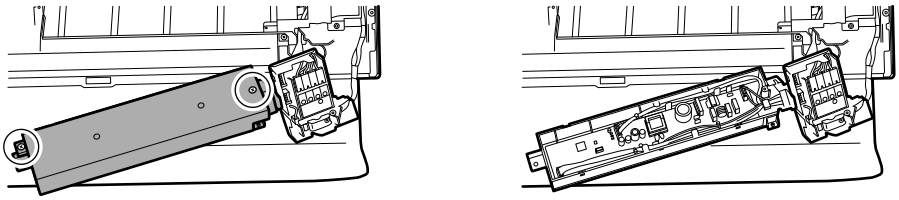

3) Присоедините соединительный шнур к разъему S21 и протяните жгут через участок с канавкой, показанный на рисунке.

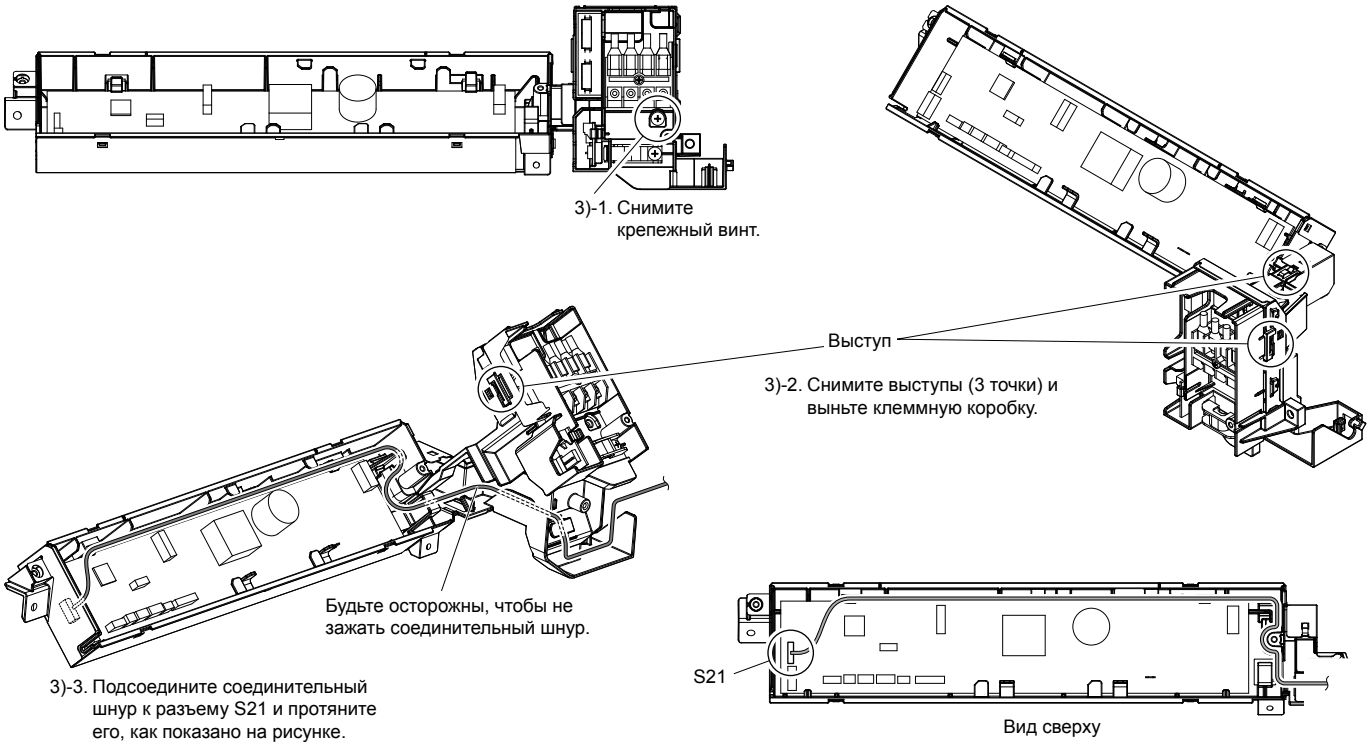

4) Протяните жгут, как показано на рисунке, и закрутите крепежный винт на место.

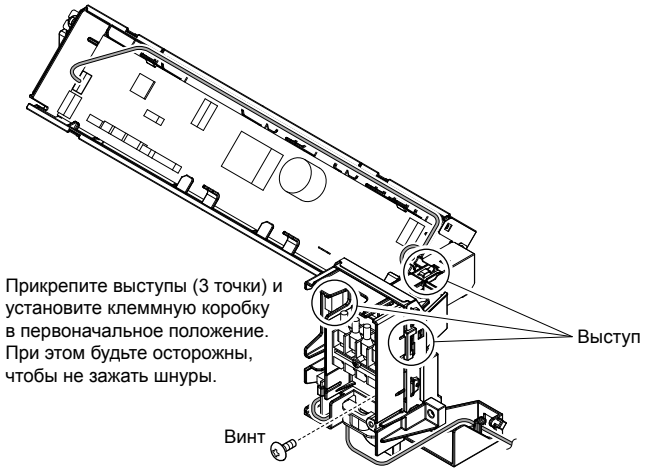

5) Установите на место крышку узла электропроводки.

Русский

Схема монтажа внутреннего блока

- Внутренний блок нельзя устанавливать в местах, где он может соприкасаться с полом.
- На рисунке ниже показаны две схемы монтажа, которые относятся к стандартным требованиям монтажа внутреннего блока.
- При установке внутреннего блока убедитесь в том, что стена способна выдержать вес блока с использованием любой схемы монтажа.

Наружный монтаж	Наполовину скрытый монтаж
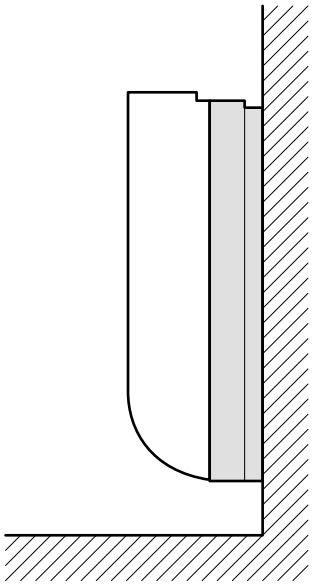	• Для получения информации о наполовину скрытом монтаже смотрите стр. 20 и 21. 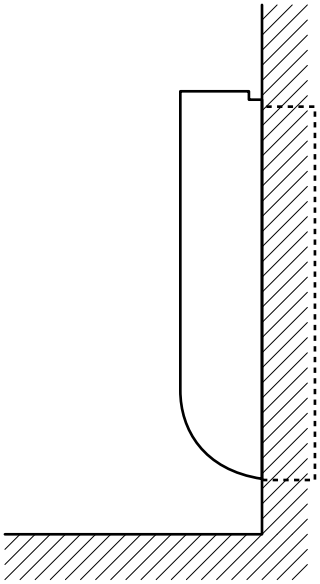

⚠ ПРЕДОСТЕРЕЖЕНИЕ

- Вплотную прикрепите блок к стене, чтобы между блоком и стеной не было зазора.

Рисунки по монтажу внутреннего блока

- Устанавливать внутренний блок необходимо в соответствии с нижеприведенными инструкциями по монтажу для любой из схем монтажа.

Устанавливайте внутренний блок в местах, где над блоком отсутствуют какие-либо предметы, препятствующие его работе.
Эти предметы могут нарушить распределение воздушного потока, вследствие чего необходимый эффект охлаждения или обогрева не будет достигнут.

Ⓐ Монтажная пластина

Винты
(приобретаются по месту: M4 × 25L)

не менее
50мм от стен

не менее
150мм от стен

70–120мм от пола

При несоблюдении данных ограничений по монтажу распределение температуры в помещении может быть нарушено.

Воздушные фильтры (верхние)

Воздушные фильтры (нижние)

Ⓑ Апатит-титановый фотокаталитический фильтр очистки воздуха (2)

Каркас фильтра

Апатит-титановый фотокаталигический фильгр очистки воздуха

Лапка

Выступ

Воздушный фильтр

Ⓔ Беспроводный пульт дистанционного управления

Перед привинчиванием держателя пульта дистанционного управления к стене убедитесь в нормальном приеме сигналов управления внутренним блоком.

Ⓕ Держатель пульта дистанционного управления

Крепежные винты для держателя пульта дистанционного управления
(приобретаются по месту: M3 × 20L)

Русский

Монтаж внутреннего блока

Наружный монтаж

1. Установка монтажной пластины

- Выберите место монтажа, принимая во внимание справочный материал на страницах 2, 7 и 8.
- Перед выбором места монтажа получите согласие пользователя.
- Монтажную пластину следует устанавливать на стене, способной выдержать вес внутреннего блока.
  1) Временно закрепите монтажную пластину к стене, обеспечьте полное выравнивание панели по горизонтали и отметьте на стене точки сверления.
  2) Закрепите монтажную пластину на стене с помощью винтов в 10 местах. (приобретаются по месту: M4 × 25L)

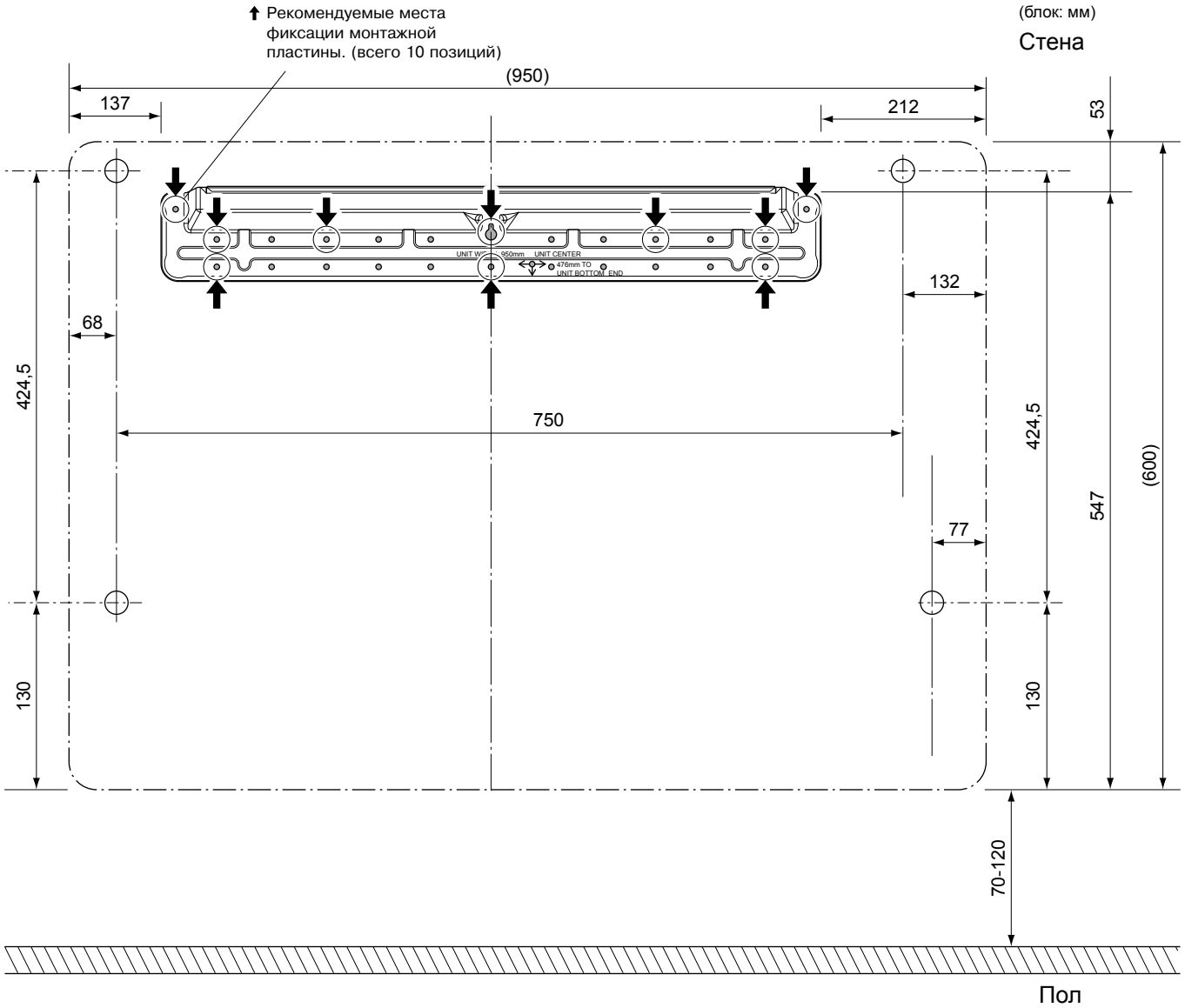

2. Трубопровод хладагента

- Сделайте отверстие в трубопроводе с хладагентом в соответствии с параметрами, которые показаны на рисунке.
- Месторасположение отверстия зависит от того, какая из сторон трубопровода выводится наружу.
- Оставьте свободное пространство вокруг трубы, чтобы легко осуществить ее соединение с внутренним блоком.
- Обеспечьте необходимую длину трубопровода с хладагентом от расчетной точки, как показано на рисунке.

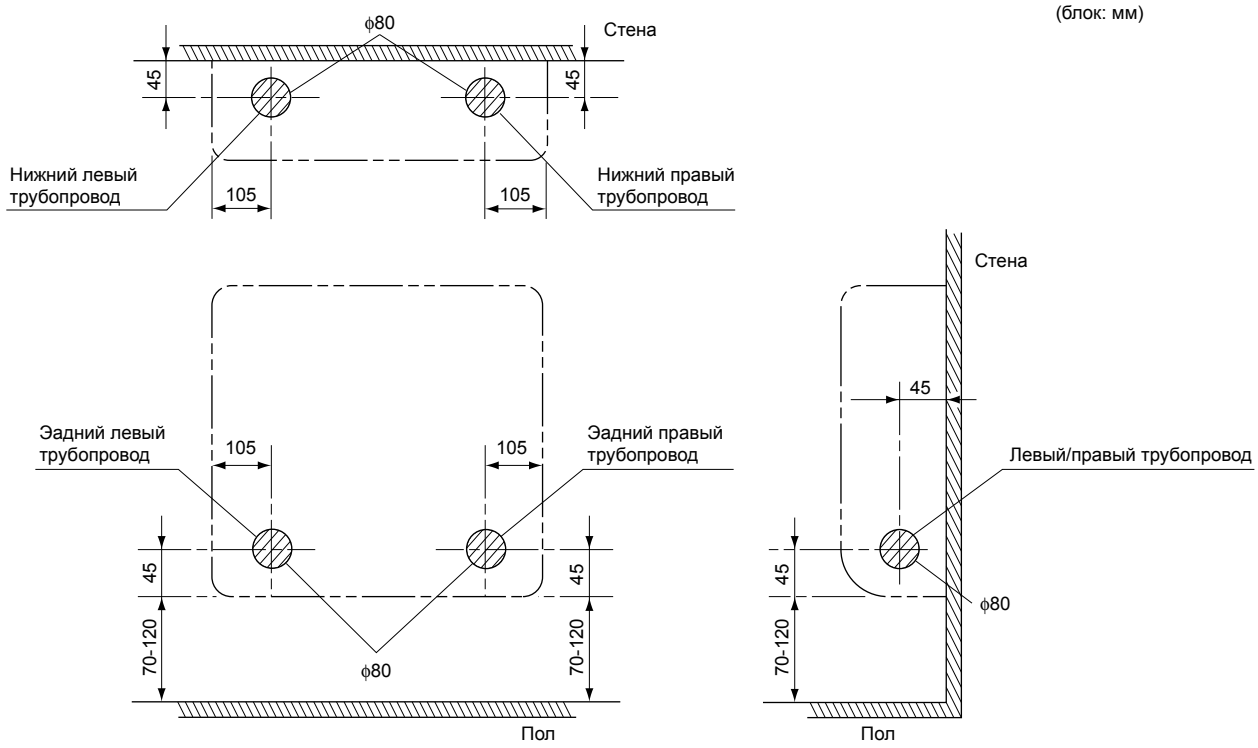

3. Монтаж замоноличенной в стену трубы

- Для стен, содержащих металлический каркас или металлическую панель, необходимо использовать замоноличенную в стену трубу и закрывать сквозное отверстие в стене крышкой для предотвращения возможного нагрева, поражения электрическим током или возникновения пожара.
- Возникающие около трубы зазоры необходимо заделывать уплотнительным материалом для предотвращения утечки воды.
  1) Высверлите в стене сквозное отверстие диаметром 80мм с наклоном вниз наружу.
  2) Введите в отверстие встраиваемую в стену трубу.
  3) Закройте проделанное в стене отверстие для трубы крышкой.
  4) После прокладки трубопровода хладагента, проводки и монтажа дренажного трубопровода заделайте зазоры вблизи труб герметиком.

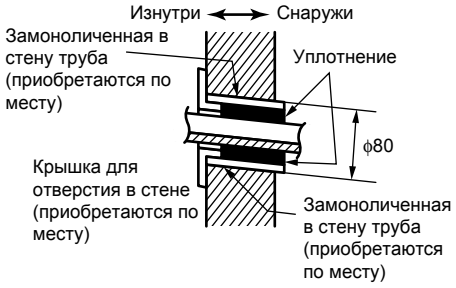

Русский

Монтаж внутреннего блока

4. Придание формы трубопроводу с хладагентом

- Придайте форму трубопроводу с хладагентом в соответствии с ограничениями, показанными на рисунке.
- Защищайте открытый конец трубы от попадания пыли и влаги.

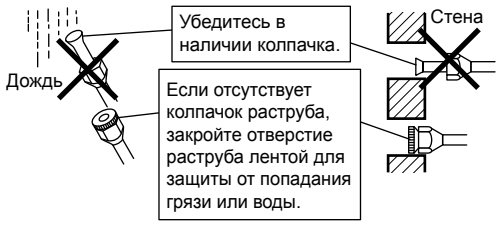

Размеры выведенного трубопровода

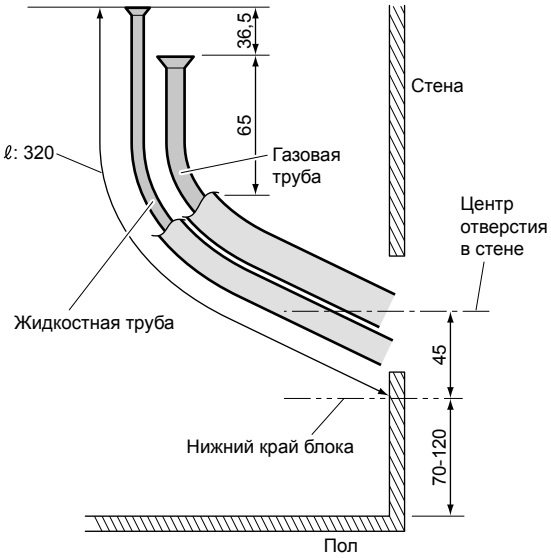

Эти размеры носят справочный характер. Пожалуйста, определите размеры в соответствии с местом монтажа.

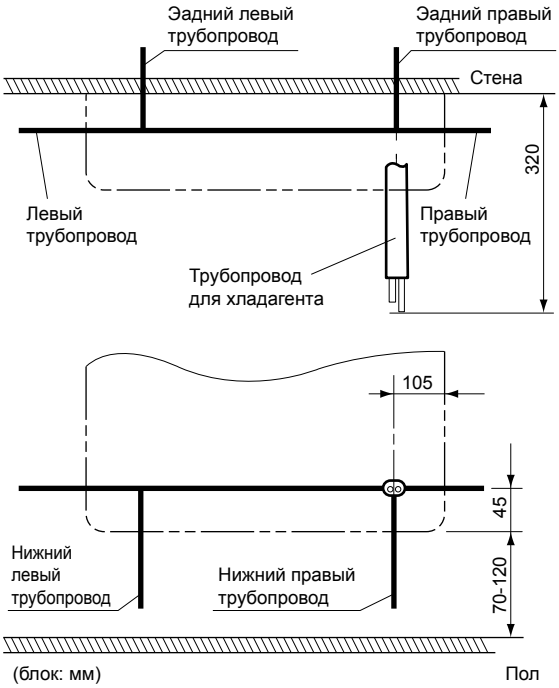

⚠ ПРЕДОСТЕРЕЖЕНИЕ

Мин. допустимая длина

- Для предотвращения шумов от наружного блока и вибрации минимальная длина трубы должна составлять 2,5м. (Механический шум и вибрация могут зависеть от того, как установлен блок, и от места, в котором он эксплуатируется.)
- Обратитесь к руководству по монтажу наружного блока, чтобы узнать максимальную длину трубы.
- Чтобы установить несколько соединений, обратитесь к руководству по монтажу нескольких соединений наружного блока.

5. Монтаж внутреннего блока на монтажную пластину

1) Снимите переднюю панель и переднюю решетку.
2) Вставьте дренажный шланг Ⓒ в патрубок дренажного поддона. Полностью вставьте дренажный шланг и закрепите его в уплотнении патрубка.

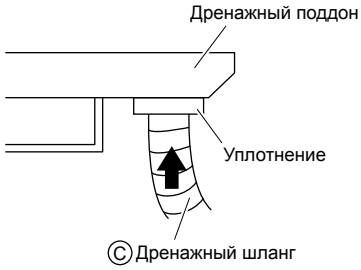

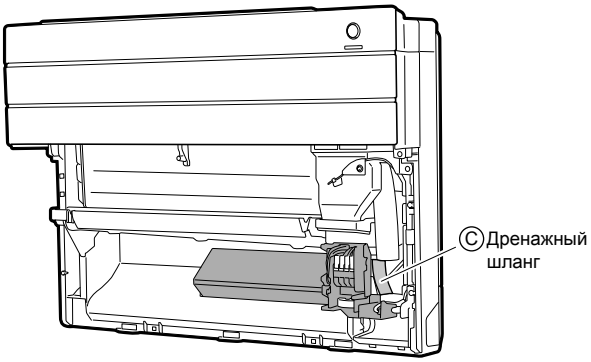

Для бокового трубопровода

• Перед установкой бокового трубопровода снимите крышку порта трубы со стороны, с которой проложена труба.
1) Откройте крышки винтов на обеих сторонах крышки воздуховыпускного отверстия с помощью отвертки с плоской головкой.
2) Снимите крепежные винты (2 шт.) с крышки воздуховыпускного отверстия.
3) На правой стороне крышки воздуховыпускного отверстия находится сервисная крышка. Снимите винт и откройте сервисную крышку.
4) Снимите жгут с приемника.

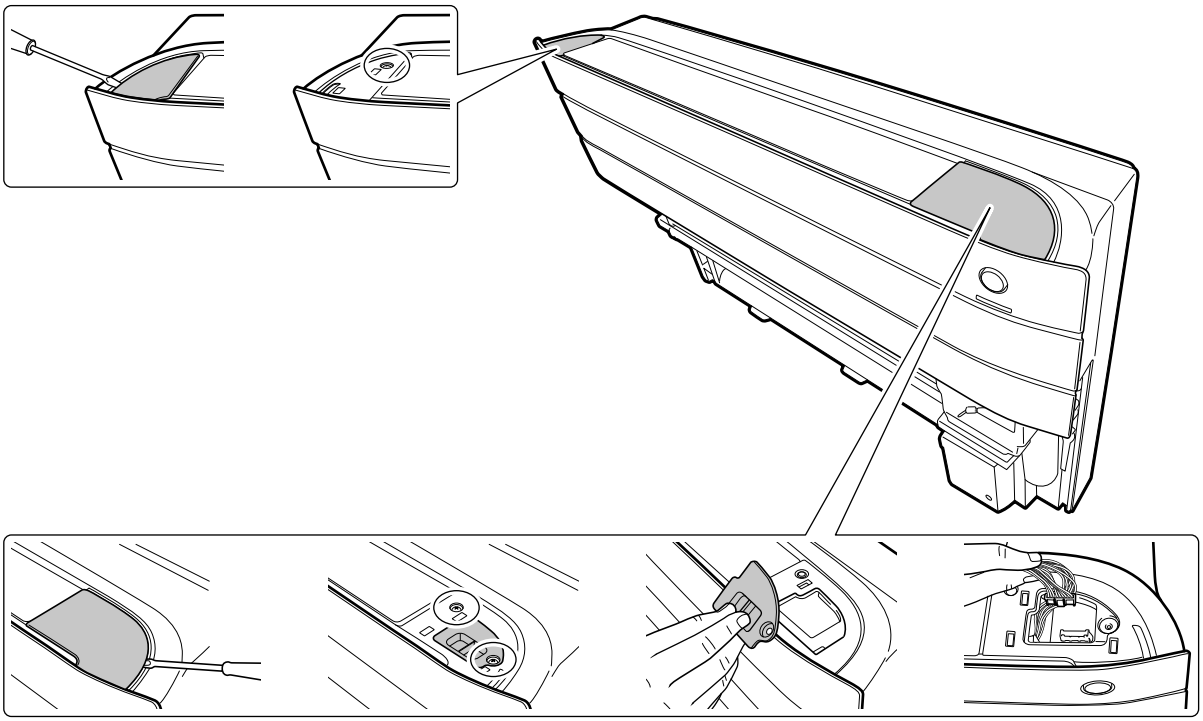

Русский

Монтаж внутреннего блока

5) Откройте створку.

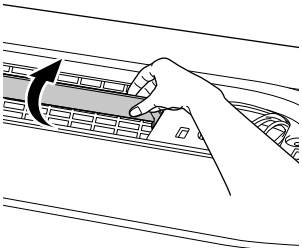

6) Снимите крышку воздуховыпускного отверстия.

6)-2. Снимите крышку воздуховыпускного отверстия, потянув 5 выступов в крышке воздуховыпускного отверстия.

6)-1. Снимите крышку воздуховыпускного отверстия, подняв 3 выступа на верхней теплоизлучающей панели.

7) Снимите крепежные винты (2 шт.), затем нажмите на выступы (3 точки) с помощью отвертки с плоской головкой и снимите верхнюю часть корпуса.
8) Выкрутите по одному крепежному винту (1 шт.) с обеих сторон, нажмите на выступы (2 точки) с помощью отвертки с плоской головкой, затем снимите боковой корпус на стороне снятия крышки порта трубы для монтажа трубопровода.

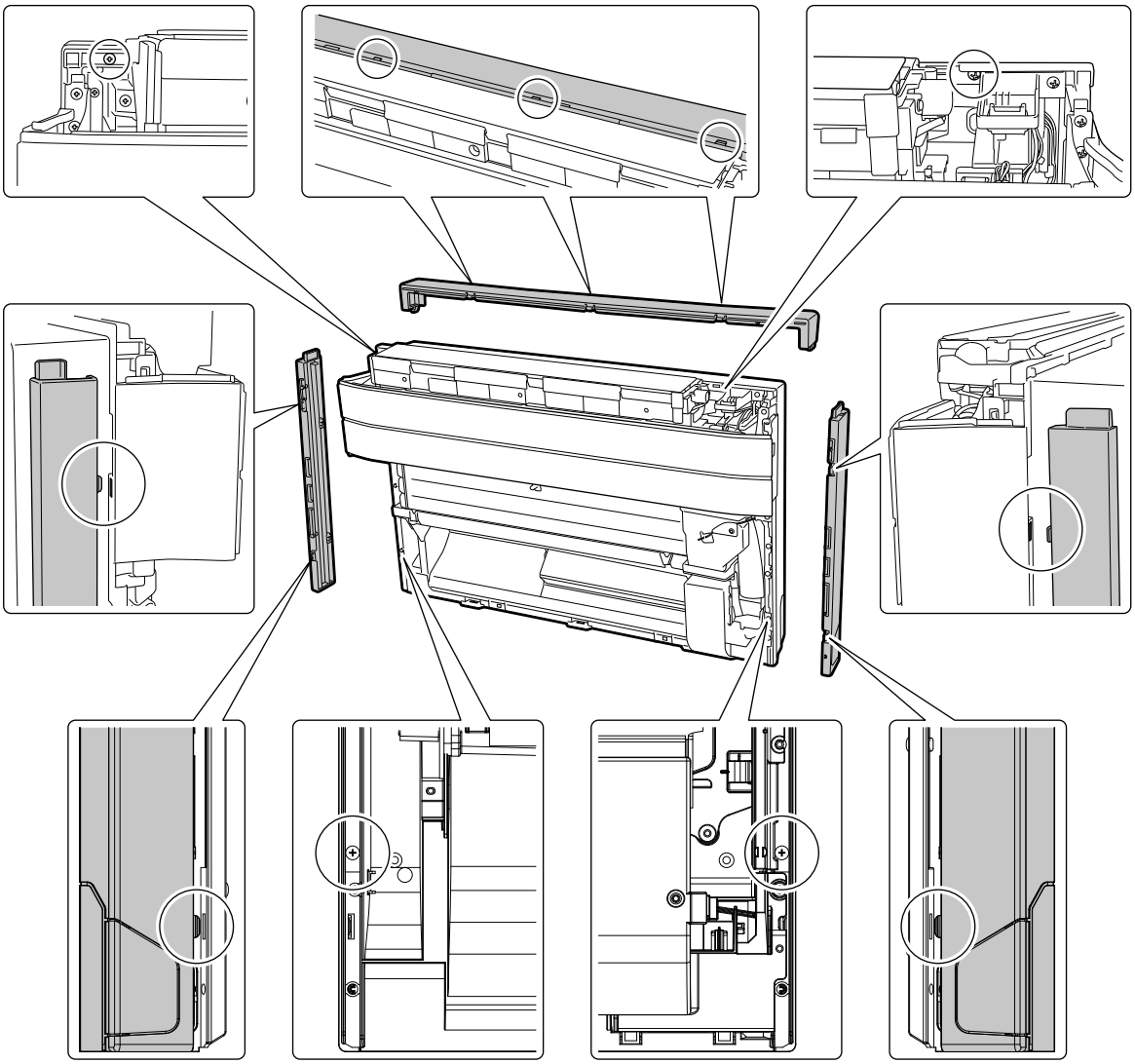

9) Снимите крышку порта трубы для трубопровода относительно разреза.

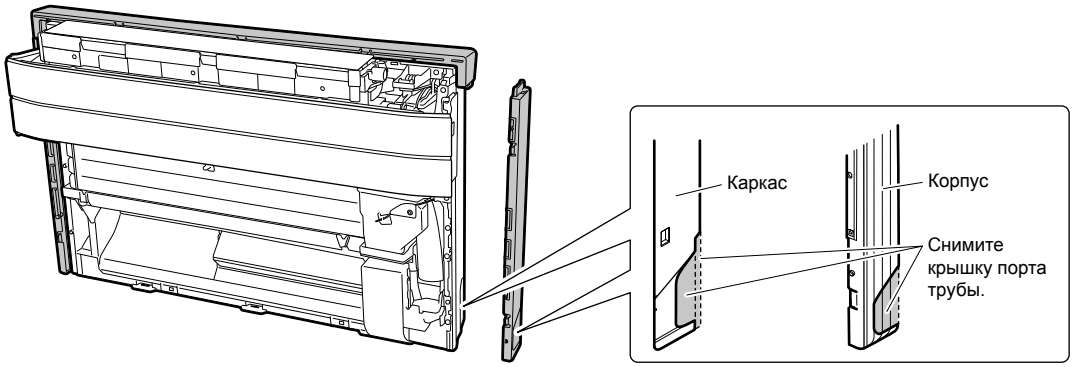

⚠ ПРЕДОСТЕРЕЖЕНИЕ

- Снимите левую или правую крышку порта трубы, в зависимости от того, на какой стороне находится трубопровод.

10) После снятия крышки порта трубы верните корпус, крышку воздуховыпускного отверстия, жгут приемника, сервисную крышку и крышки винтов в их первоначальное положение.

Монтаж внутреннего блока

Подсоединение дренажного шланга к трубе VP и подвешивание внутреннего блока на монтажную пластину.

1) Используйте имеющуюся в продаже жесткую поливинилхлоридную трубу (труба общего назначения VP 20, внешний диаметр 26мм, внутренний диаметр 20мм) для дренажной трубы.
2) Дренажный шланг (внешний диаметр 18мм у соединительного конца, длина 220мм) входит в комплект к внутреннему блоку. Установите дренажную трубу в положение, показанное на рисунке ниже.
3) Дренажная труба должна быть наклонена вниз, чтобы вода не собиралась и вытекала равномерно. (Без изгиба.)
4) Вставьте дренажный шланг на указанную глубину с тем, чтобы исключить его выталкивание из дренажной трубы.
5) Изолируйте внутреннюю дренажную трубу изоляционным материалом толщиной 10мм и более, чтобы предотвратить конденсацию влаги.
6) Влейте в дренажный поддон некоторое количество воды с целью контроля равномерности ее вытекания.

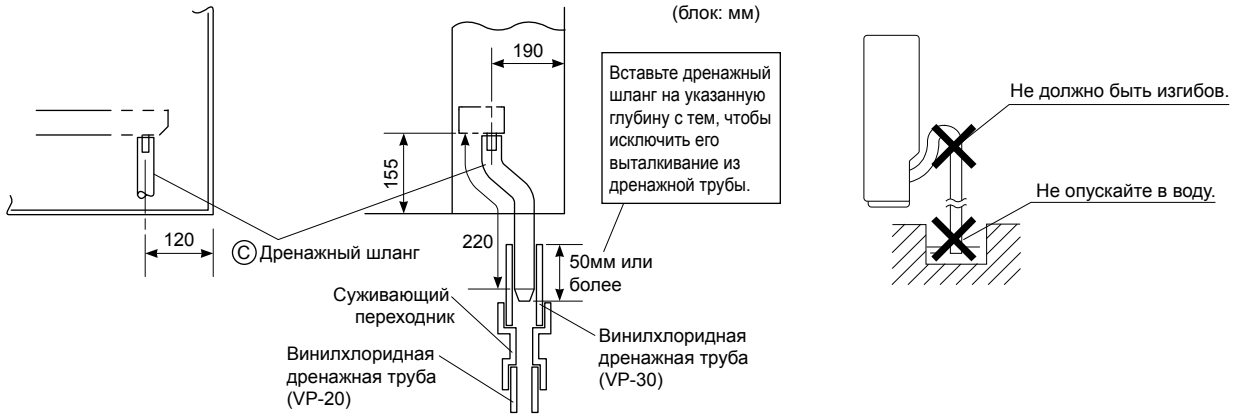

⚠ ПРЕДОСТЕРЕЖЕНИЕ

- Для склеивания используйте поливинилхлоридное клеящее вещество. При неудачном склеивании возможна утечка воды.

7) Повесьте блок на монтажную пластину и закрепите внутренний блок на стене с помощью винтов в 2 местах. (приобретаются по месту: M4 × 25L)

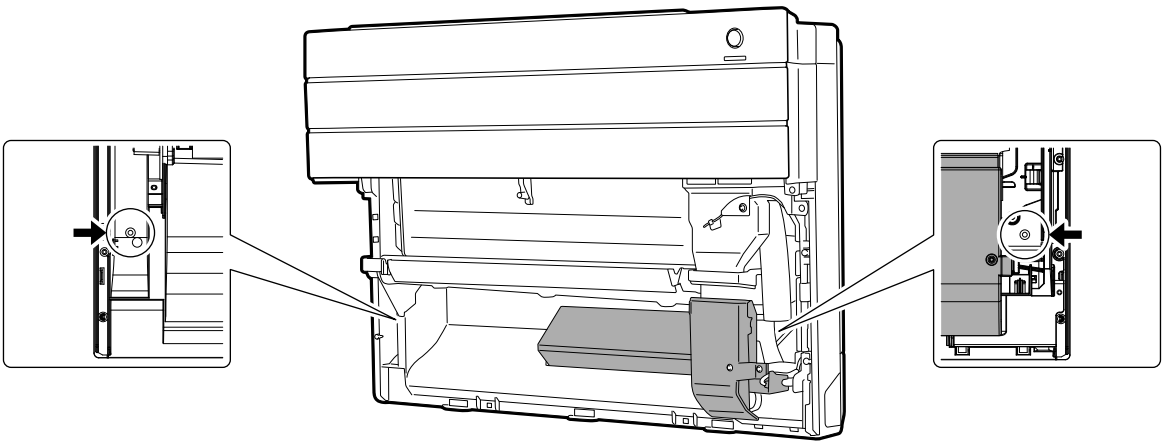

⚠ ПРЕДОСТЕРЕЖЕНИЕ

- Убедитесь в том, что внутренний блок надежно закреплен с помощью винтов на стене. Ненадежно закрепленный с помощью винтов внутренний блок может упасть со стены.

Работа с трубопроводом хладагента

1. Снятие брызгозащитной крышки

• Выкрутите 1 винт и снимите брызгозащитную крышку.

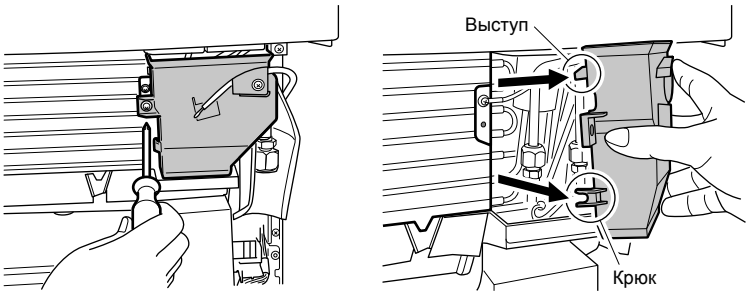

• Используйте прикрепленную к блоку крепежную ленту, чтобы временно закрепить брызгозащитную крышку на стороне блока.

2. Развальцовка конца трубы

1) Обрежьте конец трубы с помощью трубореза.
2) Удалите заусенцы с поверхности резания, направленной вниз, во избежание попадания крошки от резания в трубу.
3) Наденьте на трубу гайку раструба.
4) Выполните раструб.
5) Проконтролируйте правильность выполнения развальцовки.

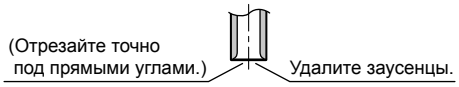

Развальцовка

Установите точно на позицию, указанную ниже.

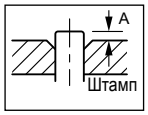

	Раструбное приспособление для R410A	Обычное раструбное приспособление	
	Захватный тип	Захватный тип (Жесткостный тип)	Тип с крыльчатой гайкой (Тип империал)
A	0-0,5мм	1,0-1,5мм	1,5-2,0мм

Проверить

⚠ ПРЕДУПРЕЖДЕНИЕ

• Не наносите на расширяющуюся часть минеральное масло.
• Оберегайте систему от попадания в нее минерального масла, поскольку это приводит к сокращению срока службы блоков.
• Ни в коем случае не пользуйтесь трубопроводом, ранее использованным в других установках. Используйте только компоненты, поставляемые с блоком.
• Для обеспечения установленного срока службы блока R410A ни в коем случае не помещайте в него сушильный материал.
• Сушильный материал может раствориться и повредить систему.
• Недостаточная развальцовка может привести к утечке газообразного хладагента.

Работа с трубопроводом хладагента

3. Трубопровод хладагента

⚠ ПРЕДОСТЕРЕЖЕНИЕ

- Используйте гайку раструба, прикрепленную к основному блоку. (Для предотвращения образования трещин на гайке раструба вследствие окисления.)
- Для предотвращения утечки газа наносите охлаждающее масло только на внутреннюю поверхность раструба. (Используйте охлаждающее масло для R410A.)
- Используйте для затяжки гаек раструбов динамометрические гаечные ключи для предотвращения повреждения гаек раструба и утечки газа.

Совместите центры обеих раструбов и затяните гайки раструбов, сделав 3 или 4 оборота рукой. После этого затяните их полностью с помощью динамометрических гаечных ключей.

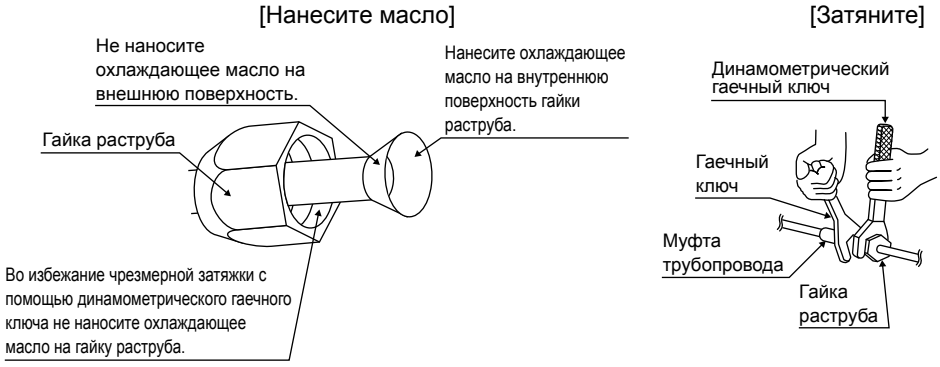

Крутящий момент затягивания гайки раструба		
Сторона газа		Сторона жидкости
3/8 дюйма	1 /2 дюйма	1 /4 дюйма
32,7-39,9Н • м (330-407кгс • см)	49,5-60,3Н • м (505-615кгс • см)	14,2-17,2Н • м (144-175кгс • см)

Меры предосторожности при работе с трубопроводом

- Все изгибы труб должны быть как можно более плавными. Изгиб выполняйте с помощью трубогиба.

Выбор меди и теплоизоляционных материалов

- При выборе для работы медных труб и арматуры из рыночного ассортимента следите за выполнением указанных ниже требований:
  1) Изоляционный материал: пенополиэтилен
     Коэффициент теплопередачи: 0,041-0,052Вт/мК (0,035-0,045ккал/м-час°C)
     Температура на поверхности трубы для газообразного хладагента достигает максимума 110°C.
     Выбирайте теплоизоляционные материалы, выдерживающие эту температуру.

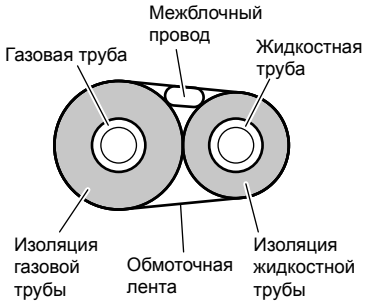

  2) Проконтролируйте изоляцию как газового, так и жидкостного трубопровода и соблюдение габаритов изоляционного покрытия, указанных ниже.

Сторона газа		Сторона жидкости	Теплоизоляция газовой трубы		Теплоизоляция жидкостной трубы
Класс 25/35	Класс 50	O.D. 6,4мм	Класс 25/35	Класс 50	I.D. 8-10мм
O.D. 9,5мм	O.D. 12,7мм		I.D. 12-15мм	I.D. 14-16мм	
Минимальный радиус изгиба			Толщина 10мм мин.		
30мм или более	40мм или более	30мм или более			
Толщина 0,8мм (C1220T-O)					

  3) Используйте отдельные теплоизоляционные трубы для газовой трубы и трубы с жидким хладагентом.

4. Очистка воздуха

- Для выполнения очистки воздуха, пожалуйста, обратитесь к руководству по монтажу наружного блока.

5. Проверка утечки газа

- После подсоединения трубопровода с хладагентом проверьте очистку воздуха и утечку газа.
- Проверьте утечку газа в участке, подсоединенном к теплоизлучающей панели, которая была установлена во время поставки кондиционера.

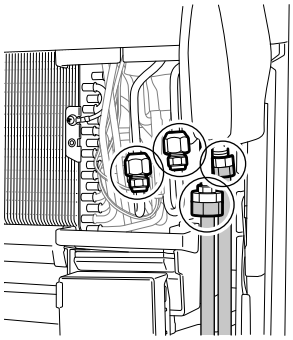

6. Завершение работы над участком подсоединения трубопровода с хладагентом

- В случае отсутствия утечки газа завершите работу над участком подсоединения трубопровода с хладагентом.

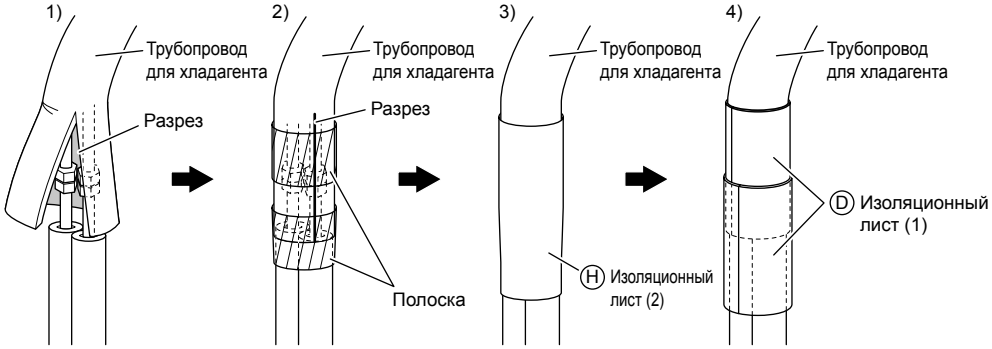

⚠ ПРЕДОСТЕРЕЖЕНИЕ

- **Надежно изолируйте стыковое соединение труб.**
  Недостаточная изоляция может привести к утечке воды.
- **Продвиньте трубу вовнутрь так, чтобы она не оказывала чрезмерного усилия на переднюю решетку.**

Русский

Электропроводка

1) Откройте сервисную крышку.
2) Оголите концы проводов (15мм).
3) Следите за соответствием цветов проводов номерам клемм на клеммных коробках внутреннего и наружного блоков и надежно прикрутите провода к соответствующим клеммам.
4) Присоедините провода заземления к соответствующим клеммам.
5) Потяните провода, чтобы убедиться в надежной фиксации их, а затем закрепите провода держателем провода.
6) Расправьте провода таким образом, чтобы они не препятствовали закрытию сервисной крышки, и плотно закройте сервисную крышку.

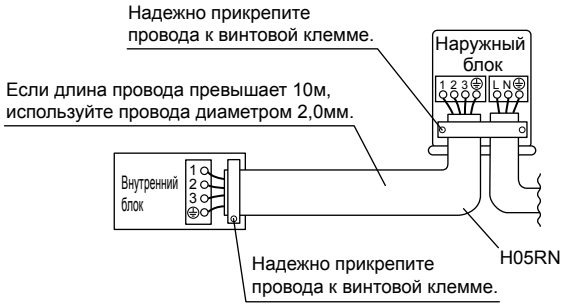

⚠ ПРЕДУПРЕЖДЕНИЕ

- Не используйте разветвленную проводку, многожильные провода, удлинительные шнуры или радиальные соединения, поскольку они могут привести к перегреву, поражению электрическим током или пожару.
- Не используйте электрические детали, приобретенные в местной торговой сети. (Не разветвляйте провод, подающий питание для дренажного насоса например, от клеммной коробки, на другие устройства.) Это может привести к удару электрическим током или пожару.
- Не подключайте провод питания к внутреннему блоку. Это может привести к удару электрическим током или пожару.

Наполовину скрытый монтаж

Здесь приведены только пункты, соответствующие данному методу установки. Смотрите раздел **Наружный монтаж** для получения дополнительных инструкций.

1. Создание отверстия в стене для наполовину скрытого монтажа

- Просверлите отверстие в стене, имеющее размер, указанный на рисунке.

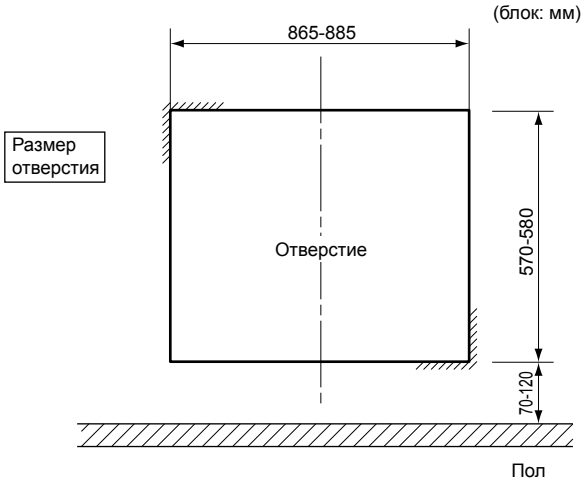

2. Монтаж дополнительной пластины для крепления блока

- Заднюю сторону блока можно прикрепить с помощью винтов к дополнительной пластине, как показано на рисунке.
  Устанавливайте дополнительную пластину в соответствии с толщиной внутренней стены.

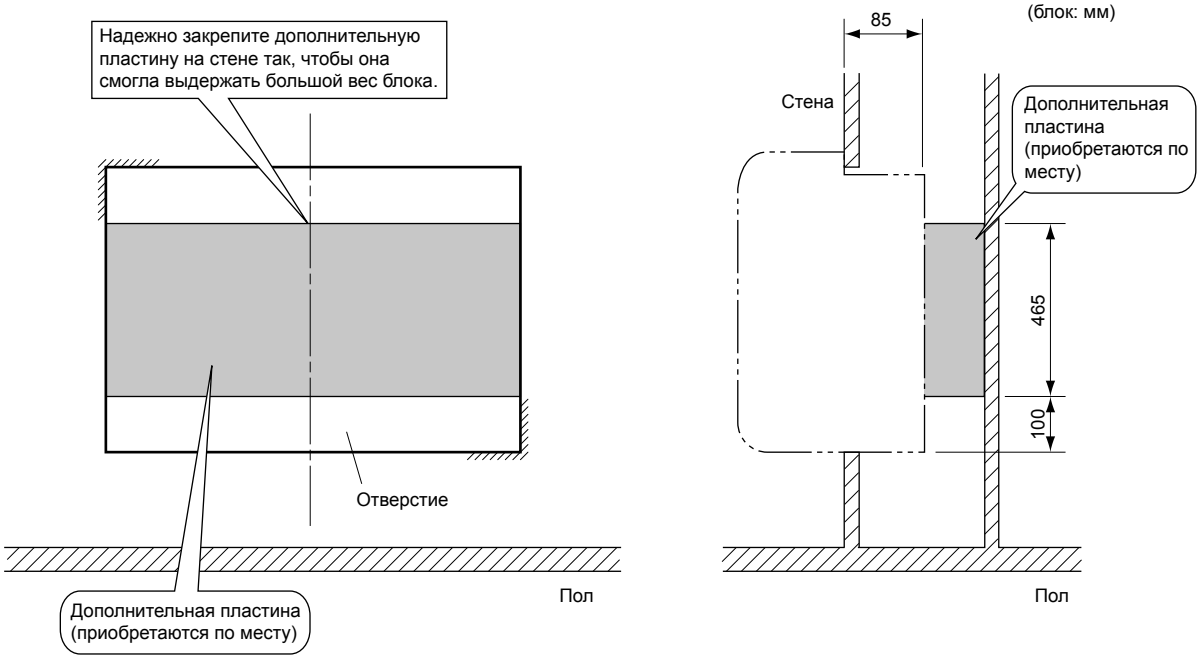

Русский

Наполовину скрытый монтаж

3. Трубопровод хладагента

• Для дополнительной информации обратитесь к разделу Придание формы трубопроводу с хладагентом (стр. 11).

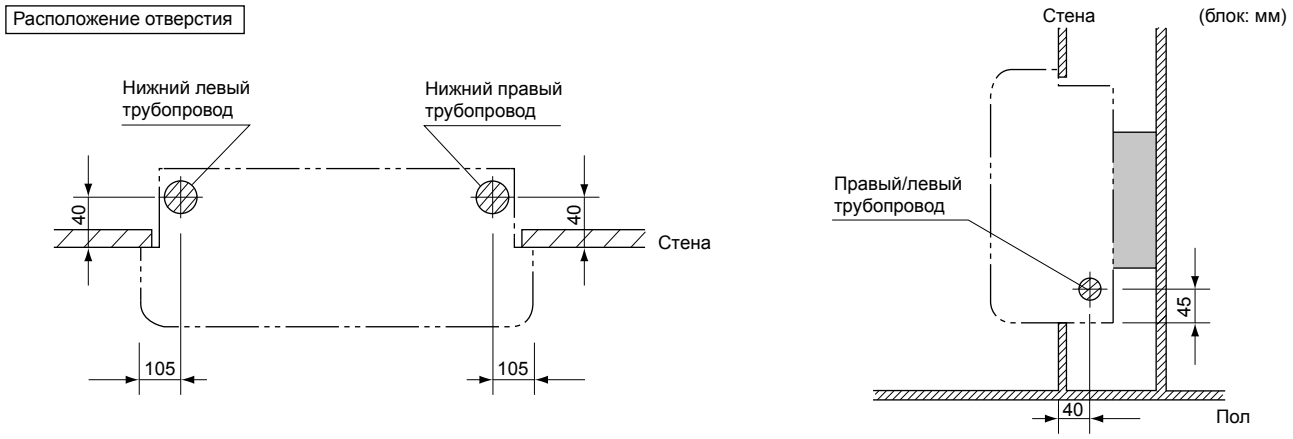

4. Монтаж внутреннего блока

1) Снимите переднюю панель, воздушные фильтры, переднюю решетку, крышку воздуховыпускного отверстия и три корпуса.
2) Установите внутренний блок на стену, закрепив его с помощью винтов в 4 местах.
(приобретаются по месту: M4 × 25L)

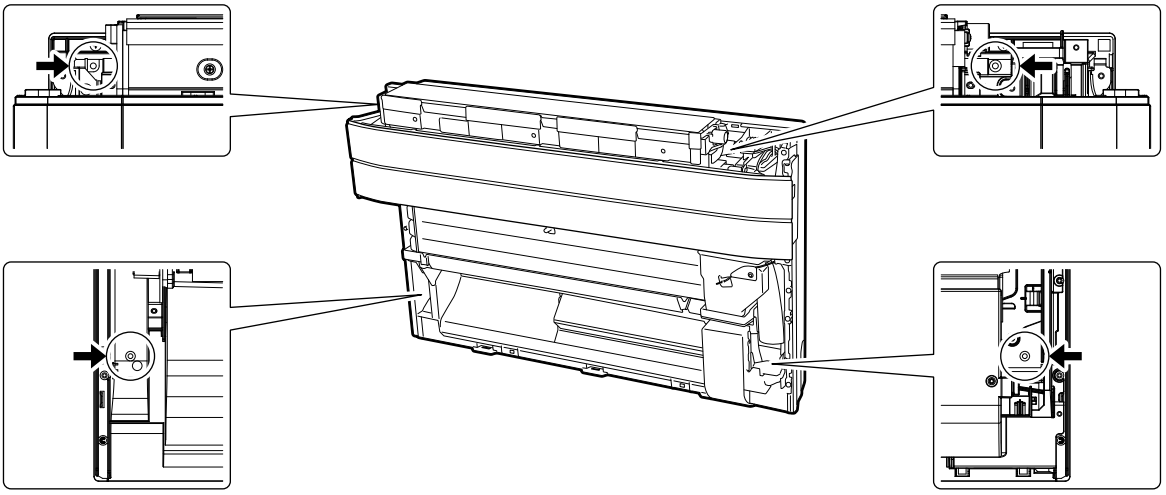

3) В порядке противоположном порядку монтажа установите крышку воздуховыпускного отверстия, переднюю решетку, воздушные фильтры и переднюю панель.

Пробная операция и тестирование

1. Пробная операция и тестирование

1-1 Измерьте напряжение питания и удостоверьтесь в том, что оно находится в заданных интервалах.

1-2 В рамках пробной операции запустите работу блока в режиме ОХЛАЖДЕНИЯ, ОБОГРЕВА или ТЕПЛОИЗЛУЧЕНИЯ.

- В режиме охлаждения выберите наинизшую программируемую температуру; в режиме нагрева выберите наивысшую программируемую температуру.
  1) Пробная операция может быть заблокирована в любом режиме в зависимости от температуры в помещении. При выполнении пробной операции пользуйтесь пультом дистанционного управления, как указано ниже.
  2) По окончании пробной операции задайте нормальный уровень температуры (от 26°C до 28°C в режиме охлаждения, от 20°C до 24°C в режиме нагрева).
  3) С целью защиты система блокирует операцию перезапуска на 3 минуты после выключения.

1-3 Выполните тестовую операцию согласно руководству по эксплуатации для проверки правильности выполнения всех функций и работы всех элементов, например, перемещения вентиляционной решетки.
- Для кондиционера в режиме ожидания требуется небольшое количество энергии. Если система не подлежит использованию в течение длительного времени после монтажа, отключите питание с помощью автоматического выключателя для исключения ненужного потребления электрической энергии.
- Если срабатывает автоматический выключатель для отключения питания от кондиционера, система возвращается в исходный режим работы, как только автоматический выключатель вновь размыкается.

Пробная операция с пульта дистанционного управления

1) Нажмите кнопку “ON/OFF” для включения системы.
2) Одновременно нажмите кнопку “TEMP” (2 места) и кнопку “MODE”.
3) Нажмите кнопку “TEMP” и выберите “7”.
4) Нажмите кнопку “MODE”.
5) Пробная операция прекратится приблиз. через 30 минут и переключится в обычный режим. Для завершения пробной операции нажмите кнопку “ON/OFF”.

2. Пункты тестирования

Пункты тестирования	Симптомы	Проверить
Правильность установки внутреннего и наружного блоков на прочных основаниях.	Падение, вибрация, шум	
Отсутствие утечек газообразного хладагента.	Нарушение функций охлаждения/нагрева	
Теплоизоляция трубопроводов для газообразного и жидкого хладагента и удлинителя дренажного шланга внутреннего блока.	Утечка воды	
Правильность монтажа дренажной линии.	Утечка воды	
Правильность заземления системы.	Электрическая утечка	
Использование специфицированных проводов для межсоединений.	Выход из строя или обгорание	
Отсутствие препятствий подачи воздуха из воздухозаборного или воздуховыпускного отверстия внутреннего или наружного блока. Открытое состояние запорных клапанов.	Нарушение функций охлаждения/нагрева	
Нарушение приема внутренним блоком сигналов пульта дистанционного управления.	Нерабочее состояние	
Теплоизлучающая панель не охлаждается во время работы в режиме ОХЛАЖДЕНИЯ. Теплоизлучающая панель не нагревается во время работы в режиме ОБОГРЕВА.	Нарушение функций охлаждения/нагрева	
Теплоизлучающая панель нагревается во время работы в режиме ТЕПЛОИЗЛУЧЕНИЯ.	Нарушение работы в режиме теплоизлучения	

DAIKIN INDUSTRIES, LTD.

Head office:
Umeda Center Bldg., 2-4-12, Nakazaki-Nishi,
Kita-ku, Osaka, 530-8323 Japan

Tokyo office:
JR Shinagawa East Bldg., 2-18-1, Konan,
Minato-ku, Tokyo, 108-0075 Japan
http://www.daikin.com/global_ac/

DAIKIN EUROPE NV

Zandvoordestraat 300, B-8400 Oostende, Belgium

Two-dimensional bar code is a code for manufacturing.

3P276870-1 M10B206 (1104) HT