DAIKIN

Чиллеры и фанкойлы

Технические данные

FWN-AF, FWN-AT

> FWN04AAFN6V3
> FWN05AAFN6V3
> FWN06AAFN6V3
> FWN07AAFN6V3
> FWN08AAFN6V3
> FWN10AAFN6V3

> FWN04AATN6V3
> FWN05AATN6V3
> FWN06AATN6V3
> FWN07AATN6V3
> FWN08AATN6V3
> FWN10AATN6V3

СОДЕРЖАНИЕ

FWN-AF, FWN-AT

1 Характеристики . . . 2
FWN-AF . . . 2
FWN-AT . . . 3

2 Технические характеристики . . . 4
Технические параметры . . . 4
Технические параметры . . . 5
Электрические параметры . . . 6
Электрические параметры . . . 6

3 Электрические параметры . . . 7
Электрические данные . . . 7

4 Опции . . . 8

5 Размерные чертежи . . . 9

6 Установка . . . 10
Способ монтажа . . . 10

7 Рабочий диапазон . . . 14

1 Характеристики

1 - 1 FWN-AF

- Экономия энергии до 70% с технологией бесщеточного двигателя постоянного тока по сравнению с традиционными системами
- Мгновенная реакция на изменения температуры и относительной влажности
- Низкий уровень шума при работе
- Очень гибкие решения: различные типоразмеры, схемы расположения труб и соединительные вентили
- Воздушный фильтр можно легко снять для очистки
- Соединитель прямого воздуховода, смонтированный на стороне выпуска

1 Характеристики

1 - 2 FWN-AT

- Экономия энергии до 70% с технологией бесщеточного двигателя постоянного тока по сравнению с традиционными системами
- Мгновенная реакция на изменения температуры и относительной влажности
- Низкий уровень шума при работе
- Очень гибкие решения: различные типоразмеры, схемы расположения труб и соединительные вентили
- Воздушный фильтр можно легко снять для очистки
- Соединитель прямого воздуховода, смонтированный на стороне выпуска

2 Технические характеристики

2-1 Технические параметры					FWN04AF	FWN05AF	FWN06AF	FWN07AF	FWN08AF	FWN10AF
Холодопроизводительность (стандартные условия)	Скрытая производительность, 4-трубн.	Выс.		кВт	0,81 (1)	1,08 (1)	1,52 (1)	1,58 (1)	1,27 (1)	1,64 (1)
		Очень выс.		кВт	-				1,64 (1)	-
	Явная производительность, 4-трубн.	Низк.		кВт	2,18 (1)	2,52 (1)	3,84 (1)	4,30 (1)	4,96 (1)	5,34 (1)
		Средн.		кВт	2,68 (1)	3,17 (1)	4,15 (1)	4,66 (1)	5,52 (1)	5,98 (1)
		Выс.		кВт	2,95 (1)	3,53 (1)	4,39 (1)	4,97 (1)	6,19 (1)	6,71 (1)
	Полная производительность, 4-трубн.	Низк.		кВт	2,82 (1)	3,36 (1)	5,17 (1)	5,71 (1)	6,14 (1)	6,77 (1)
		Средн.		кВт	3,44 (1)	4,17 (1)	5,58 (1)	6,17 (1)	6,75 (1)	7,52 (1)
		Выс.		кВт	3,76 (1)	4,61 (1)	5,91 (1)	6,55 (1)	7,46 (1)	8,35 (1)
Теплопроизводительность (стандартные условия)	Производительность, 4-трубн.	Низк.		кВт	3,23 (2)		5,25 (2)	5,21 (2)	7,02 (2)	6,99 (2)
		Средн.		кВт	3,68 (2)	3,66 (2)	5,51 (2)	5,45 (2)	7,47 (2)	7,44 (2)
		Выс.		кВт	3,91 (2)	3,89 (2)	5,72 (2)	5,65 (2)	7,99 (2)	7,94 (2)
Потребляемая мощность	Low			кВт	0,45	0,40	0,10		0,12	
	Medium			кВт	0,73		0,13		0,17	
	High			кВт	0,112		0,152		0,248	
Размеры	Блок	Высота		mm	559					
		Ширина		mm	754		964		1.170	
		Глубина		mm	280					
Вес	Блок			кг	34,7	35,5	43,2	44,4	50,3	51,7
Корпус	Материал				Оцинкованная сталь					
Теплообменник	Тип				Теплообменник с поперечным соединением оребрения					
	Ряды	Количество			3	4	3	4	3	4
	Ребро	Type			Алюминий					
	Материал трубы				Медь					
	Объем воды			л	1	2				3
Дополнительный теплообменник	Группы	Количество			1					
	Объем воды			л	1					
Расход воды	Охлаждение	Низк.		л/ч	491 (1)	584 (1)	904 (1)	998 (1)	1.075 (1)	1.185 (1)
		Средн.		л/ч	602 (1)	727 (1)	978 (1)	1.079 (1)	1.187 (1)	1.319 (1)
		Выс.		л/ч	666 (1)	810 (1)	1.040 (1)	1.148 (1)	1.322 (1)	1.476 (1)
	Нагрев	Выс.		л/ч	342 (2)	340 (2)	501 (2)	496 (2)	700 (2)	695 (2)
		Низк.		л/ч	283 (2)		460 (2)	456 (2)	614 (2)	612 (2)
		Средн.		л/ч	322 (2)	320 (2)	483 (2)	477 (2)	654 (2)	651 (2)
	Потеря давления воды	Охлаждение	Низк.	кПа	10 (1)	8 (1)	18 (1)	15 (1)	16 (1)	10 (1)
			Средн.	кПа	14 (1)	12 (1)	21 (1)	17 (1)	19 (1)	13 (1)
			Выс.	кПа	7 (1)		14 (1)	12 (1)	10 (1)	25 (1)
		Нагрев	Низк.	кПа	5 (2)		12 (2)	10 (2)	8 (2)	20 (2)
			Средн.	кПа	6 (2)		13 (2)	11 (2)	9 (2)	22 (2)
			Выс.	кПа	7 (2)		14 (2)	12 (2)	10 (2)	25 (2)
Вентилятор	Тип				Центрифуга					
	Количество				1		2			
	Расход воздуха	Low		м /ч	531	529	1.005	985	1.192	1.184
		Medium		м /ч	694	686	1.115	1.088	1.362	1.349
		High		м /ч	793	783	1.211	1.182	1.576	1.550
	Располагаемое статическое давление	Низк.		Pa	29	30	41		38	
		Средн.		Pa	50					
		Выс.		Pa	65		59		67	66
Air filter	Type				Акриловый - Класс фильтрации EU2					
Общий уровень звуковой мощности	Низк.			дБ(А)	54 (3)		59 (3)	61 (3)	62 (3)	
	Средн.			дБ(А)	61 (3)		63 (3)		67 (3)	
	Выс.			дБ(А)	66 (3)		69 (3)		72 (3)	
Впускная секция + излучаемая звуковая мощность	Низк.			дБ(А)	52 (3)		56 (3)		60 (3)	
	Средн.			дБ(А)	59 (3)		60 (3)		64 (3)	
	Выс.			дБ(А)	64 (3)		66 (3)		70 (3)	
Звуковая мощность выпускной секции	Низк.			дБ(А)	51 (3)		55 (3)	59 (3)	58 (3)	
	Средн.			дБ(А)	58 (3)		59 (3)		63 (3)	
	Выс.			дБ(А)	63 (3)		65 (3)		69 (3)	

2 Технические характеристики

2-1 Технические параметры				FWN04AF	FWN05AF	FWN06AF	FWN07AF	FWN08AF	FWN10AF
Уровень звукового давления	Низк.		дБ(А)	49 (4)		54 (4)	56 (4)	57 (4)	
	Средн.		дБ(А)	56 (4)		58 (4)		62 (4)	
	Выс.		дБ(А)	61 (4)		64 (4)		67 (4)	
Piping connections	Drain	НД	mm	17					
Подсоединение водопровода	Первичный теплообменник		inch	3/4 "					
	Дополнительный теплообменник		inch	3/4 "					
Допустимая температура воды	Охлаждение	Мин.	°C	5					
		Макс.	°C	95,0					
	Нагрев	Мин.	°C	5,00					
		Макс.	°C	95,000					
Содержание воды	Первичный теплообменник		дм	1,29	1,64	1,65	2,13	2,16	2,75
	Дополнительный теплообменник		дм	0,93		1,05		1,17	

2-2 Технические параметры					FWN04AT	FWN05AT	FWN06AT	FWN07AT	FWN08AT	FWN10AT
Потребляемая мощность	Low			кВт	0,04		0,10		0,12	
	Medium			кВт	0,07		0,13		0,17	
	High			кВт	0,112		0,152		0,248	
Размеры	Блок	Высота		mm	559					
		Ширина		mm	754		964		1.170	
		Глубина		mm	280					
Вес	Блок			кг	32,5	33,3	40,6	41,7	47,3	48,7
Корпус	Материал				Оцинкованная сталь					
Теплообменник	Тип				Теплообменник с поперечным соединением оребрения					
	Ряды	Количество			3	4	3	4	3	4
	Ребро	Type			Алюминий					
	Материал трубы				Медь					
	Объем воды			л	1	2				3
Расход воды	Охлаждение	Низк.		л/ч	493 (1)	587 (1)	915 (1)	1.008 (1)	1.085 (1)	1.197 (1)
		Средн.		л/ч	607 (1)	732 (1)	990 (1)	1.093 (1)	1.202 (1)	1.336 (1)
		Выс.		л/ч	671 (1)	817 (1)	1.059 (1)	1.169 (1)	1.344 (1)	1.501 (1)
	Нагрев	Выс.		л/ч	705 (5)	840 (5)	1.114 (5)	1.259 (5)	1.369 (5)	1.551 (5)
		Низк.		л/ч	529 (5)	617 (5)	972 (5)	1.094 (5)	1.124 (5)	1.264 (5)
		Средн.		л/ч	641 (5)	758 (5)	1.048 (5)	1.183 (5)	1.236 (5)	1.397 (5)
	Потеря давления воды	Охлаждение	Низк.	кПа	10 (1)	8 (1)	18 (1)	15 (1)	17 (1)	11 (1)
			Средн.	кПа	14 (1)	12 (1)	21 (1)	17 (1)	20 (1)	13 (1)
			Выс.	кПа	15 (1)	13 (1)	22 (1)	18 (1)	21 (1)	14 (1)
		Нагрев	Низк.	кПа	9 (5)	7 (5)	17 (5)	14 (5)	15 (5)	10 (5)
			Средн.	кПа	13 (5)	11 (5)	19 (5)	17 (5)		12 (5)
			Выс.	кПа	15 (5)	13 (5)	22 (5)	18 (5)	21 (5)	14 (5)
Вентилятор	Тип				Центрифуга					
	Количество				1		2			
	Расход воздуха	Low		м /ч	534	532	1.019	1.000	1.207	1.198
		Medium		м /ч	700	692	1.134	1.107	1.384	1.371
		High		м /ч	802	791	1.238	1.203	1.606	1.581
	Располагаемое статическое давление	Низк.		Pa	29	30	40	41	38	
		Средн.		Pa	50					
		Выс.		Pa	65		59		67	66
Air filter	Type				Акриловый - Класс фильтрации EU2					
Общий уровень звуковой мощности	Низк.			дБ(А)	54 (3)		59 (3)	61 (3)	62 (3)	
	Средн.			дБ(А)	61 (3)		63 (3)		67 (3)	
	Выс.			дБ(А)	66 (3)		69 (3)		72 (3)	
Впускная секция + излучаемая звуковая мощность	Низк.			дБ(А)	52 (3)		56 (3)		60 (3)	
	Средн.			дБ(А)	59 (3)		60 (3)		64 (3)	
	Выс.			дБ(А)	64 (3)		66 (3)		70 (3)	
Звуковая мощность выпускной секции	Низк.			дБ(А)	51 (3)		55 (3)	59 (3)	58 (3)	
	Средн.			дБ(А)	58 (3)		59 (3)		63 (3)	
	Выс.			дБ(А)	63 (3)		65 (3)		69 (3)	

2 Технические характеристики

2-2 Технические параметры				FWN04AT	FWN05AT	FWN06AT	FWN07AT	FWN08AT	FWN10AT
Уровень звукового давления	Низк.		дБ(A)	49 (4)		54 (4)	56 (4)	57 (4)	
	Средн.		дБ(A)	56 (4)		58 (4)		62 (4)	
	Выс.		дБ(A)	61 (4)		64 (4)		67 (4)	
Piping connections	Drain	НД	mm	17					
Подсоединение водопровода	Первичный теплообменник		inch	3/4 "					
Допустимая температура воды	Охлаждение	Мин.	°C	5					
		Макс.	°C	95,0					
	Нагрев	Мин.	°C	5,00					
		Макс.	°C	95,000					
Содержание воды	Первичный теплообменник		дм	1,29	1,64	1,65	2,13	2,16	2,75

2-3 Электрические параметры			FWN04AF	FWN05AF	FWN06AF	FWN07AF	FWN08AF	FWN10AF
Электронагреватель	Тип		230 / 1 / 50					
	Фаза		1					
	Частота	Гц	50					
	Напряжение	V	230					
	Входная мощность	кВт	2,0		6,0		9,0	
	Ток	A	8,7		26,1		39,1	
Power supply	Тип		230 / 1 / 50					
	Фаза		1~					
	Частота	Гц	50					
	Voltage	V	230					
Требуемое сечение провода		мм2	1,0					
Максимальный поглощаемый ток		A	3,520					

2-4 Электрические параметры			FWN04AT	FWN05AT	FWN06AT	FWN07AT	FWN08AT	FWN10AT
Электронагреватель	Тип		230 / 1 / 50					
	Фаза		1					
	Частота	Гц	50					
	Напряжение	V	230					
	Входная мощность	кВт	2,0		6,0		9,0	
	Ток	A	8,7		26,1		39,1	
Power supply	Тип		230 / 1 / 50					
	Фаза		1~					
	Частота	Гц	50					
	Voltage	V	230					
Требуемое сечение провода		мм2	1,0					
Максимальный поглощаемый ток		A	1,830		3,520			

Примечания

(1) Охлаждение: темп. в помещении: 27°CDB, 19°CWB; темп. воды на входе 7°C, повышение температуры воды 5K.

(2) Нагрев: темп. в помещении 20°C с.т., 15°C вл.т.; темп. воды на входе 65°C, понижение температуры воды 10K.

(3) Уровень звуковой мощности в соответствии с ISO3741

(4) Уровень звукового давления измерен с помощью микрофона, расположенного на расстоянии 1 м от блока.

(5) Нагрев: темп. в помещении 20°C с.т., 15°C вл.т.; темп. воды на входе 45°C, понижение температуры воды 5 K.

3 Электрические параметры

3 - 1 Электрические данные

FWN-AT/AF

		Потребляемая мощность электрического нагревателя	Поглощение тока	Электропитание
Установка	**Электрический нагреватель**	**кВт**	**A**	**V / ~ / Гц**
FWN04AT/AF	EDEHS04A6	2.0	8.7	230V ±10% / 1~ / 50Гц
FWN05AT/AF	EDEHS04A6	2.0	8.7	230V ±10% / 1~ / 50Гц
FWN06AT/AF	EDEHS06A6	3.0	4.3	400V ±10% / 3~ / 50Гц
	EDEHB06A6	6.0	8.7	
FWN07AT/AF	EDEHS06A6	3.0	4.3	400V ±10% / 3~ / 50Гц
	EDEHB06A6	6.0	8.7	
FWN08AT/AF	EDEHS10A6	4.5	6.5	400V ±10% / 3~ / 50Гц
	EDEHB10A6	9.0	13.0	
FWN10AT/AF	EDEHS10A6	4.5	6.5	400V ±10% / 3~ / 50Гц
	EDEHB10A6	9.0	13.0	

4TW60221-3N

4 Опции

4 - 1 Опции

FWN-AT/AF

Описание		Электрический нагреватель	2-трубный 3-ходовой клапан 230 В ВКЛ-ВЫКЛ	4-трубный 3-ходовой клапан 230 В ВКЛ-ВЫКЛ	Жалюзи воздухозаборника свежего воздуха с механическим приводом	Дополнительный дренажный поддон (вертикальные модели)	Вспомогательный дренажный поддон (для горизонтальных моделей)
		EDEH(S)(B)..A6	ED2MV..A6	ED4MV..A6	EDMFA..A6	EDDPV..A6	EDDPV..A6
Электрический нагреватель	EDEH(S)(B)..A6		x	x	x	x	x
2-трубный 3-ходовой клапан 230 В ВКЛ-ВЫКЛ	ED2MV..A6	x			x	x	x
4-трубный 3-ходовой клапан 230 В ВКЛ-ВЫКЛ	ED4MV..A6	x			x	x	x
Жалюзи воздухозаборника свежего воздуха с механическим приводом	EDMFA..A6	x	x	x		x	x
Дополнительный дренажный поддон (вертикальные модели)	EDDPV..A6	x	x	x	x		
Вспомогательный дренажный поддон (для горизонтальных моделей)	EDDPV..A6	x	x	x	x		
Контроллер - Усовершенствованный вариант «плюс»	FWEC3A	x	x	x	x	x	x
Пульт управления сплит-системой - плата управления мощностью	FWECSAP	x	x	x	x	x	x
Пульт управления сплит-системой - панель управления	FWECSAC	x	x	x	x	x	x
Комплект температурных датчиков пульта управления	FWTSKA	x	x	x	x	x	x
Комплект датчиков относительной влажности для пульта управления	FWHSKA	x	x	x	x	x	x
Комплект настенной установки пульта управления	FWFCKA	x	x	x	x	x	x

Описание		Контроллер - Усовершенствованный вариант «плюс»	Пульт управления сплит-системой - плата управления мощностью	Пульт управления сплит-системой - панель управления	Комплект температурных датчиков пульта управления	Комплект датчиков относительной влажности для пульта управления	Комплект настенной установки пульта управления
		FWEC3A	FWECSAP	FWECSAC	FWTSKA	FWHSKA	FWFCKA
Электрический нагреватель	EDEH(S)(B)..A6	x	x	x	x	x	x
2-трубный 3-ходовой клапан 230 В ВКЛ-ВЫКЛ	ED2MV..A6	x	x	x	x	x	x
4-трубный 3-ходовой клапан 230 В ВКЛ-ВЫКЛ	ED4MV..A6	x	x	x	x	x	x
Жалюзи воздухозаборника свежего воздуха с механическим приводом	EDMFA..A6	x	x	x	x	x	x
Дополнительный дренажный поддон (вертикальные модели)	EDDPV..A6	x	x	x	x	x	x
Вспомогательный дренажный поддон (для горизонтальных моделей)	EDDPV..A6	x	x	x	x	x	x
Контроллер - Усовершенствованный вариант «плюс»	FWEC3A				x	x	x
Пульт управления сплит-системой - плата управления мощностью	FWECSAP			x	x	x	
Пульт управления сплит-системой - панель управления	FWECSAC		x		x	x	
Комплект температурных датчиков пульта управления	FWTSKA	x	x	x		x	x
Комплект датчиков относительной влажности для пульта управления	FWHSKA	x	x	x	x		x
Комплект настенной установки пульта управления	FWFCKA	x			x	x	

4TW60229-2N_1

FWN-AT/AF

	FWN	04	05	06	07	08	10
Электрический нагреватель (*)	EDEH(S)(B)..A6	EDEH04A6		EDEH(S)(B)06A6		EDEH(S)(B)A10A6	
2-трубный 3-ходовой клапан 230 В ВКЛ-ВЫКЛ	ED2MV..A6	ED2MV04A6		ED2MV10A6			
4-трубный 3-ходовой клапан 230 В ВКЛ-ВЫКЛ	ED4MV..A6	ED4MV04A6		ED4MV10A6			
Жалюзи воздухозаборника свежего воздуха с механическим приводом	EDMFA..A6	EDMFA04A6		EDMFA06A6		EDMFA10A6	
Дополнительный дренажный поддон (вертикальные модели)	EDDPV..A6	EDDPV10A6					
Вспомогательный дренажный поддон (для горизонтальных моделей)	EDDPV..A6	EDDPH10A7					
Контроллер - Усовершенствованный вариант «плюс»	FWEC3A	FWEC3A					
Пульт управления сплит-системой - плата управления мощностью	FWECSAP	FWECSAP					
Пульт управления сплит-системой - панель управления	FWECSAC	FWECSAC					
Комплект температурных датчиков пульта управления	FWTSKA	FWTSKA					
Комплект датчиков относительной влажности для пульта управления	FWHSKA	FWHSKA					
Комплект настенной установки пульта управления	FWFCKA	FWFCKA					

(*) Требует электронный контроллер

4TW60229-2N_2

5 Размерные чертежи

5 - 1 Размерные чертежи

FWN-AT/AF

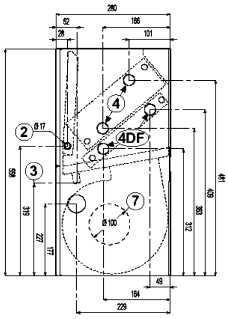

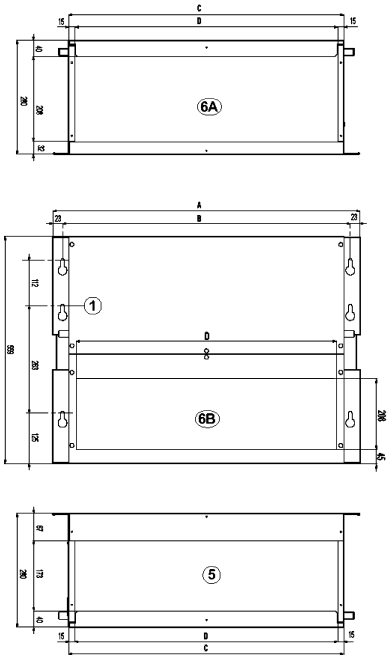

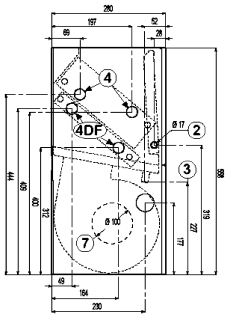

Гидравлические соединения
Стандартный и дополнительный теплообменник: охватываемое соединение

FWN04	FWN05	FWN06	FWN07	FWN08	FWN10
3/4"	3/4"	3/4"	3/4"	3/4"	3/4"

	A	B	C	D
FWN04 05	754	707	676	646
FWN06 07	964	917	886	856
FWN08 10	1174	1127	1096	1056

Условные обозначения

1 6 слотов для быстрого соединения
2 Выпуск конденсата - Горизонтальная установка
3 Выпуск конденсата - Вертикальная установка
4 Гидравлические соединения
4 = стандартный теплообменник
4 DF = дополнительный теплообменник
5 Подача воздуха
6 Воздухозабор
6A = условия поставки
6B = возможно изменить во время установки
7 Круглый обрезной элемент (⌀ 100 мм) для воздухозабора свежего воздуха

4TW60224-1N

6 Установка

6 - 1 Способ монтажа

FWN-AT/AF

Перед установкой оборудования

Установку и техническое обслуживание оборудования следует выполнять только техническим персоналом, имеющим квалификацию для выполнения работ на данном типе машины, согласно соответствующим местным и национальным правилам.
При получении оборудования проверьте его состояние и убедитесь в отсутствии повреждений, полученных при транспортировке. Для установки и инструкции по использованию аксессуаров смотрите соответствующие листки технических данных.

ПРЕДПОЛАГАЕМЫЕ УСЛОВИЯ ИСПОЛЬЗОВАНИЯ И ЭКСПЛУАТАЦИОННЫЕ ОГРАНИЧЕНИЯ
Компания не берет на себя ответственность, если оборудование установлено неквалифицированным персоналом, если оно используется неправильно либо в недопустимых условиях, если техническое обслуживание не проводится так, как предусмотрено в настоящем руководстве, либо если не используются оригинальные запасные части.Описание эксплуатационных ограничений приводится в соответствующей главе. Любое иное использование считается неправильным.
Необходимо сохранять оборудование внутри упаковки до тех пор, пока не будет подготовлена его установка, чтобы не допустить попадания пыли в оборудование.
Воздух, всасываемый оборудованием, всегда необходимо фильтровать. Там, где это возможно, нужно использовать специальные аксессуары.
Если установка не используется в зимний период, то нужно слить воду из системы, чтобы не допустить повреждений из-за образования льда. Если используются антифризы, то нужно проверить их температуру замерзания.
Не заменять внутреннюю проводку или другие части оборудования.

ПРЕДОСТЕРЕЖЕНИЕ ПРИ УСТАНОВКЕ:
На тепловентиляционном блоке нужно установить выключатель (IL) и/или все элементы дистанционного управления в недоступном месте для лиц, находящихся в ванной или душе.
Блоки FWN можно устанавливать в горизонтальном или вертикальном положении. Проверьте, чтобы выбранная установка соответствовала одной из схем, приведенных в руководстве по монтажу, в котором обе возможные конфигурации ù AA и AB ù подходят для нагрева и охлаждения.

AA (ВОЗДУХОЗАБОР НА ОДНОЙ ЛИНИИ - ПОДАЧА НА ОДНОЙ ЛИНИИ)
AB (ВСАСЫВАНИЕ ВОЗДУХА ПОД УГЛОМ 90° - ВЫПУСК ВОЗДУХА НА ОДНОЙ ЛИНИИ)

КОНФИГУРАЦИЯ устройства
Эти устройства поставляются всегда с конфигурацией AA, но положение воздухозабора может меняться во время установки.

ЗАКРЕПЛЕНИЕ устройства
Закреплять стандартное устройство к потолку или стене, используя не менее 4 из 6 пазов.
Для горизонтальных установок (потолочных) рекомендуется использовать резьбовые стержни на M8, винтовые анкерные болты, подходящие для веса машины, а также предусмотреть установку в нужном положении с помощью 2 болтов M8 и шайбы, диаметр которой подходит для ввода в паз и крепления устройства.
Перед затяжкой контргайки отрегулируйте зажим основной гайки так, чтобы оборудование имело правильный наклон, т.е. улучшало выпуск конденсата.
Правильный наклон достигается установкой воздухозабора под углом вниз относительно подачи, до достижения разницы по уровню приблизительно 10 мм от одного конца к другому.Выполнить подключения гидравлической системы к теплообменнику, а в случае охлаждения - и к выпуску конденсата.
Использовать одно из двух сливных отверстий дополнительного бака, которое видно с внешней стороны боковых панелей устройства и вертикального выпуска конденсата.
Для вертикальных установок (настенных) устройство необходимо закрепить так, чтобы вода могла вытекать в направлении используемого выпуска конденсата. Между двумя боковыми панелями достаточно сделать наклон, равный разнице по уровню приблизительно 5 мм.
Две трубки выпуска конденсата главного бака расположены внутри боковых панелей; доступ к ним возможен через мембранный канал, который следует отперфорировать для того, чтобы пропустить через него выпускную трубку.
Рекомендуется не снимать вышеуказанный канал, поскольку он предохраняет от повреждения трубки выпуска конденсата, которое может произойти со временем из-за острой кромки отверстия на боковой панели.
Для подключения устройства к линии выпуска конденсата нужно использовать гибкую резиновую трубку, прикрепив ее к выбранной выпускной трубке (f 3/8') с помощью металлического зажима (использовать выпуск, расположенный на стороне гидравлических подключений). Для того чтобы облегчить слив конденсата, необходимо обеспечить наклон выпускной трубки вниз величиной не менее 30 мм/м, убедившись, что весь ее путь свободен, отсутствуют изгибы или закупоривания.

Некоторые правила, которые необходимо выполнять
Проводить выпуск воздуха из теплообменника при остановленных насосах, с помощью воздушных клапанов, расположенных около подключений самого теплообменника.

4TW60229-3N_1

6 Установка

6 - 1 Способ монтажа

FWN-AT/AF

При устройстве системы каналов рекомендуется установить соединения для демпфирования колебаний между системой каналов и устройством. Если Вы желаете установить в качестве аксессуара модуль электрического сопротивления, то поставляемое соединение для демпфирования колебаний должно быть теплостойким.Систему каналов, особенно каналов подачи, следует изолировать с помощью материала, предотвращающего конденсацию.
Необходимо предусмотреть контрольную панель, расположенную рядом с оборудованием, для операций технического обслуживания и очистки.
Установить пульт управления на стене. Выбрать положение, обеспечивающее легкий доступ для установки функций и, если это предусмотрено, для снятия показаний температуры. Старайтесь избегать выбора положения, при котором оборудование подвергается непосредственному воздействию солнечного света, либо потоков горячего или холодного воздуха; не располагайте на пути объекты, препятствующие правильному снятию показаний температуры.

ЭЛЕКТРИЧЕСКИЕ ПОДКЛЮЧЕНИЯ
Выполнить электрические подсоединения при ВЫКЛ напряжении, в соответствии с требованиями местных и национальных норм.
Проводку должен выполнять только квалифицированный персонал. Каждый фанкойл требует наличие выключателя (IL) на фидерной линии, при расстоянии не менее 3 мм между контактами размыкания и соответствующим плавким предохранителем (F).
Потребление электроэнергии приведено на табличке технических данных, закрепленной к устройству. Аккуратно выполняйте проводку в зависимости от сочетания устройство/контроллер и в соответствии с правильной монтажной схемой, поставляемой с каждым аксессуаром. Для выполнения электрических подключений необходимо снять нижнюю панель, где расположен соединительный щиток.Силовые кабели (электропитания и управления) должны быть проложены к соединительному щитку через мембранный канал, расположенный на боковой панели машины, на стороне, противоположной гидравлическим подключениям.
ПРЕДОСТЕРЕЖЕНИЕ
ОБЩИЙ провод двигателя БЕЛЫЙ: при неправильном подсоединении двигатель может быть необратимо поврежден.

ФУНКЦИОНАЛЬНЫЕ ПРОВЕРКИ
Проверьте, чтобы оборудование было установлено так, чтобы обеспечивался требуемый наклон.
Проверьте, чтобы выпуск конденсата не был забит (отложениями камней, и т.д.).
Проверьте уплотнение гидравлических соединений.
Проверьте, чтобы контакты проводки были туго затянуты (выполнить проверку с ОТКЛЮЧЕННЫМ напряжением).
Проверьте, чтобы воздух был продут из теплообменника.
Проверьте, чтобы воздух был продут из теплообменника.

4TW60229-3N_2

6 Установка

6 - 1 Способ монтажа

FWN-AT/AF

Расстояния, которые необходимо соблюдать при установке и эксплуатации устройств FWN

1. Туннельное устройство только с фильтром

Необходимо предусмотреть следующие минимальные расстояния:

1. 500 мм свободного пространства на стороне точек подачи воды (трубы и подсоединения)
2. 200 мм свободного пространства на противоположной стороне (для отвинчивания теплообменников или крышки вентилятора в случае ремонта)
3. Предусмотреть возможность извлечения фильтра для очистки
4. Предусмотреть возможность доступа к устройству для повседневного и внештатного технического обслуживания (например, при снятии лицевых панелей)

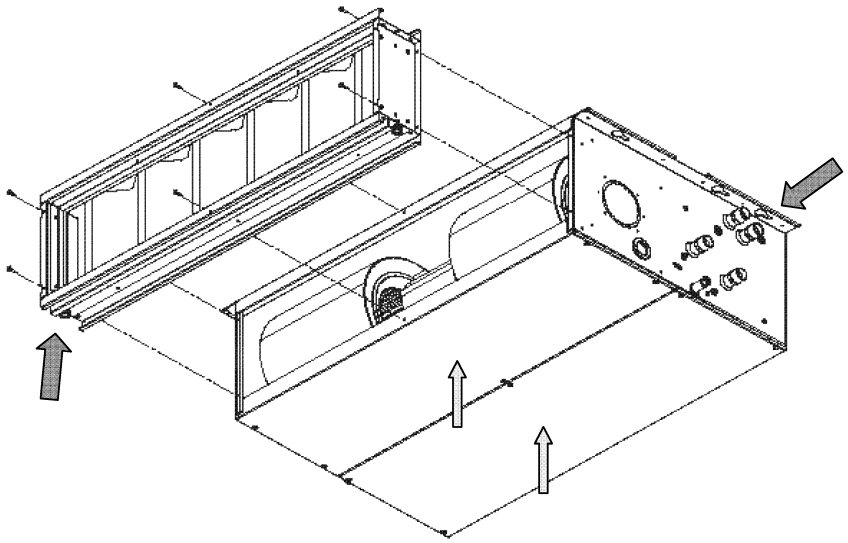

2. Туннельное устройство с фильтром и электронагревателем

Необходимо также предусмотреть следующее:

1. 500 мм свободного пространства на стороне точек подачи воды (трубы и подсоединения), измеренного от распределительного шкафа модуля обогрева (более подробно см. технический листок вариантов - всего около 620 мм)
2. 200 мм свободного пространства на противоположной стороне (для отвинчивания теплообменников или крышки вентилятора в случае ремонта)
3. Предусмотреть возможность извлечения фильтра для очистки
4. Предусмотреть возможность доступа к устройству для повседневного и внештатного технического обслуживания (например, при снятии лицевых панелей)

4TW60229-3N_3

6 Установка

6 - 1 Способ монтажа

FWN-AT/AF

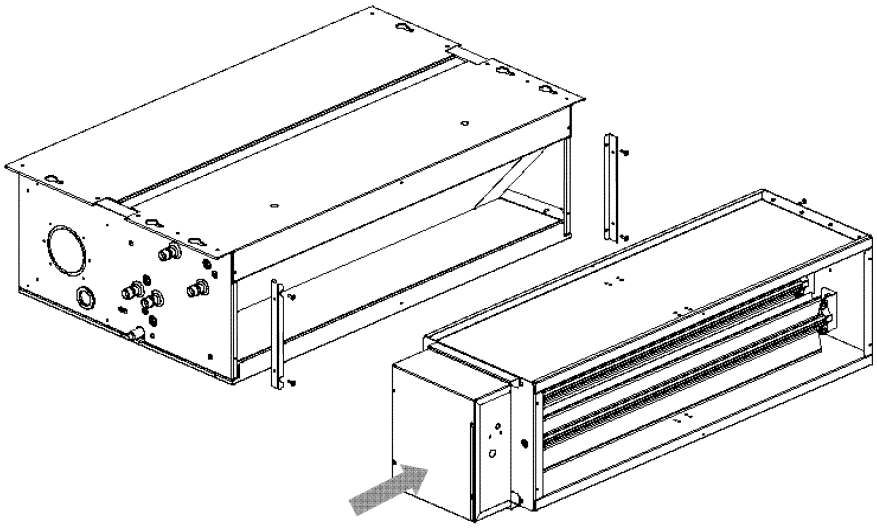

3. Туннельное устройство с фильтром и клапанами

Необходимо также предусмотреть следующее:

1. 500 мм свободного пространства на стороне точек подачи воды (трубы и подсоединения), измеренного от трубной обвязки клапанов (более подробно см. технический листок вариантов - всего около 720 мм)
2. 200 мм свободного пространства на противоположной стороне (для отвинчивания теплообменников или крышки вентилятора в случае ремонта)
3. Предусмотреть возможность извлечения фильтра для очистки
4. Предусмотреть возможность доступа к устройству для повседневного и внештатного технического обслуживания (например, при снятии лицевых панелей)

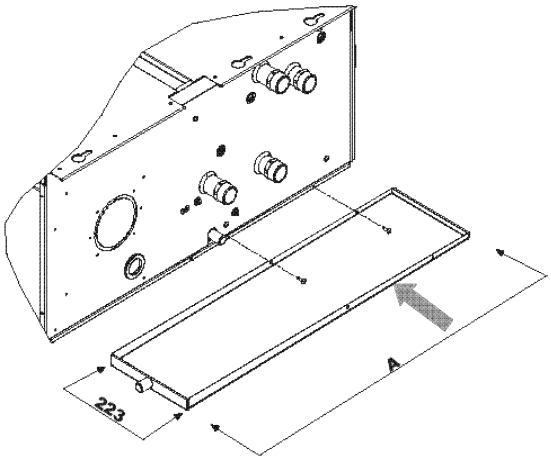

4TW60229-3N_4

7 Рабочий диапазон

7 - 1 Рабочий диапазон

FWN-AT/AF

Рабочий диапазон для моделей FWN

Минимальная температура воды	+5°C
Максимальная температура воды	+95°C
Максимальное рабочее давление	10 бар
Минимальная температура воздуха на впуске	-20°C
Максимальная температура воздуха на впуске	+43°C
Электропитание	230V ±10% / 1~ / 50Гц

4TW60223-1N

Daikin Europe N.V. Naamloze Vennootschap - Zandvoordestraat 300, B-8400 Oostende - Belgium - www.daikin.eu - BE 0412 120 336 - RPR Oostende

EEDRU18 03/18

Daikin Europe N.V. принимает участие в программе сертификации Eurovent рабочих характеристик жидкостных холодильных установок и жидкостных тепловых насосов, фанкойлов и систем с переменным расходом хладагента. Проверьте действительность сертификата на сайте: www.eurovent-certification.com

Настоящий буклет составлен только для справочных целей и не является предложением, обязательным для выполнения компанией Daikin Europe N.V. Его содержание составлено компанией Daikin Europe N.V. на основании сведений, которыми она располагает. Компания не дает прямую или связанную гарантию относительно полноты, точности, надежности или соответствия конкретной цели ее содержания, а также продуктов и услуг, представленных в нем. Технические характеристики могут быть изменены без предварительного уведомления. Компания Daikin Europe N.V. отказывается от какой-либо ответственности за прямые или косвенные убытки, понимаемые в самом широком смысле, вытекающие из прямого или косвенного использования и/или трактовки данного буклета. На все содержание распространяется авторское право Daikin Europe N.V.