Кондиционирование воздуха

Технические данные

Подпотолочный тип

EEDRU15-204

FXHQ-A

СОДЕРЖАНИЕ
FXHQ-A

1 Характеристики 2

2 Технические характеристики 3
Технические параметры 3
Электрические параметры 4

3 Электрические параметры 5
Электрические данные 5

4 Установки защитного устройства 6

5 Опции 7

6 Таблицы производительности 8
Таблицы холодопроизводительности 8
Таблицы теплопроизводительностей 9

7 Размерные чертежи 10
Размерные чертежи 10
Размерные чертежи с аксессуарами 12

8 Схемы трубопроводов 13

9 Монтажные схемы 14
Монтажные схемы - Одна фаза 14

10 Данные об уровне шума 15
Спектр звукового давления 15

1 Характеристики

Для широких помещений без подвесных потолков и свободного пространства на полу

- Идеальное решение для создания комфортного воздушного потока в широких помещениях за счет эффекта Коанда: угол подачи до 100°
- Система обеспечивает простое охлаждение и отопление помещений с высотой потолков до 3,8 м без потери производительности
- Простая установка в новых и отремонтированных помещениях
- Блок легко монтируется в углах и узких местах, т.к. для обслуживания требуется пространство всего 30 мм с боковой стороны
- Сниженное потребление энергии благодаря особой конструкции двигателя вентилятора постоянного тока и дренажного насоса
- Стильный блок легко вписывается в любой интерьер. Заслонки полностью закрываются, когда блок не работает

С инвертором

Режим работы во время Вашего отсутствия

Только вентилятор

Автоматическое переключение режимов охлаждения-нагрева

Ступенчатое регулирование скорости вентилятора

Режим снижения влажности

Воздушный фильтр

Недельный таймер

Пульт дистанционного управления

Проводной пульт дистанционного управления

Централизованное управление

Автоматический перезапуск

Самодиагностика

Комплект дренажного насоса

2 Технические характеристики

2-1 Технические параметры					FXHQ32A	FXHQ63A	FXHQ100A
Холодопроизводительность	Ном.			кВт	3,6	7,1	11,2
Теплопроизводительность	Ном.			кВт	4,0	8,0	12,5
Потребляемая мощность - 50 Гц	Охлаждение	Ном.		кВт	0,107	0,111	0,237
	Отопление	Ном.		кВт	0,107	0,111	0,237
Размеры	Блок	Высота		мм	235		
		Ширина		мм	960	1.270	1.590
		Глубина		мм	690		
	Упакованный блок	Высота		мм	340	349	
		Ширина		мм	1.116	1.426	1.746
		Глубина		мм	858	878	
Вес	Блок			кг	24	33	39
	Упакованный блок			кг	38	55	62
Корпус	Цвет				Яркий белый		
	Материал				Полимер		
Теплообменник	Тип				Катушка крестообразного стабилизатора (несколько решеток и трубы Hi-XSL)		
	Длина			мм	722	1.032	1.352
	Ряды	Количество			2	3	
	Шаг ребер			мм	1,5		
	Проходы	Количество			4	5	10
	Лицевая сторона			м	0,213	0,303	0,398
	Ступени	Количество			14		
	Отверстие пустой трубной решетки	Количество			0		
Вентилятор	Тип				Вентилятор Sirocco		
	Количество				2	3	4
	Расход воздуха - 50Гц	Охлаждение	Выс.	м /мин	14,0	20,0	29,5
			Ном.	м /мин	12,0	17,0	24,0
			Низк.	м /мин	10,0	14,0	19,0
		Нагрев	Выс.	м /мин	14,0	20,0	29,5
			Ном.	м /мин	12,0	17,0	24,0
			Низк.	м /мин	10,0	14,0	19,0
Двигатель вентилятора	Модель				2D15L1AA1	3D15L1AA1	4D15L1AC1
	Скорость	Ступени			3		
	Мощность	Выс.		Вт	60	91	150
Air filter	Type				Полимерная сетка, стойкая к образованию плесени		
Уровень звукового давления	Охлаждение	Выс.		дБ(А)	36,0	37,0	44,0
		Ном.		дБ(А)	34,0	35,0	37,0
		Низк.		дБ(А)	31,0	34,0	
	Нагрев	Выс.		дБ(А)	36,0	37,0	44,0
		Ном.		дБ(А)	34,0	35,0	37,0
		Низк.		дБ(А)	31,0	34,0	
Хладагент	Тип				R-410A		
Соединения труб	Жидкость	Тип			Раструб		
		НД		мм	6,35	9,52	
	Газ	Тип			Раструб		
		НД		мм	12,7	15,9	
	Дренаж				VP20 (I.D. 20/O.D. 26)		
	Теплоизоляция				Теплостойкий пенополиэтилен, стандартный пенополиэтилен		
Системы управления	ИК пульт дист. управления				BRC7G53		
	Упрощенный проводной пульт ДУ для гостиниц				-		
	Проводной пульт ДУ				BRC1E52A/B / BRC1D52		

Стандартные аксессуары : Руководство по эксплуатации;

Стандартные аксессуары : Инструкции по установке;

Стандартные аксессуары : Декларация о соответствии;

Стандартные аксессуары : Сливной шланг;

Стандартные аксессуары : Металлический зажим;

Стандартные аксессуары : Шайба для подвесного кронштейна;

2 Технические характеристики

Стандартные аксессуары : Зажимы;
Стандартные аксессуары : Материал для изоляции соединений;
Стандартные аксессуары : Уплотнительный материал;
Стандартные аксессуары : Модель установки;
Стандартные аксессуары : Полимерная втулка;
Стандартные аксессуары : Крепление проводки;
Стандартные аксессуары : Винт для фиксации проводов;

2-2 Электрические параметры				FXHQ32A	FXHQ63A	FXHQ100A
Электропитание	Наименование			VE		
	Фаза			1~		
	Частота		Гц	50		
	Напряжение		V	220-240		
Диапазон напряжений	Мин.		%	10		
	Макс.		%	10		
Ток - 50 Гц	Мин. ток цепи (MCA)		A	0,8		1,7
	Макс. ток предохранителя (MFA)		A	16		
	Ток полной нагрузки (FLA)	Двигатель вентилятора	A	0,6		1,3

Примечания

Диапазон напряжения: блоки могут использоваться с электрическими системами, где напряжение, подаваемое на клемму блока, находится в пределах указанного диапазона.

Максимально допустимое изменение диапазона напряжений между фазами составляет 2%.

MCA/MFA: MCA = 1,25 x FLA

MFA ≤ 4 x FLA

Следующий более низкий стандартный номинальный ток предохранителя минимум 16A

Выделите размер провода на основании значения MCA

Вместо предохранителя используйте размыкатель цепи

3 Электрические параметры

3 - 1 Электрические данные

FXHQ-A

Блоки				Электропитание		IFM		Потребляемая мощность (Вт)	
Модель	Гц	В	Диапазон напряжения	MCA	MFA	кВт	RLA	Охлаждение	Отопление
FXHQ32A	50	220-240 В	Макс. 264 В Мин. 198 В	0,8	16	0,060	0,6	107	107
FXHQ63A				0,8	16	0,091	0,6	111	111
FXHQ100A				1,7	16	0,150	1,3	237	237

ПРИМЕЧАНИЯ

1. Диапазон напряжения
   Устройства подходят для использования в электрических системах, где подаваемое на разъемы блока напряжение не ниже и не выше указанных выше пределов.
2. Максимально допустимое различие напряжения фаз составляет 2%.
3. MCA/MFA
   MCA = 1,25 x FLA
   MFA ≤ 4 x FLA
   (следующий меньший стандартный номинал предохранителя, мин. 16 A)
4. Сечение проводника следует выбирать по MCA.
5. Используйте выключатель-автомат вместо плавкого предохранителя.

Минимальное значение Ssc	кВА	Применяется EN61000-3-2.

ОБОЗНАЧЕНИЯ

MCA : Мин. ток в контуре (A)
MFA : Макс. ток предохранителя (См. примечание 5)
кВт : Номинальная выходная мощность двигателя вентилятора (кВт)
FLA : Полный ток нагрузки (A)
IFM : Мотор внутреннего вентилятора

4D080219A

4 Установки защитного устройства

4 - 1 Установки защитного устройства

FXHQ-A

	Защитные устройства		32	63	100
FXHQ~A	Плавкий предохранитель		250V 3.15A	250V 3.15A	250V 3.15A
	Плавкая вставка двигателя вентилятора	°C	---	---	---
	Тепловая защита двигателя вентилятора	°C	---	---	---

3D080195

5 Опции

5 - 1 Опции

FXHQ-A

Название опции	Примечание		FXHQ-A		
			32	63	100
Фильтр с длительным сроком службы			KAFP501A56	KAFP501A80	KAFP501A160
Набор для всасывания свежего воздуха			KDDQ50A140		
Комплект дренажного насоса			KDU50P60VE	KDU50P140VE	
Набор трубок L-типа (для восходящего направления)			KHFP5N63	KHFP5N160	
Дистанционное управление	Проводной тип		BRC1D528, BRC1E51A7, BRC1E52A7, BRC1E52B7		
	Инфракрасный тип	Использование теплового насоса	BRC7GA53		
		Использование только охлаждения	BRC7GA56		
Упрощенное дистанционное управление (с кнопкой выбора режима работы) (2)			BRC2E52C7		
Упрощенное дистанционное управление (без кнопки выбора режима работы) (2)			BRC3E52C7		
Центральный пульт дистанционного управления			DCS302CA51		
Общий контроллер включения/выключения (ON/OFF)			DCS301BA51		
Таймер расписания			DST301BA51		
Проводной адаптер для дополнительного электрического оборудования			KRP1BA54		
Проводной адаптер для дополнительного электрического оборудования (1)			KRP4AA52		
Проводной адаптер для дополнительного электрического оборудования (1)			KRP2A62		
Внешний адаптер для наружного блока (установка на внутреннем блоке)			DTA104A62		
Установочная коробка для платы адаптера			KRP1093A		
Установочная пластина для корпуса адаптера			KKSAP50A56	-	
Датчик дистанционного управления			KRCS01-4B		
Дистанционное вкл/выкл (подключение для принудительного включения и выключения)			EKR0R04		
Помехоподавляющий фильтр (только для электромагнитного использования)			KEK26-1		
Электрический блок с выводом заземления (3 блока)			KJB311AA		
Электрический блок с выводом заземления (2 блока)			KJB212AA		
Адаптер цифровых входов (1),(3)			BRP7A52		

ПРИМЕЧАНИЯ

1. Необходима установочная коробка для адаптера платы (KRP1D93A).
2. Поддерживаются следующие языки:
   Языковой комплект 1: английский, немецкий, французский, голландский, испанский, итальянский и португальский.
   При использовании кабеля PC EKPCCAB3 в сочетании с программой обновления можно также изменить язык на:
   Языковой комплект 2: английский, болгарский, хорватский, чешский, венгерский, румынский и словенский.
   Языковой комплект 3: английский, греческий, польский, русский, сербский, словацкий и турецкий.
3. Возможно только в сочетании с упрощенным дистанционным управлением BRC2/3E52C7.

3D080173C

6 Таблицы производительности

6 - 1 Таблицы холодопроизводительности

FXHQ-A

Cooling Capacity

TC: Total capacity; kW
SHC: Sensible heat capacity; kW

Unit size	Indoor air temp.													
	14.0 °CWB		16.0 °CWB		18.0 °CWB		19.0 °CWB		20.0 °CWB		22.0 °CWB		24.0 °CWB	
	20 °CDB		23 °CDB		26 °CDB		27 °CDB		28 °CDB		30 °CDB		32 °CDB	
	TC	SHC	TC	SHC	TC	SHC	TC	SHC	TC	SHC	TC	SHC	TC	SHC
32	2.4	2.0	2.9	2.3	3.4	2.6	3.6	2.6	3.6	2.6	3.7	2.5	3.8	2.5
63	4.8	3.9	5.7	4.4	6.6	5.0	7.1	4.8	7.2	4.7	7.4	4.6	7.5	5.1
100	7.6	5.5	9.0	6.3	10.5	7.1	11.2	7.3	11.3	7.2	11.6	7.0	11.9	6.7

NOTES - OPMERKINGEN - REMARQUES - ANMERKUNGEN - NOTAS - NOTE - ΣΗΜΕΙΩΣΕΙΣ - NOTLAR - ПРИМЕЧАНИЯ

1
- This table is for the selection of indoor equipment.
- Deze tabel is bedoeld voor het kiezen van de binnenunit.
- Ce tableau concerne la sélection de l'équipement intérieur.
- Diese Tabelle ist für die Auswahl der Innenanlagen.
- Esta tabla es para seleccionar el equipo interior.
- Usare questa tabella per la selezione delle apparecchiature interne.
- Αυτός ο πίνακας προορίζεται για την επιλογή εσωτερικού εξοπλισμού.
- Bu tablo iç ünite ekipmanlarının seçimine yöneliktir.
- Эта таблица предназначена для выбора устанавливаемого в помещении оборудования.

2
- In the event that conditions differ due to the design requirements after system selection, actual operating ability of the indoor equipment will differ from that noted in the table because of changes in the outdoor air temperature and load factor.
- Als nadat u het systeem hebt gekozen de voorwaarden afwijken van de ontwerpvereisten, dan zal het reële bedrijfsvermogen van de binnenunit afwijken van de in de tabel vermelde gegevens, wegens de afwijkende buitenluchttemperatuur en de belastingsfactor.
- Si les exigences de conception après la sélection du système entraînent une modification des conditions, les capacités opérationnelles réelles de l'équipement intérieur diffèrent de celles indiquées dans le tableau en raison de la modification de la température de l'air extérieure et du facteur de charge.
- Falls Bedingungen aufgrund der Konstruktionsanforderungen nach der Systemauswahl abweichen, dann weicht aufgrund der Änderungen der Außenlufttemperatur und des Lastfaktors die tatsächliche Betriebsfähigkeit der Innenanlage von der in der Tabelle aufgeführten ab.
- En caso de que las condiciones difieran debido a los requisitos de diseño tras seleccionar el sistema, la capacidad de funcionamiento real del equipo interior diferirá de la que se muestra en la tabla debido a los cambios de la temperatura de aire exterior y al factor de carga.
- Nel caso in cui intervenissero dei cambiamenti nelle condizioni dovuti a requisiti di progettazione successivi alla selezione del sistema, la capacità operativa effettiva delle apparecchiature interne sarà diversa da quella indicata in tabella a causa della diversa temperatura dell'aria esterna e del fattore di carico.
- Στην περίπτωση που οι συνθήκες διαφέρουν λόγω των απαιτήσεων σχεδιασμού μετά την επιλογή συστήματος, η πραγματική δυνατότητα του εσωτερικού εξοπλισμού θα διαφέρει από την αναφερόμενη στον πίνακα, λόγω των αλλαγών στην εξωτερική θερμοκρασία αέρα και στο συντελεστή φορτίου.
- Sistem seçiminden sonra tasarım gerekleri nedeniyle koşulların değişmesi durumunda, dış hava sıcaklığı ve yük faktöründeki değişiklikler nedeniyle iç ekipmanın gerçek çalışma kapasitesi tabloda belirtilenden farklı olacaktır.
- В случае, если реальные условия отличаются от проектных условий работы, используемых при выборе системы, фактические характеристики устанавливаемого в помещении оборудования будут отличаться от указанных в таблице вследствие изменения температуры воздуха снаружи и показателя нагрузки.

3
- In this case, use the ability table for the indoor equipment selected and correct for the ratio of change in ability.
- Gebruik in dat geval de vermogenstabel van de gekozen binneninstallatie en kies het juiste vermogen.
- Le cas échéant, utiliser le tableau de capacité de l'équipement intérieur sélectionner et corriger le rapport de modification de capacité.
- Verwenden Sie in diesem Fall die Fähigkeit für die ausgewählte Innenanlage und korrigieren Sie das Verhältnis der Änderung in der Fähigkeit.
- En este caso, utilice la tabla de capacidades del equipo interior seleccionado y corrija la relación de cambio en capacidad.
- In questo caso, usare la tabella delle capacità per le apparecchiature interne selezionate ed apportare le modifiche del caso in base alla percentuale di cambiamento di capacità.
- Σε αυτή την περίπτωση χρησιμοποιήστε τον πίνακα δυνατοτήτων για τον επιλεγμένο εσωτερικό εξοπλισμό και διορθώστε για την αναλογία αλλαγής στη δυνατότητα.
- Bu durumda, seçilen iç ekipman için kapasite tablosunu kullanın ve kapasitedeki değişim oranına göre düzeltme yapın.
- В этом случае используйте таблицу характеристик выбранного устанавливаемого в помещении оборудования и внесите необходимую поправку на их изменение.

6 Таблицы производительности

6 - 2 Таблицы теплопроизводительностей

FXHQ-A

Heating Capacity

Unit size	Indoor air temp. °CDB					
	16.0	18.0	20.0	21.0	22.0	24.0
	kW	kW	kW	kW	kW	kW
32	4.2	4.2	4.0	3.9	3.7	3.5
63	8.4	8.4	8.0	7.7	7.5	7.0
100	13.1	13.1	12.5	12.1	11.7	10.9

NOTES - OPMERKINGEN - REMARQUES - ANMERKUNGEN - NOTAS - NOTE - ΣΗΜΕΙΩΣΕΙΣ - NOTLAR - ПРИМЕЧАНИЯ

1
- This table is for the selection of indoor equipment.
- Deze tabel is bedoeld voor het kiezen van de binnenunit.
- Ce tableau concerne la sélection de l'équipement intérieur.
- Diese Tabelle ist für die Auswahl der Innenanlagen.
- Esta tabla es para seleccionar el equipo interior.
- Usare questa tabella per la selezione delle apparecchiature interne.
- Αυτός ο πίνακας προορίζεται για την επιλογή εσωτερικού εξοπλισμού.
- Bu tablo iç ünite ekipmanlarının seçimine yöneliktir.
- Эта таблица предназначена для выбора устанавливаемого в помещении оборудования.

2
- In the event that conditions differ due to the design requirements after system selection, actual operating ability of the indoor equipment will differ from that noted in the table because of changes in the outdoor air temperature and load factor.
- Als nadat u het systeem hebt gekozen de voorwaarden afwijken van de ontwerpvereisten, dan zal het reële bedrijfsvermogen van de binnenunit afwijken van de in de tabel vermelde gegevens, wegens de afwijkende buitenluchttemperatuur en de belastingsfactor.
- Si les exigences de conception après la sélection du système entraînent une modification des conditions, les capacités opérationnelles réelles de l'équipement intérieur diffèrent de celles indiquées dans le tableau en raison de la modification de la température de l'air extérieure et du facteur de charge.
- Falls Bedingungen aufgrund der Konstruktionsanforderungen nach der Systemauswahl abweichen, dann weicht aufgrund der Änderungen der Außenlufttemperatur und des Lastfaktors die tatsächliche Betriebsfähigkeit der Innenanlage von der in der Tabelle aufgeführten ab.
- En caso de que las condiciones difieran debido a los requisitos de diseño tras seleccionar el sistema, la capacidad de funcionamiento real del equipo interior diferirá de la que se muestra en la tabla debido a los cambios de la temperatura de aire exterior y al factor de carga.
- Nel caso in cui intervenissero dei cambiamenti nelle condizioni dovuti a requisiti di progettazione successivi alla selezione del sistema, la capacità operativa effettiva delle apparecchiature interne sarà diversa da quella indicata in tabella a causa della diversa temperatura dell'aria esterna e del fattore di carico.
- Στην περίπτωση που οι συνθήκες διαφέρουν λόγω των απαιτήσεων σχεδιασμού μετά την επιλογή συστήματος, η πραγματική δυνατότητα του εσωτερικού εξοπλισμού θα διαφέρει από την αναφερόμενη στον πίνακα, λόγω των αλλαγών στην εξωτερική θερμοκρασία αέρα και στο συντελεστή φορτίου.
- Sistem seçiminden sonra tasarım gerekleri nedeniyle koşulların değişmesi durumunda, dış hava sıcaklığı ve yük faktöründeki değişiklikler nedeniyle iç ekipmanın gerçek çalışma kapasitesi tabloda belirtilenden farklı olacaktır.
- В случае, если реальные условия отличаются от проектных условий работы, используемых при выборе системы, фактические характеристики устанавливаемого в помещении оборудования будут отличаться от указанных в таблице вследствие изменения температуры воздуха снаружи и показателя нагрузки.

3
- In this case, use the ability table for the indoor equipment selected and correct for the ratio of change in ability.
- Gebruik in dat geval de vermogenstabel van de gekozen binneninstallatie en kies het juiste vermogen.
- Le cas échéant, utiliser le tableau de capacité de l'équipement intérieur sélectionner et corriger le rapport de modification de capacité.
- Verwenden Sie in diesem Fall die Fähigkeit für die ausgewählte Innenanlage und korrigieren Sie das Verhältnis der Änderung in der Fähigkeit.
- En este caso, utilice la tabla de capacidades del equipo interior seleccionado y corrija la relación de cambio en capacidad.
- In questo caso, usare la tabella delle capacità per le apparecchiature interne selezionate ed apportare le modifiche del caso in base alla percentuale di cambiamento di capacità.
- Σε αυτή την περίπτωση χρησιμοποιήστε τον πίνακα δυνατοτήτων για τον επιλεγμένο εσωτερικό εξοπλισμό και διορθώστε για την αναλογία αλλαγής στη δυνατότητα.
- Bu durumda, seçilen iç ekipman için kapasite tablosunu kullanın ve kapasitedeki değişim oranına göre düzeltme yapın.
- В этом случае используйте таблицу характеристик выбранного устанавливаемого в помещении оборудования и внесите необходимую поправку на их изменение.

7 Размерные чертежи

7 - 1 Размерные чертежи

FXHQ100A

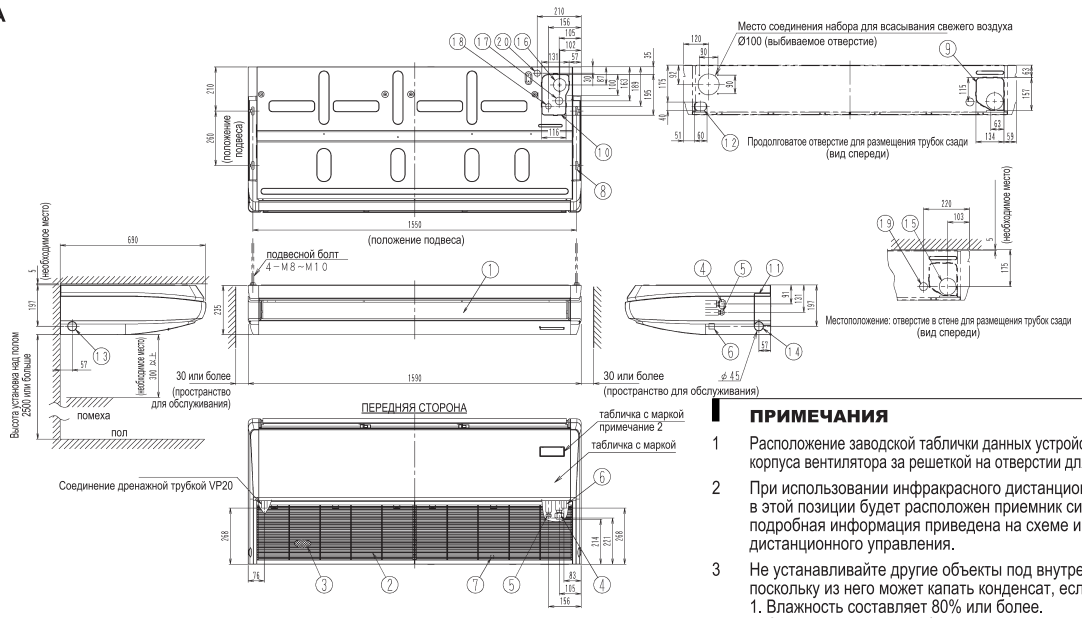

3D069633D

ПРИМЕЧАНИЯ

1 Расположение заводской таблички данных устройства: нижняя часть корпуса вентилятора за решеткой на отверстии для всасывания.

2 При использовании инфракрасного дистанционного управления в этой позиции будет расположен приемник сигнала. Более подробная информация приведена на схеме инфракрасного дистанционного управления.

3 Не устанавливайте другие объекты под внутренним блоком, поскольку из него может капать конденсат, если:
1. Влажность составляет 80% или более.
2. Сливное отверстие заблокировано.
3. Воздушный фильтр загрязнен.

№	Название	Описание
1	Решетка на стороне выпуска воздуха	
2	Решетка на стороне всасывания воздуха	
3	Воздушный фильтр	
4	Соединение трубки для газа	Ø15,9 раструб
5	Соединение трубки для жидкости	Ø9,5 раструб
6	Соединение дренажной трубы	VP20
7	Вывод заземления (внутри коробки электрических компонентов)	M4
8	Кронштейн подвеса	
9	Лючок для доступа к подключениям проводки и возвратных трубок	
10	Лючок для доступа к подключениям проводки и восходящих трубок	

11	Подключения трубок с правой стороны	прорезь
12	Соединение для дренажной трубки с левой задней стороны	прорезь
13	Соединение для дренажной трубки с левой стороны	прорезь
14	Соединение для дренажной трубки с правой стороны	прорезь
15	Отверстие в стене для размещения трубок сзади	Ø100
16	Соединение для восходящей дренажной трубки	Ø60
17	Соединение для восходящей трубки для газа	Ø36
18	Соединение для восходящей трубки для жидкости	Ø26
19	Подключения электропитания и проводки блока сзади	Ø29
20	Подключения электропитания и проводки блока сверху	Ø29

FXHQ32A

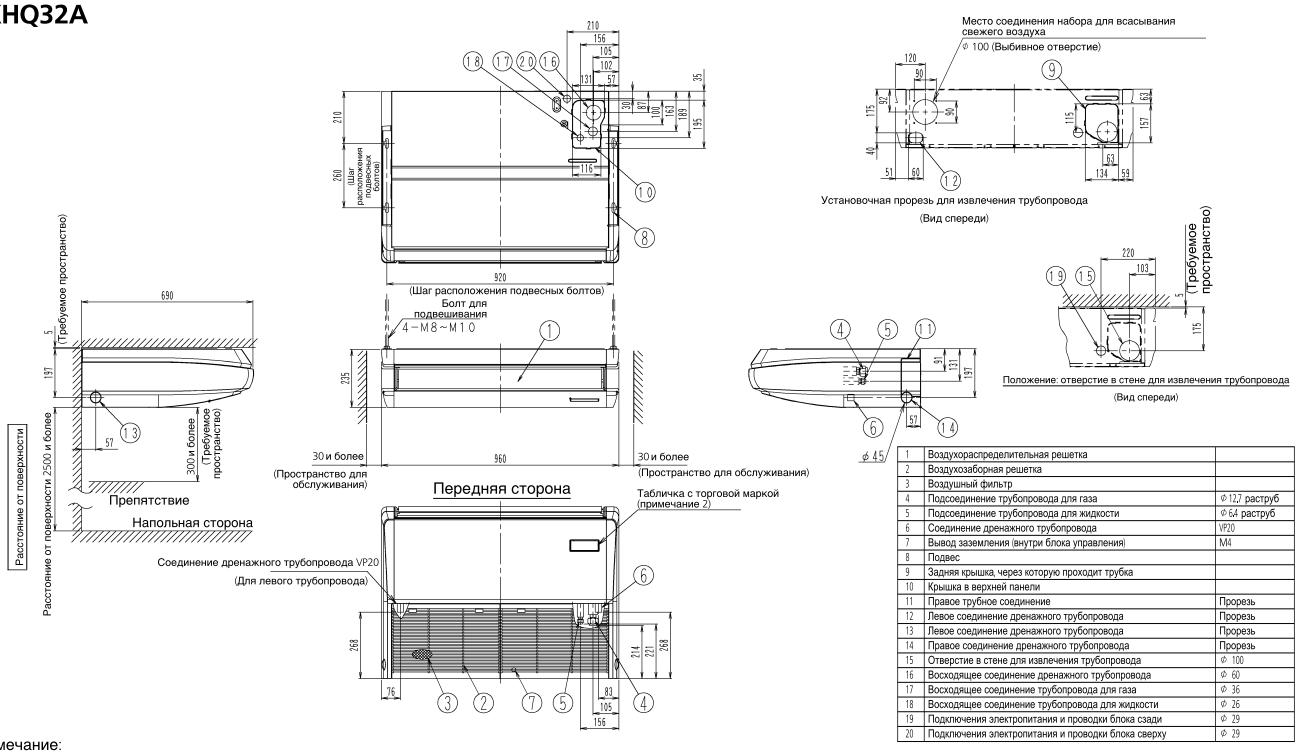

1	Воздухораспределительная решетка	
2	Воздухозаборная решетка	
3	Воздушный фильтр	
4	Подсоединение трубопровода для газа	Φ 12,7 раструб
5	Подсоединение трубопровода для жидкости	Φ 6,4 раструб
6	Соединение дренажного трубопровода	VP20
7	Вывод заземления (внутри блока управления)	M4
8	Подвес	
9	Задняя крышка, через которую проходит трубка	
10	Крышка в верхней панели	
11	Правое трубное соединение	Прорезь
12	Левое соединение дренажного трубопровода	Прорезь
13	Левое соединение дренажного трубопровода	Прорезь
14	Правое соединение дренажного трубопровода	Прорезь
15	Отверстие в стене для извлечения трубопровода	Φ 100
16	Восходящее соединение дренажного трубопровода	Φ 60
17	Восходящее соединение трубопровода для газа	Φ 36
18	Восходящее соединение трубопровода для жидкости	Φ 26
19	Подключения электропитания и проводки блока сзади	Φ 29
20	Подключения электропитания и проводки блока сверху	Φ 29

Примечание:
1. Расположение паспортной таблички блока: дно корпуса вентилятора внутри воздухозаборной решетки.
2. При использовании беспроводного пульта дистанционного управления в этом месте размещается приемник сигналов. Более подробно см. чертеж беспроводного пульта дистанционного управления.
3. Не кладите влажный предмет под внутренним блоком. Если влажность равна 80% и выше, а сливной патрубок забит и воздушный фильтр загрязнен, то может выпасть роса.

3D080029

7 Размерные чертежи

7 - 1 Размерные чертежи

FXHQ63A

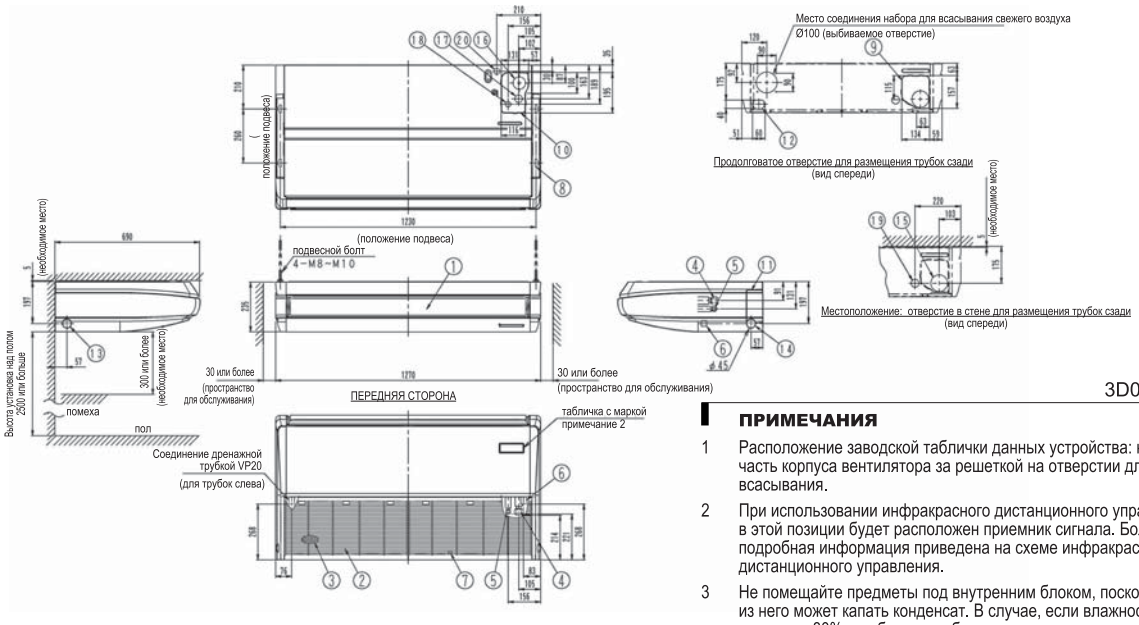

3D069632A

ПРИМЕЧАНИЯ

1. Расположение заводской таблички данных устройства: нижняя часть корпуса вентилятора за решеткой на отверстии для всасывания.
2. При использовании инфракрасного дистанционного управления в этой позиции будет расположен приемник сигнала. Более подробная информация приведена на схеме инфракрасного дистанционного управления.
3. Не помещайте предметы под внутренним блоком, поскольку из него может капать конденсат. В случае, если влажность достигает 80% или более, трубка слива засорилась, а воздушные фильтры - загрязнены, может появиться конденсат.

№	Название	Описание
1	Решетка на стороне выпуска воздуха	
2	Решетка на стороне всасывания воздуха	
3	Воздушный фильтр	
4	Соединение трубки для газа	Ø15,9 раструб
5	Соединение трубки для жидкости	Ø9,5 раструб
6	Соединение дренажной трубы	VP20
7	Вывод заземления (внутри коробки электрических компонентов)	M4
8	Кронштейн подвеса	
9	Лючок для доступа к подключениям проводки и возвратных трубок	
10	Лючок для доступа к подключениям проводки и восходящих трубок	

11	Подключения трубок с правой стороны	прорезь
12	Соединение для дренажной трубки с левой задней стороны	прорезь
13	Соединение для дренажной трубки с левой стороны	прорезь
14	Соединение для дренажной трубки с правой стороны	прорезь
15	Отверстие в стене для размещения трубок сзади	Ø100
16	Соединение для восходящей дренажной трубки	Ø60
17	Соединение для восходящей трубки для газа	Ø36
18	Соединение для восходящей трубки для жидкости	Ø26
19	Подключения электропитания и проводки блока сзади	Ø29
20	Подключения электропитания и проводки блока сверху	Ø29

7 Размерные чертежи

7 - 2 Размерные чертежи с аксессуарами

FXHQ-A

Размеры пульта дистанционного управления

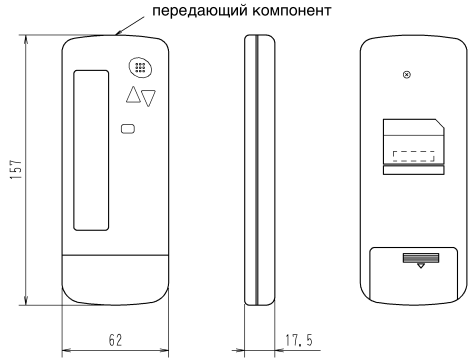

Процедура установки приемника

Узел приемника

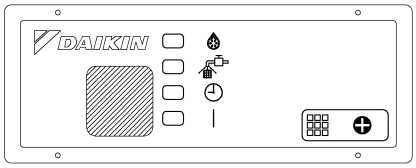

Держатель пульта дистанционного управления
Процедура установки
(Настенная установка)

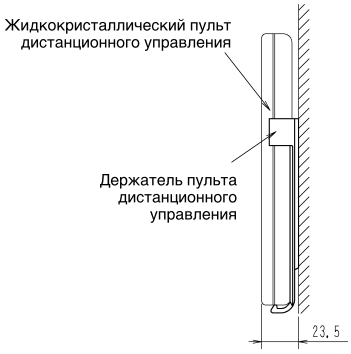

3D079916

8 Схемы трубопроводов

8 - 1 Схемы трубопроводов

FXHQ-A

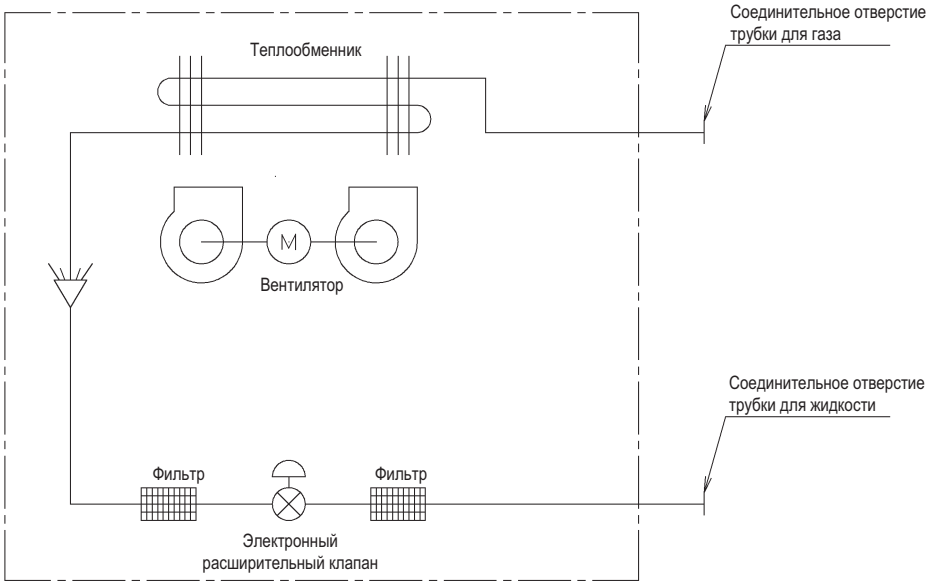

4D034245L

9 Монтажные схемы

9 - 1 Монтажные схемы - Одна фаза

FXHQ-A

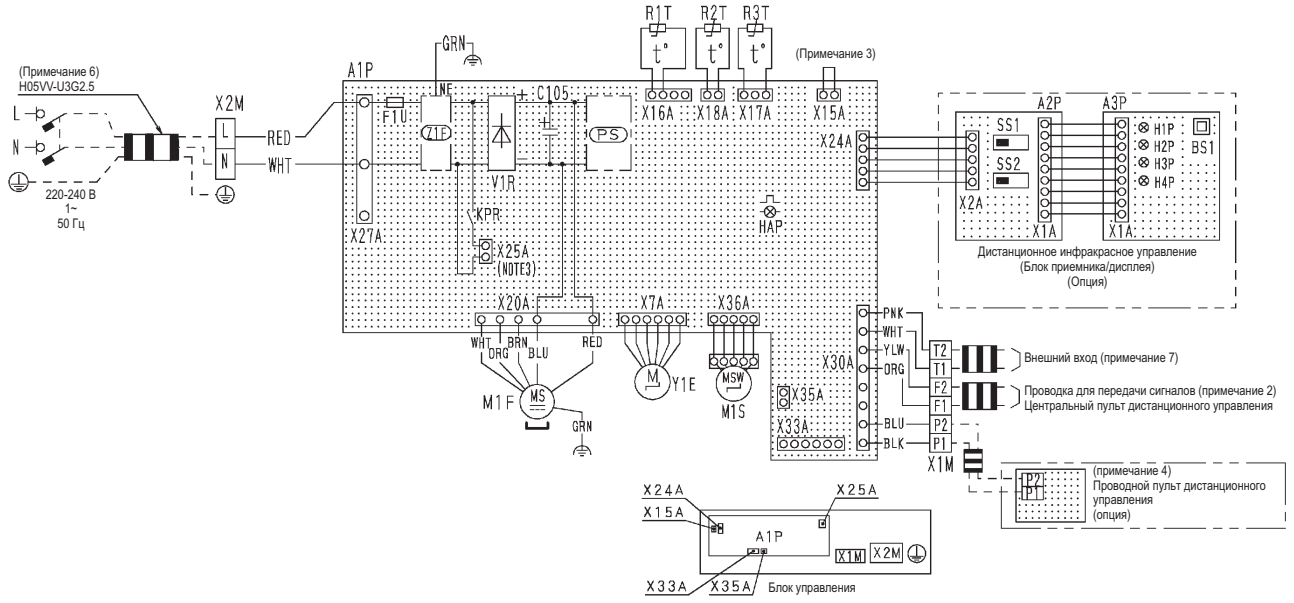

Внутренний блок		Инфракрасное дистанционное управление (Приемник/дисплей)	
A1P	Печатная панель		
C105	Конденсатор	A2P	Печатная панель
F1U	Предохранитель (T, 3,15 A, 250 В)	A3P	Печатная панель
HAP	Мигающая лампа (монитор обслуживания - зеленая)	BS1	Кнопка (вкл/выкл)
KPR	Магнитное реле (дренажный насос)	H1P	Контрольная лампа (вкл - красная)
M1F	Двигатель (внутренний вентилятор)	H2P	Контрольная лампа (таймер - зеленая)
M1S	Двигатель (поворачивающая задвижка)	H3P	Контрольная лампа (обозначение фильтра - красная)
PS	Контур питания	H4P	Контрольная лампа (размораживание - оранжевый)
R1T	Термистор (воздушный)	SS1	Селекторный переключатель (основной/вспомогательный)
R2T	Термистор (теплообменник)	SS2	Селекторный переключатель (установка беспроводного адреса)
R3T	Термистор (теплообменник)		
V1R	Диодный мост		
X1M	Клеммная колодка		
X2M	Клеммная колодка		
Y1E	Электронный расширительный клапан		
Z1F	Фильтр подавления помех		
Соединитель для опций			
X15A	Соединитель (поплавковый переключатель)		
X24A	Соединитель (ИК дистанционное управление)		
X25A	Соединитель (дренажный насос)		
X33A	Соединитель (адаптер для проводки)		
X35A	Соединитель (электропитание для адаптера)		

ПРИМЕЧАНИЯ

1. ☐☐☐☐: клеммная колодка, ⊙⊙: соединитель, --▮▮▮-- : подключения на месте
   ⊙⊙ : короткозамыкающий соединитель
2. При использовании центрального пульта дистанционного управления подсоедините его к блоку в соответствии с входящими в комплект инструкциями по установке.
3. X15A, X25A подключают при использовании комплекта для восходящего слива.
   В соответствии с прилагаемым руководством по установке.
4. При замене основного/вспомогательного блока см. информацию, которая приведена в руководстве по установке, прилагаемом к дистанционному управлению.
5. Обозначения: BLK: ЧЕРНЫЙ, RED: КРАСНЫЙ, BLU: СИНИЙ, WHT: БЕЛЫЙ, YLW: ЖЕЛТЫЙ, GRN: ЗЕЛЕНЫЙ, ORG: ОРАНЖЕВЫЙ, BRN: КОРИЧНЕВЫЙ.
6. Показан только в случае защищенных труб. При отсутствии защиты используйте H07RN-F.
7. При подключении входных проводов снаружи принудительное выключение или управление включением/выключением может осуществляться с пульта дистанционного управления. Подробности смотрите в руководстве по установке.

3D079560C

10 Данные об уровне шума

10 - 1 Спектр звукового давления

FXHQ32A

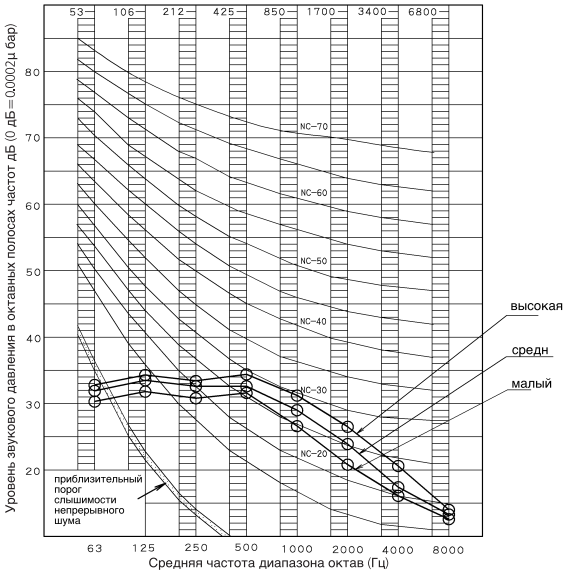

ПРИМЕЧАНИЯ

1 Общий (дБ)

Окалина	высокая	средн	малый
A	36,0	34,0	31,0
C	42,0	40,0	37,0

(B,G,N уже выпрямлен)

2 Место измерения: Беззаховая камера
3 Шум при работе различается в зависимости от характера работы и окружающих условий.
4 Рабочие условия: Источник питания: 220-240V 50Гц
5 Охлаждение: Температура возвратного воздуха: 27°CDB, 19°CWB
Температура наружного воздуха: 35°CDB, 24°CWB
6 Обогрев: Температура возвратного воздуха: 20°CDB, 15°CWB
Температура наружного воздуха: 7°CDB, 6°CWB
7 Расположение микрофона

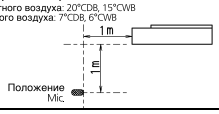

4D080126

FXHQ63A

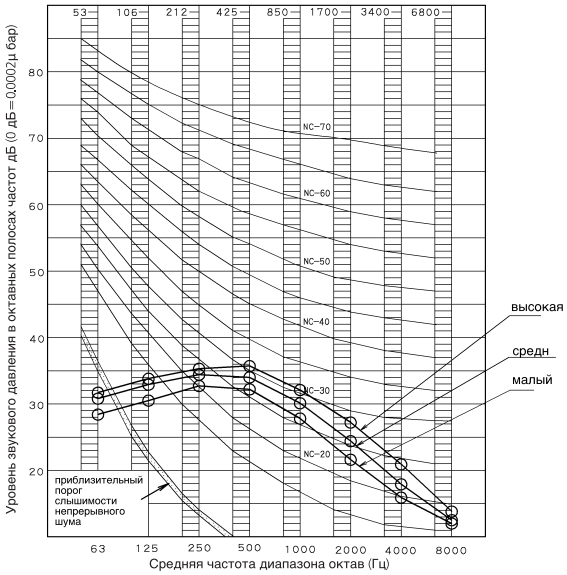

ПРИМЕЧАНИЯ

1 Общий (дБ)

Окалина	высокая	средн	малый
A	37,0	35,0	34,0
C	43,0	41,0	40, 0

(B,G,N уже выпрямлен)

2 Место измерения: Беззаховая камера
3 Шум при работе различается в зависимости от характера работы и окружающих условий.
4 Рабочие условия: Источник питания: 220-240V 50Гц
5 Охлаждение: Температура возвратного воздуха: 27°CDB, 19°CWB
Температура наружного воздуха: 35°CDB, 24°CWB
6 Обогрев: Температура возвратного воздуха: 20°CDB, 15°CWB
Температура наружного воздуха: 7°CDB, 6°CWB
7 Расположение микрофона

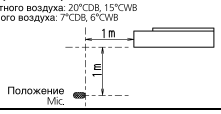

4D080125

FXHQ100A

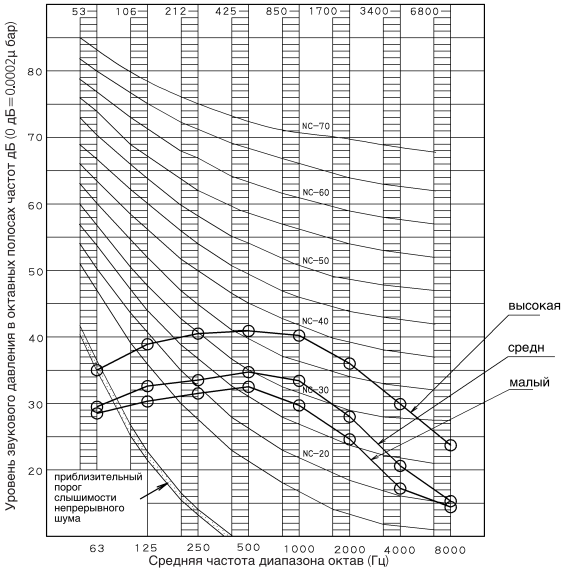

ПРИМЕЧАНИЯ

1 Общий (дБ)

Окалина	высокая	средн	малый
A	44,0	37,0	34,0
C	47,0	40,0	37,0

(B,G,N уже выпрямлен)

2 Место измерения: Беззаховая камера
3 Шум при работе различается в зависимости от характера работы и окружающих условий.
4 Рабочие условия: Источник питания: 220-240V 50Гц
5 Охлаждение: Температура возвратного воздуха: 27°CDB, 19°CWB
Температура наружного воздуха: 35°CDB, 24°CWB
6 Обогрев: Температура возвратного воздуха: 20°CDB, 15°CWB
Температура наружного воздуха: 7°CDB, 6°CWB
7 Расположение микрофона

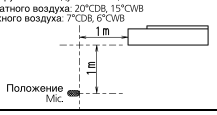

4D080124

Данные продукты не входят в объем программы сертификации Eurovent

Настоящий буклет составлен только для справочных целей и не является предложением, обязательным для выполнения компанией Daikin Europe N.V. Его содержание составлено компанией Daikin Europe N.V. на основании сведений, которыми она располагает. Компания не дает прямую или связанную гарантию относительно полноты, точности, надежности или соответствия конкретной цели ее содержания, а также продуктов и услуг, представленных в нем. Технические характеристики могут быть изменены без предварительного уведомления. Компания Daikin Europe N.V. отказывается от какой-либо ответственности за прямые или косвенные убытки, понимаемые в самом широком смысле, вытекающие из прямого или косвенного использования и/или трактовки данного буклета. На все содержание распространяется авторское право Daikin Europe N.V.

BARCODE

Daikin products are distributed by:

EEDRU15-204 07/15 Copyright Daikin
Настоящая публикация заменяет EEDRU14-204

DAIKIN EUROPE N.V. Naamloze Vennootschap - Zandvoordestraat 300, B-8400 Oostende - Belgium - www.daikin.eu - BE 0412 120 336 - RPR Oostende