Кондиционирование воздуха Технические данные

RXF-A/B

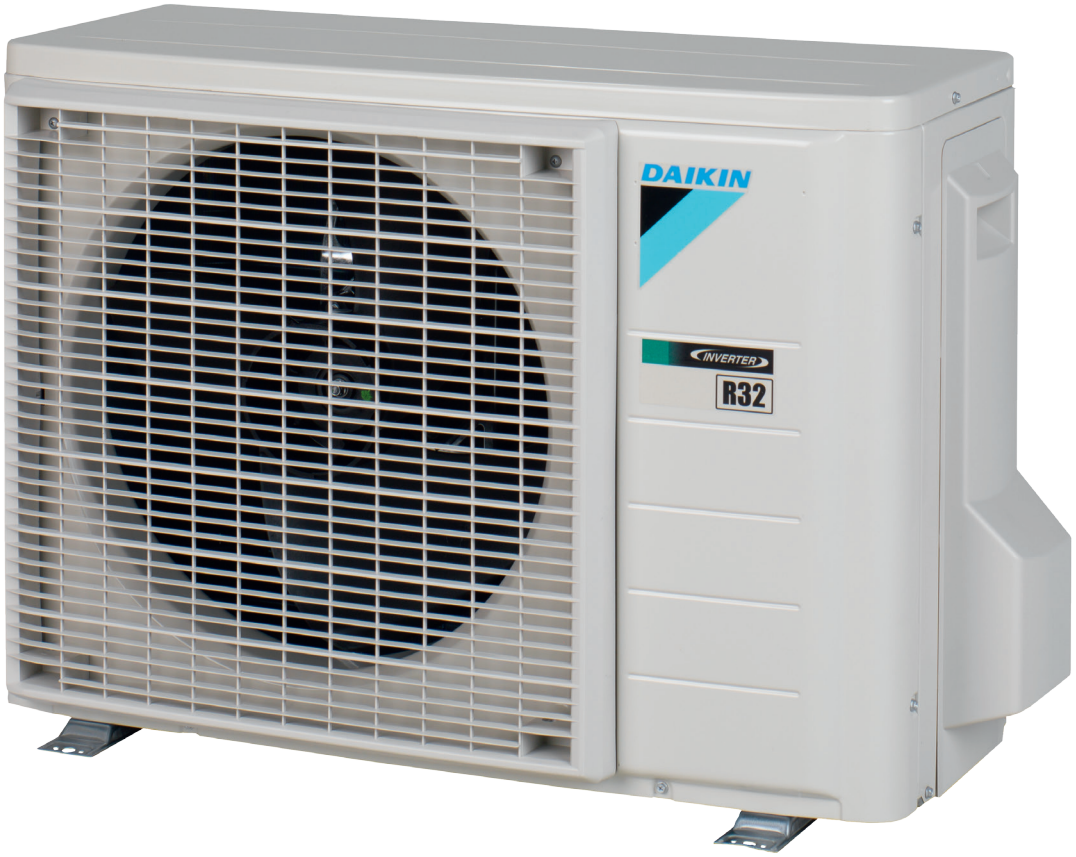

EEDRU21

СОДЕРЖАНИЕ

RXF-A/B

1	Характеристики	4
	RXF-A	4
2	Specifications	5
3	Электрические параметры	15
	Электрические данные	15
4	Таблицы производительности	16
	Таблицы холодопроизводительности	16
5	Размерные чертежи	19
6	Центр тяжести	20
7	Схемы трубопроводов	24
8	Монтажные схемы	26
	Монтажные схемы - Одна фаза	26
9	Данные об уровне шума	28
	Спектр звукового давления	28
10	Рабочий диапазон	31

1 Характеристики

1 - 1 RXF-A/B

1

- Наружные блоки Daikin аккуратные и прочные, их можно легко установить на крыше или террасе, либо просто разместить на наружной стене дома.
- Наружные блоки Daikin оснащены теплообменником с антикоррозионной обработкой (blue fin), способным выдержать самые суровые погодные условия
- Наружные блоки для парных конфигураций
- Выбор системы на R-32 снижает уровень воздействия на окружающую среду на 68% по сравнению R-410A и непосредственно снижает потребление энергии благодаря высокой энергоэффективности

С инвертором

2 Specifications

1 - 1 RXF-A/B

Технические параметры				FTXF20B + RXF20B	FTXF25B + RXF25B
Indoor unit				FTXF20B5V1B	FTXF25B5V1B
Outdoor unit				RXF20B5V1B	RXF25B5V1B
Холодопроизводительность	Мин.		kW	1,3	
	Мин.		Btu/h	4.435,8	
	Мин.		kcal/h	1.117,8	
	Ном.		kW	2,00	2,50
	Ном.		Btu/h	6.824,3	8.530,4
	Ном.		kcal/h	1.719,7	2.149,6
	Макс.		kW	2,6	3,0
	Макс.		Btu/h	8.871,6	10.236,4
	Макс.		kcal/h	2.235,6	2.579,5
Холодопроизводительность — Режим низкого уровня шума (Stb. 2020, 189)	Мин.			-	
	Макс.			-	
Теплопроизводительность	Мин.		kW	1,30	
	Мин.		Btu/h	4.435,8	
	Мин.		kcal/h	1.117,8	
	Ном.		kW	2,50	2,80
	Ном.		Btu/h	8.530,4	9.554,0
	Ном.		kcal/h	2.149,6	2.407,6
	Max.		kW	3,50	4,00
	Max.		Btu/h	11.942,5	13.648,6
	Max.		kcal/h	3.009,5	3.439,4
Входная мощность	Охлаждение	Мин.	kW	0,31	
		Ном.	kW	0,51	0,76
		Макс.	kW	0,72	1,05
	Нагрев	Мин.	kW	0,25	
		Ном.	kW	0,60	0,70
		Макс.	kW	0,95	1,11
Номинальная эффективность	EER			3,94	3,30
	COP			4,19	4,01
	Директива о маркировке классов энерго-	Охлаждение		A	
		Нагрев		A	
Space cooling	Класс энергоэффективности			A++	
	Производительность	Pрасч.	kW	2,00	2,50
	SEER			6,15	6,22
	Годовое потребление энергии		kWh/a	114	141
Отопление (Умеренный климат)	Производительность	Pрасч.	kW	2,20	2,40
	Класс энергоэффективности			A+	
	SCOP/A			4,10	4,06
	SCOPnet/A			4,13	4,09
	Pdh Теплопроизводительность при -10°		kW	1,99	2,10
	Годовое потребление энергии		kWh/a	751	827
	Необходимая резервная производительность по отоплению при проектных условиях		kW	0,21	0,30
Отопление (Теплый климат)	Производительность	Pрасч.н.	kW	1,18	1,29
	Класс энергоэффективности			A++	
	SCOP			4,99	5,02
	SCOPnet			5,13	5,15
	Годовое потребление энергии		kWh/a	331	360
	Необходимая резервная производительность по отоплению при проектных условиях		kW	0,00	
Space cooling	Условие A (35°C - 27/19)	Pdc	kW	2,00	2,50
		EERd		3,94	3,30
		Потребляемая мощность	kW	0,51	0,76
	Условие B (30°C - 27/19)	Pdc	kW	1,47	1,84
		EERd		4,57	4,64
		Потребляемая мощность	kW	0,32	0,40
	Условие C (25°C - 27/19)	Pdc	kW	1,24	1,45
		EERd		7,58	7,68
		Потребляемая мощность	kW	0,16	0,19
	Условие D (20°C - 27/19)	Pdc	kW	1,32	1,34
		EERd		11,72	12,09
		Потребляемая мощность	kW	0,11	

2 Specifications

1 - 1 RXF-A/B

Технические параметры				FTXF20B + RXF20B	FTXF25B + RXF25B
Отопление (Умеренный климат)	TOL	Tol (предельное значение рабочей температуры)	°C	-15	
		Pdh (заявленная теплопроизводительность)	kW	2,05	2,07
		COPd (заявленный COP)		2,02	2,04
		Потребляемая мощность	kW	1,02	1,01
	TBivalent	Tbiv (bivalent temperature)	°C	-7	
		Pdh (заявленная теплопроизводительность)	kW	1,95	2,12
		COPd (заявленный COP)		2,87	2,80
		Потребляемая мощность	kW	0,68	0,76
	Условие A (-7°C)	Pdh (заявленная теплопроизводительность)	kW	1,95	2,12
		COPd (заявленный COP)		2,87	2,80
		Потребляемая мощность	kW	0,68	0,76
	Условие B (2°C)	Pdh (заявленная теплопроизводительность)	kW	1,18	1,29
Отопление (Умеренный климат)	Условие B (2°C)	COPd (заявленный COP)		4,10	4,04
		Потребляемая мощность	kW	0,29	0,32
	Условие C (7°C)	Pdh (заявленная теплопроизводительность)	kW	0,91	0,93
		COPd (заявленный COP)		5,16	5,13
		Потребляемая мощность	kW	0,18	
	Условие D (12°C)	Pdh (заявленная теплопроизводительность)	kW	1,09	1,11
		COPd (заявленный COP)		6,60	6,57
		Потребляемая мощность	kW	0,17	
Отопление (Теплый климат)	TOL	Tol (предельное значение рабочей температуры)	°C	-15	
		Pdh (заявленная теплопроизводительность)	kW	2,05	2,07
		COPd (заявленный COP)		2,02	2,04
		Потребляемая мощность	kW	1,02	1,01
	TBivalent	Tbiv (температура для бивалентной системы)	°C	2	
		Pdh (заявленная теплопроизводительность)	kW	1,18	1,29
		COPd (заявленный COP)		4,10	4,04
		Потребляемая мощность	kW	0,29	0,32
	Условие B (2°C)	Pdh (заявленная теплопроизводительность)	kW	1,18	1,29
		COPd (заявленный COP)		4,10	4,04
		Потребляемая мощность	kW	0,29	0,32
	Условие C (7°C)	Pdh (заявленная теплопроизводительность)	kW	0,91	0,93
		COPd (заявленный COP)		5,16	5,13
		Потребляемая мощность	kW	0,18	
	Условие D (12°C)	Pdh (заявленная теплопроизводительность)	kW	1,09	1,11
		COPd (заявленный COP)		6,60	6,57
		Потребляемая мощность	kW	0,17	
Потребляемая мощность не в активном режиме	Crankcase heater mode	PCK	W	0,0	
	Оборудование ВЫКЛ	POFF	W	1,0	
	Режим ожидания	Охлаждение PSB	W	1,0	
		Нагрев PSB	W	1,0	
	Термостат ВЫКЛ	PTO Охлаждение	W	12	
		Нагрев	W	12	
Охлаждение	Cdc (Снижение охлаждения)			0,25	
Отопление	Cdh (Снижение отопления)			0,25	
Функция охлаждения включена				Да	
Функция отопления включена				Да	
Комплект для умеренного климата включен				Да	
Комплект для холодного сезона включен				Нет	
Комплект для теплого сезона включен				Да	
Логотип экомаркировки				Нет	

2 Specifications

1 - 1 RXF-A/B

Технические параметры					FTXF20B + RXF20B	FTXF25B + RXF25B
Eurovent	Уровень звуковой мощности	Охлаждение	Ном.	dBA	60	
	Уровень звуковой мощности	Охлаждение	Ном.	dBA	55	
	Длина трубы	Охлаждение	Условия измерения	m	5,0	

Мощность и потребляемая мощность				FTXF20B + RXF20B	FTXF25B + RXF25B
Power factor	Nominal	Cooling	%	88,6	85,8
		Heating	%	85,5	93,8
Ток	Номинальный рабочий ток - 50 Гц	Охлаждение	A	2,50	3,82
		Нагрев	A	3,00	3,20

Номинальные значения холодопроизводительности основаны на: температура внутри помещения: 27°C с.т., 19°C вл.т., температура наружного воздуха: 35°C с.т., эквивалентная длина трубы с хладагентом: 5 м, перепад высот: 0 м. |
Номинальная теплопроизводительность: температура в помещении: 20°CDB, температура наружного воздуха: 7°CDB, 6°CWB, эквивалентная длина труб с хладагентом: 5 м, перепад уровня: 0 м. |
Электрические параметры см. в отдельных чертежах

Технические параметры				FTXF35A + RXF35A	FTXF71A + RXF71A
Indoor unit				FTXF35A5V1B	FTXF71A2V1B
Outdoor unit				RXF35A5V1B	RXF71A5V1B
Холодопроизводительность	Мин.		kW	1,3	2,30
	Мин.		Btu/h	4.435,8	7.800
	Мин.		kcal/h	1.117,8	1.978
	Ном.		kW	3,30	7,10
	Ном.		Btu/h	11.260,1	24.200
	Ном.		kcal/h	2.837,5	6.105
	Макс.		kW	3,8	7,30
	Макс.		Btu/h	12.966,1	24.900
	Макс.		kcal/h	3.267,4	6.277
Холодопроизводительность — Режим низкого уровня шума (Stb. 2020, 189)	Мин.		kcal/h	-	
	Макс.		kcal/h	-	
Теплопроизводительность	Мин.		kW	1,30	2,30
	Мин.		Btu/h	4.435,8	7.800
	Мин.		kcal/h	1.117,8	2.000
	Ном.		kW	3,50	8,20
	Ном.		Btu/h	11.942,5	28.000
	Ном.		kcal/h	3.009,5	7.051
	Max.		kW	4,80	9,00
	Max.		Btu/h	16.378,3	30.700
	Max.		kcal/h	4.127,3	7.739
Входная мощность	Охлаждение	Мин.	kW	0,29	-
		Ном.	kW	1,00	2,77
		Макс.	kW	1,30	-
	Нагрев	Мин.	kW	0,29	-
		Ном.	kW	0,94	2,60
		Макс.	kW	1,29	-
Номинальная эффективность	EER			3,30	2,56
	COP			3,71	3,15
	Annual energy consumption		kWh	-	1.387
	Директива о маркировке классов энерго-	Охлаждение		A	E
		Нагрев		A	D
Space cooling	Класс энергоэффективности			A++	A
	Производительность	Ррасч.	kW	3,50	7,10
	SEER			6,21	5,15
Space cooling	Годовое потребление энергии		kWh/a	197	483
Отопление (Умеренный климат)	Производительность	Ррасч.	kW	2,80	6,20
	Класс энергоэффективности			A+	A
	SCOP/A			4,06	3,81
	SCOPnet/A			4,09	3,84
	Pdh Теплопроизводительность при -10°		kW	2,33	5,02
	Годовое потребление энергии		kWh/a	965	2.278
	Необходимая резервная производительность по отоплению при проектных условиях		kW	0,47	1,19

2 Specifications

1 - 1 RXF-A/B

Технические параметры				FTXF35A + RXF35A	FTXF71A + RXF71A
Отопление (Теплый климат)	Производительность	Pрасч.н.	kW	1,51	3,34
	Класс энергоэффективности			A+++	
	SCOP			5,10	5,12
	SCOPnet			5,22	5,18
	Годовое потребление энергии		kWh/a	414	913
	Необходимая резервная производительность по отоплению при проектных условиях		kW	0,00	
Space cooling	Условие A (35°C - 27/19)	Pdc	kW	3,50	7,10
		EERd		3,30	2,56
		Потребляемая мощность	kW	1,06	2,77
	Условие B (30°C - 27/19)	Pdc	kW	2,58	5,23
		EERd		4,11	3,98
		Потребляемая мощность	kW	0,63	1,31
	Условие C (25°C - 27/19)	Pdc	kW	1,66	3,36
		EERd		7,54	6,14
		Потребляемая мощность	kW	0,22	0,55
	Условие D (20°C - 27/19)	Pdc	kW	1,36	2,60
		EERd		12,46	8,11
		Потребляемая мощность	kW	0,11	0,32
Отопление (Умеренный климат)	TOL	Tol (предельное значение рабочей температуры)	°C	-15	
		Pdh (заявленная теплопроизводительность)	kW	2,09	4,24
		COPd (заявленный COP)		2,06	1,96
		Потребляемая мощность	kW	1,01	2,16
	TBivalent	Tbiv (bivalent temperature)	°C	-7	
		Pdh (заявленная теплопроизводительность)	kW	2,48	5,48
		COPd (заявленный COP)		2,78	2,26
		Потребляемая мощность	kW	0,89	2,42
	Условие A (-7°C)	Pdh (заявленная теплопроизводительность)	kW	2,48	5,48
		COPd (заявленный COP)		2,78	2,26
		Потребляемая мощность	kW	0,89	2,42
Отопление (Умеренный климат)	Условие B (2°C)	Pdh (заявленная теплопроизводительность)	kW	1,51	3,34
		COPd (заявленный COP)		4,01	3,91
		Потребляемая мощность	kW	0,38	0,85
	Условие C (7°C)	Pdh (заявленная теплопроизводительность)	kW	0,97	2,15
		COPd (заявленный COP)		5,10	4,71
		Потребляемая мощность	kW	0,19	0,46
	Условие D (12°C)	Pdh (заявленная теплопроизводительность)	kW	1,13	2,07
		COPd (заявленный COP)		6,54	6,74
		Потребляемая мощность	kW	0,17	0,31
Отопление (Теплый климат)	TOL	Tol (предельное значение рабочей температуры)	°C	-15	
		Pdh (заявленная теплопроизводительность)	kW	2,09	4,24
		COPd (заявленный COP)		2,06	1,96
		Потребляемая мощность	kW	1,01	2,16
	TBivalent	Tbiv (температура для бивалентной системы)	°C	2	
		Pdh (заявленная теплопроизводительность)	kW	1,51	3,34
		COPd (заявленный COP)		4,01	3,91
		Потребляемая мощность	kW	0,38	0,85
	Условие B (2°C)	Pdh (заявленная теплопроизводительность)	kW	1,51	3,34
		COPd (заявленный COP)		4,01	3,91
		Потребляемая мощность	kW	0,38	0,85
	Условие C (7°C)	Pdh (заявленная теплопроизводительность)	kW	0,97	2,15
		COPd (заявленный COP)		5,10	4,71
		Потребляемая мощность	kW	0,19	0,46
	Условие D (12°C)	Pdh (заявленная теплопроизводительность)	kW	1,13	2,07
		COPd (заявленный COP)		6,54	6,74
		Потребляемая мощность	kW	0,17	0,31

2 Specifications

1 - 1 RXF-A/B

Технические параметры					FTXF35A + RXF35A	FTXF71A + RXF71A
Потребляемая мощность не в активном режиме	Crankcase heater mode	PCK		W	0,0	-
	Оборудование ВЫКЛ	POFF		W	1,0	1
	Режим ожидания	Охлажде-ние	PSB	W	1,0	1
		Нагрев	PSB	W	1,0	1
	Тер-мостат ВЫКЛ	PTO	Охлаждение	W	12	14
			Нагрев	W	12	14
Охлаждение	Cdc (Снижение охлаждения)				0,25	
Отопление	Cdh (Снижение отопления)				0,25	
Функция охлаждения включена					Да	
Функция отопления включена					Да	
Комплект для умеренного климата включен					Да	
Комплект для холодного сезона включен					Нет	
Комплект для теплого сезона включен					Да	
Логотип экомаркировки					Нет	-
Eurovent	Уровень звуко-вой мощности	Охлажде-ние	Ном.	dBA	62	66
	Уровень звуко-вой мощности	Охлажде-ние	Ном.	dBA	58	62
	Длина трубы	Охлажде-ние	Условия изме-рения	m	5,0	5,00

Мощность и потребляемая мощность				FTXF35A + RXF35A	FTXF71A + RXF71A
Power factor	Nominal	Cooling	%	81,9	98,80
		Heating	%	86,0	98,40
Ток	Номинальный рабо-чий ток - 50 Гц	Охлаждение	A	5,50	-
	Номинальный рабо-чий ток (RLA)	Cooling	A (2)	-	12,20
	Номинальный рабо-чий ток - 50 Гц	Нагрев	A	4,70	11,50

Номинальные значения холодопроизводительности основаны на: темп. внутри помещения: 27°C с.т., 19°C вл.т., температура наружного воздуха: 35°C с.т., эквивалентная длина трубы с хладагентом: 5 м, перепад высот: 0 м. |
Номинальная теплопроизводительность: температура в помещении: 20°CDB, температура наружного воздуха: 7°CDB, 6°CWB, эквивалентная длина труб с хладагентом: 5 м, перепад уровня: 0 м. |
Рабочий диапазон см. в отдельных чертежах |
Электрические параметры см. в отдельных чертежах

Технические параметры				FTXF50A + RXF50B	FTXF60A + RXF60B
Indoor unit				FTXF50A2V1B	FTXF60A2V1B
Outdoor unit				RXF50B5V1B	RXF60B5V1B
Холодопроизво-дительность	Мин.		kW	1,70	
	Мин.		Btu/h	5.800	
	Мин.		kcal/h	1.462	
	Ном.		kW	5,00	6,00
	Ном.		Btu/h	17.100	20.500
	Ном.		kcal/h	4.299	5.159
	Макс.		kW	6,00	7,00
	Макс.		Btu/h	20.500	23.900
	Макс.		kcal/h	5.159	6.019
Холодопроизводительность — Режим низкого уровня шума (Stb. 2020, 189)	Мин.		kcal/h	-	
	Макс.		kcal/h	-	
Теплопроизводи-тельность	Мин.		kW	1,70	
	Мин.		Btu/h	5.800	
	Мин.		kcal/h	1.500	
	Ном.		kW	6,00	6,40
	Ном.		Btu/h	20.500	21.800
	Ном.		kcal/h	5.159	5.503
	Max.		kW	7,70	8,00
	Max.		Btu/h	26.300	27.300
	Max.		kcal/h	6.621	6.879
Входная мощ-ность	Охлажде-ние	Ном.	kW	1,50	1,85
	Нагрев	Ном.	kW	1,62	1,63
Номинальная эффективность	EER			3,33	3,25
	COP			3,71	3,93
	Annual energy consumption		kWh	751	923
	Директива о маркировке классов энерго-	Охлаждение		A	
		Нагрев		A	

2 Specifications

1 - 1 RXF-A/B

2

Технические параметры				FTXF50A + RXF50B	FTXF60A + RXF60B
Space cooling	Класс энергоэффективности			A++	
	Производительность	Pрасч.	kW	5,00	6,00
	SEER			6,21	6,15
	Годовое потребление энергии		kWh/a	282	342
Отопление (Умеренный климат)	Производительность	Pрасч.	kW	4,60	4,80
	Класс энергоэффективности			A+	
	SCOP/A			4,06	
Отопление (Умеренный климат)	SCOPnet/A			4,09	
	Pdh Теплопроизводительность при -10°		kW	4,12	4,24
	Годовое потребление энергии		kWh/a	1.585	1.653
	Необходимая резервная производительность по отоплению при проектных условиях		kW	0,48	0,56
Отопление (Теплый климат)	Производительность	Pрасч.н.	kW	2,48	2,58
	Класс энергоэффективности			A+++	
	SCOP			5,32	5,17
	SCOPnet			5,39	5,24
	Годовое потребление энергии		kWh/a	653	699
	Необходимая резервная производительность по отоплению при проектных условиях		kW	0,00	
Space cooling	Условие A (35°C - 27/19)	Pdc	kW	5,00	6,00
		EERd		3,33	3,25
		Потребляемая мощность	kW	1,50	1,85
	Условие B (30°C - 27/19)	Pdc	kW	3,68	4,42
		EERd		4,67	4,18
		Потребляемая мощность	kW	0,79	1,06
	Условие C (25°C - 27/19)	Pdc	kW	2,37	2,84
		EERd		6,92	7,21
		Потребляемая мощность	kW	0,34	0,39
	Условие D (20°C - 27/19)	Pdc	kW	2,12	2,39
		EERd		11,68	12,05
		Потребляемая мощность	kW	0,18	0,20
Отопление (Умеренный климат)	TOL	Tol (предельное значение рабочей температуры)	°C	-15	
		Pdh (заявленная теплопроизводительность)	kW	4,20	4,22
		COPd (заявленный COP)		2,06	1,81
		Потребляемая мощность	kW	2,04	2,33
	TBivalent	Tbiv (bivalent temperature)	°C	-7	
		Pdh (заявленная теплопроизводительность)	kW	4,07	4,25
		COPd (заявленный COP)		2,71	2,25
		Потребляемая мощность	kW	1,50	1,89
	Условие A (-7°C)	Pdh (заявленная теплопроизводительность)	kW	4,07	4,25
		COPd (заявленный COP)		2,71	2,25
		Потребляемая мощность	kW	1,50	1,89
	Условие B (2°C)	Pdh (заявленная теплопроизводительность)	kW	2,48	2,58
		COPd (заявленный COP)		3,98	4,28
		Потребляемая мощность	kW	0,62	0,60
	Условие C (7°C)	Pdh (заявленная теплопроизводительность)	kW	1,59	1,66
Отопление (Умеренный климат)	Условие C (7°C)	COPd (заявленный COP)		5,13	5,24
		Потребляемая мощность	kW	0,31	0,32
	Условие D (12°C)	Pdh (заявленная теплопроизводительность)	kW	1,80	2,00
		COPd (заявленный COP)		6,91	6,41
		Потребляемая мощность	kW	0,26	0,31

2 Specifications

1 - 1 RXF-A/B

Технические параметры					FTXF50A + RXF50B	FTXF60A + RXF60B
Отопление (Теплый климат)	TOL	Tol (предельное значение рабочей температуры)		°C	-15	
		Pdh (заявленная теплопроизводительность)		kW	4,20	4,22
		COPd (заявленный COP)			2,06	1,81
		Потребляемая мощность		kW	2,04	2,33
	TBivalent	Tbiv (температура для бивалентной системы)		°C	2	
		Pdh (заявленная теплопроизводительность)		kW	2,48	2,58
		COPd (заявленный COP)			3,98	4,28
		Потребляемая мощность		kW	0,62	0,60
	Условие B (2°C)	Pdh (заявленная теплопроизводительность)		kW	2,48	2,58
		COPd (заявленный COP)			3,98	4,28
		Потребляемая мощность		kW	0,62	0,60
	Условие C (7°C)	Pdh (заявленная теплопроизводительность)		kW	1,59	1,66
		COPd (заявленный COP)			5,13	5,24
		Потребляемая мощность		kW	0,31	0,32
	Условие D (12°C)	Pdh (заявленная теплопроизводительность)		kW	1,80	2,00
		COPd (заявленный COP)			6,91	6,41
		Потребляемая мощность		kW	0,26	0,31
Потребляемая мощность не в активном режиме	Оборудование ВЫКЛ	POFF		W	1	
	Режим ожидания	Охлаждение	PSB	W	1	
		Нагрев	PSB	W	1	
	Термостат ВЫКЛ	PTO	Охлаждение	W	12	
			Нагрев	W	12	
Охлаждение	Cdc (Снижение охлаждения)				0,25	
Отопление	Cdh (Снижение отопления)				0,25	
Функция охлаждения включена					Да	
Функция отопления включена					Да	
Комплект для умеренного климата включен					Да	
Комплект для холодного сезона включен					Нет	
Комплект для теплого сезона включен					Да	
Eurovent	Уровень звуковой мощности	Охлаждение	Ном.	dBA	61	63
	Уровень звуковой мощности	Охлаждение	Ном.	dBA	59	60
	Длина трубы	Охлаждение	Условия измерения	m	5,00	

Мощность и потребляемая мощность				FTXF50A + RXF50B	FTXF60A + RXF60B
Power factor	Nominal	Cooling	%	94,60	99,10
		Heating	%	96,30	98,30
Ток	Номинальный рабочий ток (RLA)	Cooling	A (2)	6,90	8,10
	Номинальный рабочий ток - 50 Гц	Нагрев	A	7,30	7,20

Номинальные значения холодопроизводительности основаны на: темп. внутри помещения: 27°C с.т., 19°C вл.т., температура наружного воздуха: 35°C с.т., эквивалентная длина трубы с хладагентом: 5 м, перепад высот: 0 м. |
Номинальная теплопроизводительность: температура в помещении: 20°CDB, температура наружного воздуха: 7°CDB, 6°CWB, эквивалентная длина труб с хладагентом: 5 м, перепад уровня: 0 м. |
Рабочий диапазон см. в отдельных чертежах |
Электрические параметры см. в отдельных чертежах

Technical Specifications				RXF20B	RXF25B	RXF50B	RXF60B
Casing	Colour			Слоновая кость_			
Размеры	Блок	Высота	mm	550		734	
		Ширина	mm	658		870	
		Глубина	mm	275		373	
	Упакованный блок	Высота	mm	630		820	
		Ширина	mm	790		1.050	
		Глубина	mm	400		480	
Вес	Блок		kg	26		46,0	50,0
	Упакованный блок		kg	28		50,0	54,0
Упаковка	Вес		kg	2		4,0	

2 Specifications

1 - 1 RXF-A/B

Technical Specifications					RXF20B	RXF25B	RXF50B	RXF60B
Теплообменник	Длина			mm	670		943	920
	Ряды	Количество			1			2
	Шаг ребер			mm	1,40		1,4	
	Ступени	Количество			24		32	
	Passes	Quantity			1,6		2,2	
	Tube type				ø7 Hi-XD			
	Tube material				Медь		-	
	Ребро	Type			Вафельное ребро (PE)			
Fan	Type				Осевой вентилятор_		Осевой вентилятор	
	Расход воздуха	Охлажде-ние	Выс.	m^3/min	27,6		-	
				cfm	975		-	
			Ном.	m^3/min	-		43,2	47,8
				cfm	-		1.527	1.689
		Нагрев	Выс.	m^3/min	27,1	28,0	-	
				cfm	957	990	-	
			Ном.	m^3/min	-		43,2	45,3
				cfm	-		1.527	1.600
Двигатель вентилятора	Model				ZWA138S28A		D55F-31	
	Степень изоляции				Класс "E"		-	
	Выход			W	21		58	81
	Скорость	Охлажде-ние	Выс.	rpm	840		740	760
			Ном.	rpm	-		710	740
			Низк.	rpm	700		710	740
		Нагрев	Выс.	rpm	870	900	710	660
			Ном.	rpm	-		710	660
			Низк.	rpm	720		630	660
Компрессор	Model				1YC25KXD#D		2YC40JXD#C	
	Объем масла			cm^3	375		650	
	Type				Герметичный компрессор ротационного типа			
	Выход			W	870		1.300,0	
	Тип масла				FW68DA			
Operation range	Охлажде-ние	Темп. нар. возд.	Мин.	°CDB	-10			
			Макс.	°CDB	46			
	Нагрев	Темп. нар. возд.	Мин.	°CWB	-15			
				°CDB	-15			
			Макс.	°CWB	18			
				°CDB	24			
Уровень звуковой мощности	Нагрев	Ном.		dBA	61			63
Уровень звукового давления	Охлажде-ние	Выс.		dBA	46		-	
		Ном.		dBA	-		47	49
	Нагрев	Выс.		dBA	47		-	
		Ном.		dBA	-		49	
Хладагент	Type				R-32			
	Заправка			kg	0,55		0,90	1,15
	Заправка			TCO2Eq	0,37		0,61	0,78
	GWP				675,0		675	
Подсоединения труб	Жидкость	НД		mm	6,35			
	Газ	НД		mm	9,5		12,7	
	Drain	OD		mm	18		16	
	Длина трубы	Макс.	НБ - ВБ	m	15		30	
	Дополнительная заправка хладагента			kg/m	0,02 (для длины труб свыше 10 м)			
	Перепад уровней	IU - OU	Макс.	m	12		20	
	Теплоизоляция				-		Трубопроводы для жидкости и газа	
Регулирование мощности	Способ				Переменная (инвертор)			

Standard accessories: Сливная пробка; Quantity: 1;

Standard accessories: Инструкции по установке; Quantity: 1;

Standard accessories: Табличка с данными о заправке хладагентом; Quantity: 1;

Standard accessories: Этикетки о фторированных парниковых газах на нескольких языках; Quantity: 1;

Standard accessories: Общие меры предосторожности; Quantity: 1;

Standard accessories: Сливная крышка (1); Quantity: 6;

Standard accessories: Сливная крышка (2); Quantity: 3;

Electrical Specifications			RXF20B	RXF25B	RXF50B	RXF60B
Электропитание	Фаза		1~			
	Частота	Hz	50			
	Напряжение	V	220-240			

2 Specifications

1 - 1 RXF-A/B

Electrical Specifications				RXF20B	RXF25B	RXF50B	RXF60B
Проводные соединения	For power supply	Quantity		3			
		Remark		Вкл. заземляющий провод			
	For connection with indoor	Количество		4			
		Remark		Вкл. заземляющий провод			
Ток - 50 Гц	Макс. ток предохранителя (MFA)		A	16		20	

Рабочий диапазон см. в отдельных чертежах |
Электрические параметры см. в отдельных чертежах |
Содержит фторированные парниковые газы

Technical Specifications						RXF35A	RXF71A
Casing	Colour					Слоновая кость_	
Размеры	Блок	Высота		mm		550	734
		Ширина		mm		658	870
		Глубина		mm		275	373
	Упакованный блок	Высота		mm		630	820
		Ширина		mm		790	1.050
		Глубина		mm		400	480
Вес	Блок			kg		28	50,0
	Упакованный блок			kg		30	54,0
Упаковка	Вес			kg		2	4,0
Теплообменник	Длина			mm		647	920
	Ряды	Количество				2	
	Шаг ребер			mm		1,40	1,4
	Ступени	Количество				24	32
	Passes	Quantity				3,1	2,2
	Tube type					ø7 Hi-XD	
	Tube material					Медь	-
	Ребро	Type				Вафельное ребро (PE)	
Fan	Type					Осевой вентилятор_	Осевой вентилятор
	Расход воздуха	Охлаждение	Выс.	m^3/min		28,2	-
				cfm		996	-
			Ном.	m^3/min		-	47,8
				cfm		-	1.689
		Нагрев	Выс.	m^3/min		26,8	-
				cfm		946	-
			Ном.	m^3/min		-	45,3
				cfm		-	1.600
Двигатель вентилятора	Model					ZWA138S28A	D55F-31
	Степень изоляции					Класс "E"	-
	Выход			W		21	81
	Скорость	Охлаждение	Выс.	rpm		840	760
			Ном.	rpm		-	740
			Низк.	rpm		700	740
		Нагрев	Выс.	rpm		840	660
			Ном.	rpm		-	660
			Низк.	rpm		720	660
Компрессор	Model					1YC25KXD#C	2YC40JXD#C
	Объем масла			cm^3		375	650
	Type					Герметичный компрессор ротационного типа	
	Выход			W		870	1.300,0
	Тип масла					FW68DA	
Operation range	Охлаждение	Темп. нар. возд.	Мин.	°CDB		-10	
			Макс.	°CDB		46	
	Нагрев	Темп. нар. возд.	Мин.	°CDB		-15	
			Макс.	°CDB		24	
Уровень звуковой мощности	Нагрев	Ном.		dBA		62	65
Уровень звукового давления	Охлаждение	Выс.		dBA		48	-
		Ном.		dBA		-	52
	Нагрев	Выс.		dBA		48	-
		Ном.		dBA		-	52
Хладагент	Type					R-32	
	Заправка			kg		0,70	1,15
	Заправка			TCO2Eq		0,48	0,78
	GWP					675,0	675

2 Specifications

1 - 1 RXF-A/B

2

Technical Specifications					RXF35A	RXF71A
Подсоединения труб	Жидкость	НД		mm	6,35	
	Газ	НД		mm	9,5	12,7
	Drain	OD		mm	18	16
	Длина трубы	Макс.	НБ - ВБ	m	15	30
	Дополнительная заправка хладагента			kg/m	0,02 (для длины труб свыше 10 м)	
	Перепад уровней	IU - OU	Макс.	m	12	20
	Теплоизоляция				-	Трубопроводы для жидкости и газа
Регулирование мощности	Способ				Переменная (инвертор)	

Standard accessories: Сливная пробка; Quantity: 1;

Standard accessories: Инструкции по установке; Quantity: 1;

Standard accessories: Табличка с данными о заправке хладагентом; Quantity: 1;

Standard accessories: Этикетки о фторированных парниковых газах на нескольких языках; Quantity: 1;

Standard accessories: Общие меры предосторожности; Quantity: 1;

Standard accessories: Сливная крышка (1); Quantity: 6;

Standard accessories: Сливная крышка (2); Quantity: 3;

Electrical Specifications				RXF35A	RXF71A
Электропитание	Фаза			1~	
	Частота		Hz	50	
	Напряжение		V	220-240	
Проводные соединения	For power supply	Quantity		3	
		Remark		Вкл. заземляющий провод	
	For connection with indoor	Количество		4	
		Remark		Вкл. заземляющий провод	
Ток - 50 Гц	Макс. ток предохранителя (MFA)		A	16	20

Рабочий диапазон см. в отдельных чертежах |
Электрические параметры см. в отдельных чертежах |
Содержит фторированные парниковые газы

3 Электрические параметры

3 - 1 Электрические данные

RXF20-25B
RXF35A

Ограничения на сочетание блоков		Электропитание					COMP		OFM		IFM	
Внутренний агрегат	Наружные блоки	①	②	③	MCA	MFA	RHz	RLA	кВт	FLA	кВт	FLA
FTXP20L2V1B	RXP20L5V1B	50 50 50	220 230 240	Maximum ·50·Hz ·264·V Minimum ·50·Hz ·198·V	10,4	16	36,0	2,8	0,024	0,17	0,024	0,34
FTXP25L2V1B	RXP25L5V1B	50 50 50	220 230 240	Maximum ·50·Hz ·264·V Minimum ·50·Hz ·198·V	10,4	16	48,0	3,3	0,024	0,17	0,024	0,34
FTXP35L2V1B	RXP35L5V1B	50 50 50	220 230 240	Maximum ·50·Hz ·264·V Minimum ·50·Hz ·198·V	10,4	16	70,0	4,7	0,021	0,16	0,037	0,45
ATXP20L2V1B	ARXP20L5V1B	50 50 50	220 230 240	Maximum ·50·Hz ·264·V Minimum ·50·Hz ·198·V	10,4	16	36,0	2,8	0,024	0,17	0,024	0,34
ATXP25L2V1B	ARXP25L5V1B	50 50 50	220 230 240	Maximum ·50·Hz ·264·V Minimum ·50·Hz ·198·V	10,4	16	48,0	3,3	0,024	0,17	0,024	0,34
ATXP35L2V1B	ARXP35L5V1B	50 50 50	220 230 240	Maximum ·50·Hz ·264·V Minimum ·50·Hz ·198·V	10,4	16	70,0	4,7	0,021	0,16	0,037	0,45
FTXF20A2V1B	RXF20A5V1B	50 50 50	220 230 240	Maximum ·50·Hz ·264·V Minimum ·50·Hz ·198·V	10,4	16	36,0	2,8	0,024	0,17	0,024	0,34
FTXF25A2V1B	RXF25A5V1B	50 50 50	220 230 240	Maximum ·50·Hz ·264·V Minimum ·50·Hz ·198·V	10,4	16	48,0	3,3	0,024	0,17	0,024	0,34
FTXF35A2V1B	RXF35A5V1B	50 50 50	220 230 240	Maximum ·50·Hz ·264·V Minimum ·50·Hz ·198·V	10,4	16	70,0	4,7	0,021	0,16	0,037	0,45
FTXF20B5V1B	RXF20B5V1B	50 50 50	220 230 240	Maximum ·50·Hz ·264·V Minimum ·50·Hz ·198·V	10,4	16	36,0	2,8	0,024	0,17	0,024	0,34
FTXF25B5V1B	RXF25B5V1B	50 50 50	220 230 240	Maximum ·50·Hz ·264·V Minimum ·50·Hz ·198·V	10,4	16	48,0	3,3	0,024	0,17	0,024	0,34

Обозначения
① Гц
② Напряжение
③ Диапазон изменения напряжения
MCA: Минимальный ток в цепи [A]
MFA: Максимальный ток плавкого предохранителя [A]
RLA: Номинальный ток нагрузки [A]
COMP: Компрессор
OFM: Мотор наружного вентилятора
IFM: Электродвигатель внутреннего вентилятора
FLA: Ток при полной нагрузке [A]
kW: Номинальная выходная мощность мотора вентилятора [кВт]
RHz: Номинальная рабочая частота [Гц]

Примечания
1. RLA основаны на следующих условиях.
Температура в помещении 27°C DB / 19°C WB
Температура снаружи 35°C DB
2. Сечение проводника следует выбирать по MCA.
3. Максимально допустимое различие напряжения фаз составляет 2%.
4. Используйте выключатель-автомат вместо плавкого предохранителя.

3D114887A

RXF50-60B
RXF71A
ARXF50-71A

Ограничения на сочетание блоков		Электропитание					COMP		OFM		IFM	
Внутренний агрегат	Наружный агрегат	Гц	Напряжение	Voltage range	MCA	MFA	RHz	RLA	kW	FLA	kW	FLA
FTXF50A2V1B	RXF50B5V1B	50 50 50	220 230 240	MAX. 50Hz 264V MIN. 50Hz 198V	14.5	20	54	7.1 6.9 6.8	0.068	0.34	0.045	0.43
FTXF60A2V1B	RXF60B5V1B	50 50 50	220 230 240	MAX. 50Hz 264V MIN. 50Hz 198V	15.7	20	66	8.2 8.1 8.0	0.068	0.34	0.049	0.46
FTXF71A2V1B	RXF71A5V1B	50 50 50	220 230 240	MAX. 50Hz 264V MIN. 50Hz 198V	15.7	20	84	12.3 12.2 12.1	0.068	0.34	0.049	0.46
ATXF50A2V1B	ARXF50A5V1B	50 50 50	220 230 240	MAX. 50Hz 264V MIN. 50Hz 198V	14.5	20	54	7.1 6.9 6.8	0.068	0.34	0.045	0.43
ATXF60A2V1B	ARXF60A5V1B	50 50 50	220 230 240	MAX. 50Hz 264V MIN. 50Hz 198V	15.7	20	66	8.2 8.1 8.0	0.068	0.34	0.049	0.46
ATXF71A2V1B	ARXF71A5V1B	50 50 50	220 230 240	MAX. 50Hz 264V MIN. 50Hz 198V	15.7	20	84	12.3 12.2 12.1	0.068	0.34	0.049	0.46

Примечания
1) RLA основаны на следующих условиях.
Температура снаружи 35°C DB
Температура в помещении 27°C DB / 19°C WB
2) Сечение проводника следует выбирать по MCA.
3) Максимально допустимое различие напряжения фаз составляет 2%.
4) Используйте выключатель-автомат вместо плавкого предохранителя.

Обозначения
MCA: Минимальный ток в цепи [A]
MFA: Максимальный ток плавкого предохранителя [A]
RLA: Номинальный ток нагрузки [A]
OFM: Мотор наружного вентилятора
IFM: Электродвигатель внутреннего вентилятора
RHz: Номинальная рабочая частота [Гц]
FLA: Ток при полной нагрузке [A]
kW: Номинальная выходная мощность мотора вентилятора [кВт]

3D133818

4 Таблицы производительности

4 - 1 Таблицы холодопроизводительности

FTXF20B / RXF20B

Охлаждение 50 Гц 230 В

AFR	9,8
BF	0,22

Температура в помещении		Температура снаружи [°C DB]																	
EWB	EDB	20			25			30			32			35			40		
°C	°C	TC	SHC	PI	TC	SHC	PI	TC	SHC	PI	TC	SHC	PI	TC	SHC	PI	TC	SHC	PI
14,0	20	2,05	1,80	0,40	1,96	1,76	0,43	1,86	1,72	0,47	1,83	1,70	0,49	1,77	1,67	0,51	1,68	1,63	0,54
16,0	22	2,14	1,77	0,40	2,05	1,73	0,44	1,95	1,69	0,47	1,92	1,68	0,49	1,86	1,65	0,51	1,77	1,61	0,55
18,0	25	2,23	1,89	0,40	2,14	1,86	0,44	2,05	1,82	0,47	2,01	1,81	0,49	1,95	1,78	0,51	1,86	1,75	0,55
19,0	27	2,28	2,03	0,40	2,19	2,00	0,44	2,09	1,96	0,48	2,06	1,95	0,49	2,00	1,93	0,51	1,91	1,89	0,55
22,0	30	2,42	1,97	0,40	2,32	1,94	0,44	2,23	1,91	0,48	2,19	1,90	0,49	2,14	1,88	0,52	2,05	1,85	0,55
24,0	32	2,51	1,93	0,41	2,42	1,91	0,44	2,32	1,88	0,48	2,29	1,87	0,50	2,23	1,85	0,52	2,14	1,82	0,56

Нагрев 50 Гц 230 В

AFR	10,3

Температура в помещении	Температура снаружи [°C WB]											
EDB	-15		-10		-5		0		6		10	
°C	TC	PI	TC	PI	TC	PI	TC	PI	TC	PI	TC	PI
15,0	1,19	0,39	1,43	0,40	1,67	0,42	1,92	0,56	2,59	0,59	2,81	0,61
20,0	1,12	0,40	1,36	0,41	1,60	0,44	1,84	0,57	2,50	0,60	2,73	0,62
22,0	1,09	0,40	1,33	0,42	1,57	0,44	1,81	0,57	2,47	0,61	2,69	0,63
24,0	1,06	0,40	1,30	0,42	1,54	0,45	1,78	0,59	2,43	0,61	2,66	0,63
25,0	1,04	0,41	1,28	0,42	1,52	0,45	1,76	0,59	2,41	0,62	2,64	0,63
27,0	1,01	0,41	1,25	0,44	1,49	0,45	1,74	0,59	2,38	0,62	2,61	0,64

Обозначения

AFR: Скорость воздушного потока [м³/мин]
BF: Коэффициент байпассирования
EWB: Температура по влажному термометру на входе (°C вл.т.)
EDB: Температура по сухому термометру на входе (°C сух.т.)
TC: Общая мощность [кВт]
SHC: Производительность по явному теплу [кВт]
PI: Потребляемая мощность [кВт]

Примечания

1. Указанные значения соответствуют "чистой" производительности, т.е. учитывают нагревание от двигателя внутреннего вентилятора.
2. Ячейки с полужирным шрифтом соответствуют стандартным условиям.
   Номинальная рабочая частота [Гц]
3. Значения производительности основаны на следующих условиях:
   Соответствующая длина трубы для хладагента: 5 м
   Разность уровней: 0 м
4. Скорость воздушного потока и коэффициент байпассирования указаны в таблице.

3D126456A

FTXF25B / RXF25B

Охлаждение 50 Гц 230 В

AFR	10,1
BF	0,22

Температура в помещении		Температура снаружи [°C DB]																	
EWB	EDB	20			25			30			32			35			40		
°C	°C	TC	SHC	PI	TC	SHC	PI	TC	SHC	PI	TC	SHC	PI	TC	SHC	PI	TC	SHC	PI
14,0	20	2,56	2,08	0,59	2,44	2,03	0,64	2,33	1,97	0,69	2,28	1,95	0,71	2,21	1,92	0,75	2,10	1,86	0,80
16,0	22	2,68	2,05	0,59	2,56	1,99	0,64	2,44	1,94	0,70	2,40	1,92	0,72	2,33	1,89	0,76	2,21	1,84	0,81
18,0	25	2,79	2,17	0,59	2,68	2,12	0,64	2,56	2,07	0,70	2,51	2,06	0,72	2,44	2,03	0,76	2,33	1,98	0,81
19,0	27	2,85	2,31	0,59	2,73	2,27	0,64	2,62	2,22	0,70	2,57	2,20	0,72	2,50	2,18	0,76	2,38	2,13	0,81
22,0	30	3,02	2,24	0,60	2,91	2,20	0,65	2,79	2,16	0,71	2,74	2,14	0,73	2,67	2,12	0,77	2,56	2,08	0,81
24,0	32	3,14	2,19	0,60	3,02	2,15	0,65	2,90	2,12	0,71	2,86	2,10	0,73	2,79	2,08	0,77	2,67	2,04	0,83

Нагрев 50 Гц 230 В

AFR	10,3

Температура в помещении	Температура снаружи [°C WB]											
EDB	-15		-10		-5		0		6		10	
°C	TC	PI	TC	PI	TC	PI	TC	PI	TC	PI	TC	PI
15,0	1,33	0,45	1,61	0,48	1,87	0,50	2,15	0,65	2,89	0,68	3,15	0,71
20,0	1,25	0,47	1,52	0,49	1,79	0,51	2,06	0,66	2,80	0,70	3,05	0,72
22,0	1,22	0,47	1,48	0,49	1,75	0,52	2,03	0,67	2,76	0,70	3,01	0,73
24,0	1,19	0,48	1,46	0,50	1,73	0,52	2,00	0,68	2,73	0,71	2,98	0,73
25,0	1,17	0,48	1,44	0,50	1,71	0,52	1,98	0,68	2,71	0,71	2,96	0,74
27,0	1,14	0,48	1,41	0,51	1,67	0,53	1,95	0,69	2,67	0,72	2,92	0,74

Обозначения

AFR: Скорость воздушного потока [м³/мин]
BF: Коэффициент байпассирования
EWB: Температура по влажному термометру на входе (°C вл.т.)
EDB: Температура по сухому термометру на входе (°C сух.т.)
TC: Общая мощность [кВт]
SHC: Производительность по явному теплу [кВт]
PI: Потребляемая мощность [кВт]

Поимеч

1. Указанные значения соответствуют "чистой" производительности, т.е. учитывают нагревание от двигателя внутреннего вентилятора.
2. Ячейки с полужирным шрифтом соответствуют стандартным условиям.
   Номинальная рабочая частота [Гц]
3. Значения производительности основаны на следующих условиях:
   Соответствующая длина трубы для хладагента: 5 м
   Разность уровней: 0 м
4. Скорость воздушного потока и коэффициент байпассирования указаны в таблице.

3D126457A

4 Таблицы производительности

4 - 1 Таблицы холодопроизводительности

FTXF35A / RXF35A

Охлаждение 50 Гц 230 В

AFR	11,5
BF	0,23

Температура в помещении		Температура снаружи [°C DB]																	
EWB	EDB	20			25			30			32			35			40		
°C	°C	TC	SHC	PI	TC	SHC	PI	TC	SHC	PI	TC	SHC	PI	TC	SHC	PI	TC	SHC	PI
14,0	20	3,38	2,54	0,76	3,22	2,46	0,84	3,07	2,39	0,91	3,01	2,36	0,94	2,92	2,31	0,99	2,76	2,23	1,06
16,0	22	3,54	2,50	0,77	3,38	2,42	0,84	3,22	2,35	0,92	3,17	2,33	0,95	3,07	2,28	0,99	2,92	2,22	1,07
18,0	25	3,69	2,62	0,77	3,54	2,56	0,85	3,38	2,49	0,92	3,32	2,46	0,95	3,22	2,42	1,00	3,07	2,36	1,07
19,0	27	3,76	2,76	0,77	3,61	2,70	0,85	3,45	2,64	0,92	3,39	2,61	0,95	3,30	2,57	1,00	3,15	2,52	1,08
22,0	30	3,99	2,67	0,78	3,84	2,61	0,86	3,68	2,56	0,93	3,62	2,54	0,96	3,53	2,50	1,01	3,38	2,44	1,08
24,0	32	4,14	2,60	0,79	3,99	2,55	0,86	3,84	2,50	0,94	3,77	2,48	0,97	3,68	2,44	1,01	3,53	2,39	1,09

Нагрев 50 Гц 230 В

AFR	11,5

Температура в помещении	Температура снаружи [°C WB]											
EDB	-15		-10		-5		0		6		10	
°C	TC	PI	TC	PI	TC	PI	TC	PI	TC	PI	TC	PI
15,0	1,66	0,60	2,00	0,63	2,34	0,67	2,69	0,87	3,62	0,92	3,94	0,95
20,0	1,57	0,62	1,90	0,65	2,24	0,68	2,58	0,90	3,50	0,94	3,82	0,97
22,0	1,52	0,63	1,86	0,66	2,20	0,69	2,54	0,90	3,45	0,94	3,77	0,98
24,0	1,48	0,63	1,82	0,67	2,15	0,70	2,49	0,91	3,40	0,95	3,72	0,99
25,0	1,46	0,64	1,79	0,67	2,14	0,70	2,48	0,92	3,38	0,96	3,69	0,99
27,0	1,42	0,64	1,76	0,68	2,09	0,71	2,43	0,92	3,33	0,97	3,65	1,00

Обозначения

AFR: Скорость воздушного потока [м³/мин]
BF: Коэффициент байпассирования
EWB: Температура по влажному термометру на входе (°C вл.т.)
EDB: Температура по сухому термометру на входе (°C сух.т.)
TC: Общая мощность [кВт]
SHC: Производительность по явному теплу [кВт]
PI: Потребляемая мощность [кВт]

Примечания

1. Указанные значения соответствуют "чистой" производительности, т.е. учитывают нагревание от двигателя внутреннего вентилятора.
2. Ячейки с полужирным шрифтом соответствуют стандартным условиям.
   Номинальная рабочая частота [Гц]
3. Значения производительности основаны на следующих условиях:
   Соответствующая длина трубы для хладагента: 5 м
   Разность уровней: 0 м
4. Скорость воздушного потока и коэффициент байпассирования указаны в таблице.

3D126458A

FTXF50A / RXF50A
FTXF50A / RXF50B

Охлаждение 50 Гц 230 В

AFR	16,8
BF	0,27

Температура в помещении		Температура снаружи [°C DB]																	
EWB	EDB	20			25			30			32			35			40		
°C	°C	TC	SHC	PI	TC	SHC	PI	TC	SHC	PI	TC	SHC	PI	TC	SHC	PI	TC	SHC	PI
14,0	20	5,12	3,71	1,15	4,89	3,59	1,27	4,66	3,47	1,37	4,56	3,42	1,42	4,42	3,35	1,48	4,19	3,24	1,59
16,0	22	5,35	3,64	1,16	5,12	3,53	1,27	4,89	3,42	1,37	4,79	3,38	1,43	4,65	3,31	1,49	4,42	3,20	1,60
18,0	25	5,58	3,80	1,16	5,35	3,70	1,28	5,12	3,59	1,38	5,02	3,55	1,43	4,88	3,49	1,49	4,65	3,39	1,61
19,0	27	5,70	3,99	1,17	5,47	3,89	1,28	5,23	3,79	1,38	5,14	3,75	1,44	5,00	3,70	1,50	4,77	3,60	1,61
22,0	30	6,04	3,85	1,18	5,81	3,76	1,29	5,58	3,67	1,39	5,49	3,63	1,44	5,35	3,58	1,51	5,11	3,50	1,62
24,0	32	6,27	3,74	1,19	6,04	3,66	1,30	5,81	3,58	1,40	5,72	3,55	1,45	5,58	3,50	1,51	5,34	3,42	1,63

Нагрев 50 Гц 230 В

AFR	17,3

Температура в помещении	Температура снаружи [°C WB]											
EDB	-15		-10		-5		0		6		10	
°C	TC	PI	TC	PI	TC	PI	TC	PI	TC	PI	TC	PI
15,0	2,86	1,04	3,43	1,10	4,01	1,15	4,58	1,51	6,21	1,58	6,75	1,64
20,0	2,68	1,07	3,26	1,13	3,83	1,18	4,41	1,54	6,00	1,62	6,54	1,67
22,0	2,61	1,09	3,19	1,14	3,76	1,19	4,34	1,56	5,92	1,63	6,46	1,69
24,0	2,54	1,10	3,12	1,15	3,69	1,20	4,27	1,57	5,83	1,65	6,38	1,70
25,0	2,51	1,10	3,08	1,16	3,66	1,21	4,23	1,58	5,79	1,65	6,33	1,71
27,0	2,43	1,11	3,01	1,17	3,59	1,22	4,17	1,59	5,71	1,67	6,25	1,72

Обозначения

AFR : Скорость воздушного потока [м³/мин]
BF : Коэффициент байпассирования
EWB : Температура по влажному термометру на входе (°C вл.т.)
EDB : Температура по сухому термометру на входе (°C сух.т.)
TC : Общая мощность [кВт]
SHC : Производительность по явному теплу [кВт]
PI : Потребляемая мощность [кВт]

Примечания

1. Указанные значения соответствуют "чистой" производительности, т.е. учитывают нагревание от двигателя внутреннего вентилятора.
2. Ячейки с полужирным шрифтом соответствуют стандартным условиям.
   Номинальная рабочая частота [Гц]
3. Значения производительности основаны на следующих условиях:
   Соответствующая длина трубы для хладагента: 5 м
   Разность уровней: 0 м
4. Скорость воздушного потока и коэффициент байпассирования указаны в таблице.

3D113930B

4 Таблицы производительности

4 - 1 Таблицы холодопроизводительности

FTXF60A / RXF60A
FTXF60A / RXF60B

Охлаждение 50 Гц 230 В

AFR	17,3
BF	0,27

Температура в помещении		Температура снаружи [°C DB]																	
EWB	EDB	20			25			30			32			35			40		
°C	°C	TC	SHC	PI	TC	SHC	PI	TC	SHC	PI	TC	SHC	PI	TC	SHC	PI	TC	SHC	PI
14,0	20	6,15	4,35	1,42	5,87	4,20	1,55	5,59	4,05	1,69	5,48	4,00	1,74	5,31	3,91	1,83	5,03	3,77	1,97
16,0	22	6,42	4,27	1,43	6,14	4,13	1,56	5,86	4,00	1,70	5,75	3,94	1,76	5,59	3,86	1,83	5,31	3,73	1,97
18,0	25	6,70	4,44	1,44	6,42	4,31	1,58	6,14	4,18	1,71	6,03	4,13	1,77	5,86	4,05	1,85	5,58	3,93	1,98
19,0	27	6,84	4,65	1,44	6,56	4,52	1,58	6,28	4,40	1,71	6,17	4,35	1,77	6,00	4,28	1,85	5,72	4,16	1,99
22,0	30	7,25	4,47	1,45	6,97	4,36	1,59	6,69	4,25	1,72	6,58	4,21	1,78	6,41	4,14	1,86	6,14	4,04	2,00
24,0	32	7,53	4,34	1,46	7,25	4,24	1,60	6,97	4,14	1,73	6,86	4,10	1,79	6,69	4,04	1,87	6,41	3,94	2,00

Нагрев 50 Гц 230 В

AFR	17,9

Температура в помещении	Температура снаружи [°C WB]											
EDB	-15		-10		-5		0		6		10	
°C	TC	PI	TC	PI	TC	PI	TC	PI	TC	PI	TC	PI
15,0	3,04	1,05	3,67	1,11	4,28	1,16	4,89	1,51	6,62	1,60	7,20	1,65
20,0	2,86	1,08	3,47	1,13	4,09	1,18	4,70	1,55	6,40	1,63	6,98	1,68
22,0	2,79	1,09	3,40	1,14	4,01	1,20	4,63	1,56	6,31	1,65	6,89	1,70
24,0	2,71	1,10	3,33	1,16	3,94	1,21	4,55	1,58	6,23	1,66	6,80	1,71
25,0	2,67	1,11	3,28	1,16	3,90	1,22	4,52	1,59	6,18	1,66	6,76	1,72
27,0	2,60	1,11	3,21	1,17	3,82	1,22	4,43	1,60	6,09	1,68	6,67	1,73

Обозначения

AFR : Скорость воздушного потока [м³/мин]
BF : Коэффициент байпассирования
EWB : Температура по влажному термометру на входе (°C вл.т.)
EDB : Температура по сухому термометру на входе (°C сух.т.)
TC : Общая мощность [кВт]
SHC : Производительность по явному теплу [кВт]
PI : Потребляемая мощность [кВт]

Примечания

1. Указанные значения соответствуют "чистой" производительности, т.е. учитывают нагревание от двигателя внутреннего вентилятора.
2. Ячейки с полужирным шрифтом соответствуют стандартным условиям. Номинальная рабочая частота [Гц]
3. Значения производительности основаны на следующих условиях: Соответствующая длина трубы для хладагента: 5 м Разность уровней: 0 м
4. Скорость воздушного потока и коэффициент байпассирования указаны в таблице.

3D113931B

FTXF71A / RXF71A

Охлаждение 50 Гц 230 В

AFR	17,3
BF	0,27

Температура в помещении		Температура снаружи [°C DB]																	
EWB	EDB	20			25			30			32			35			40		
°C	°C	TC	SHC	PI	TC	SHC	PI	TC	SHC	PI	TC	SHC	PI	TC	SHC	PI	TC	SHC	PI
14,0	20	7,28	5,14	2,14	6,95	4,97	2,33	6,61	4,79	2,48	6,48	4,73	2,61	6,28	4,62	2,74	5,95	4,46	2,94
16,0	22	7,60	5,05	2,15	7,27	4,88	2,34	6,93	4,73	2,50	6,80	4,66	2,64	6,61	4,56	2,74	6,28	4,41	2,94
18,0	25	7,93	5,25	2,17	7,60	5,10	2,37	7,27	4,94	2,50	7,14	4,88	2,64	6,93	4,79	2,77	6,60	4,65	2,96
19,0	27	8,09	5,50	2,17	7,76	5,34	2,37	7,43	5,20	2,50	7,30	5,14	2,64	7,10	5,06	2,77	6,77	4,92	2,97
22,0	30	8,58	5,28	2,20	8,25	5,15	2,38	7,92	5,02	2,52	7,79	4,98	2,66	7,58	4,89	2,79	7,27	4,78	2,99
24,0	32	8,91	5,13	2,19	8,58	5,01	2,40	8,25	4,89	2,54	8,12	4,85	2,68	7,92	4,78	2,79	7,58	4,66	2,99

Нагрев 50 Гц 230 В

AFR	17,9

Температура в помещении	Температура снаружи [°C WB]											
EDB	-15		-10		-5		0		6		10	
°C	TC	PI	TC	PI	TC	PI	TC	PI	TC	PI	TC	PI
15,0	3,90	1,79	4,70	1,87	5,48	1,94	6,26	2,02	8,48	2,56	9,22	2,63
20,0	3,67	1,83	4,45	1,90	5,24	1,97	6,03	2,09	8,20	2,60	8,94	2,67
22,0	3,57	1,85	4,36	1,92	5,14	2,00	5,92	2,10	8,08	2,63	8,83	2,70
24,0	3,47	1,86	4,26	1,94	5,05	2,01	5,83	2,13	7,98	2,64	8,72	2,71
25,0	3,42	1,87	4,21	1,96	5,00	2,03	5,79	2,14	7,92	2,66	8,66	2,73
27,0	3,33	1,88	4,11	1,96	4,90	2,03	5,69	2,16	7,80	2,67	8,54	2,74

Обозначения

AFR : Скорость воздушного потока [м³/мин]
BF : Коэффициент байпассирования
EWB : Температура по влажному термометру на входе (°C вл.т.)
EDB : Температура по сухому термометру на входе (°C сух.т.)
TC : Общая мощность [кВт]
SHC : Производительность по явному теплу [кВт]
PI : Потребляемая мощность [кВт]

Примечания

1. Указанные значения соответствуют "чистой" производительности, т.е. учитывают нагревание от двигателя внутреннего вентилятора.
2. Ячейки с полужирным шрифтом соответствуют стандартным условиям. Номинальная рабочая частота [Гц]
3. Значения производительности основаны на следующих условиях: Соответствующая длина трубы для хладагента: 5 м Разность уровней: 0 м
4. Скорость воздушного потока и коэффициент байпассирования указаны в таблице.

3D115167A

5 Размерные чертежи

5 - 1 Размерные чертежи

RXF20-25B
RXF35A

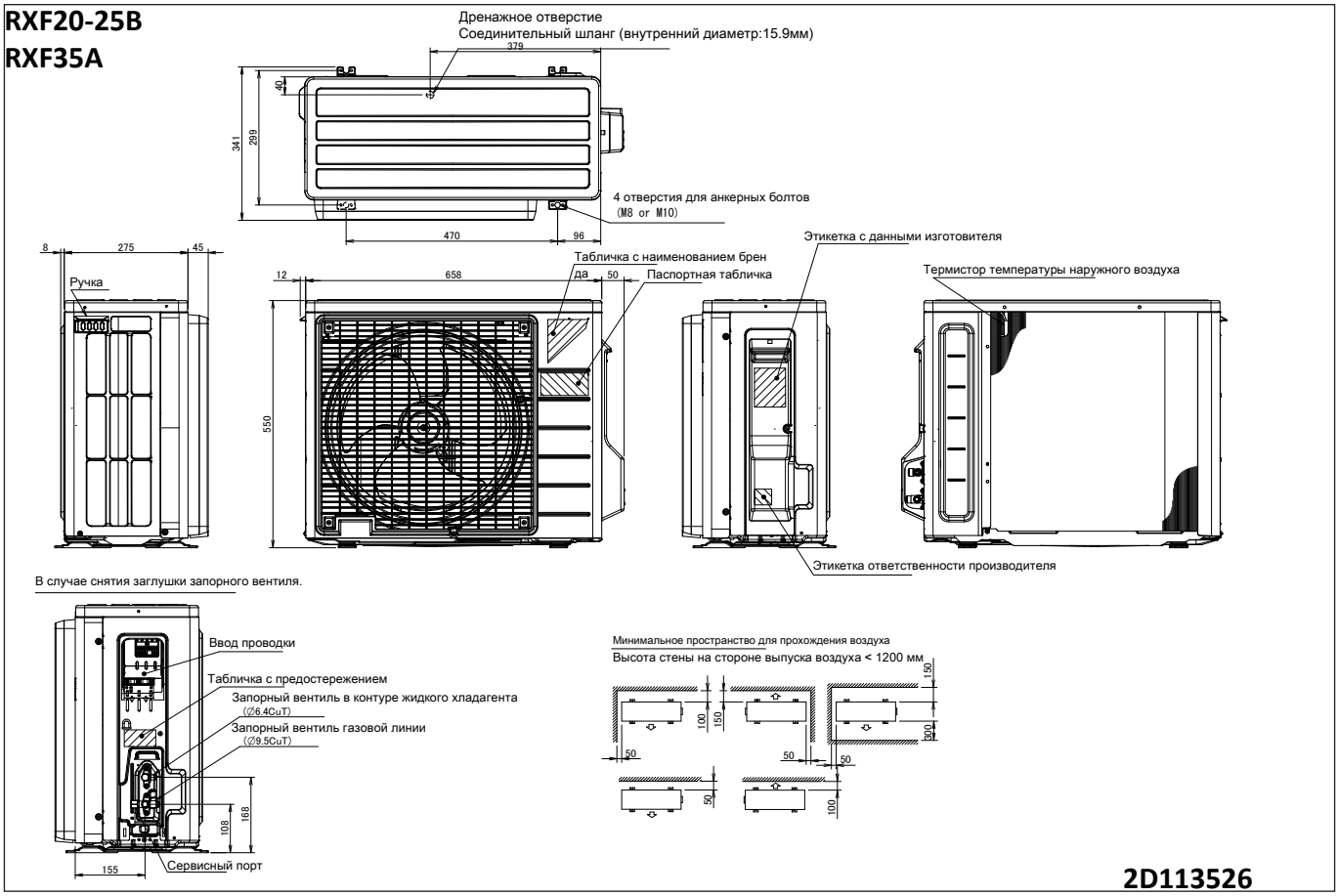

2D113526

ARXF50-71A
RXF50-60B
RXF71A

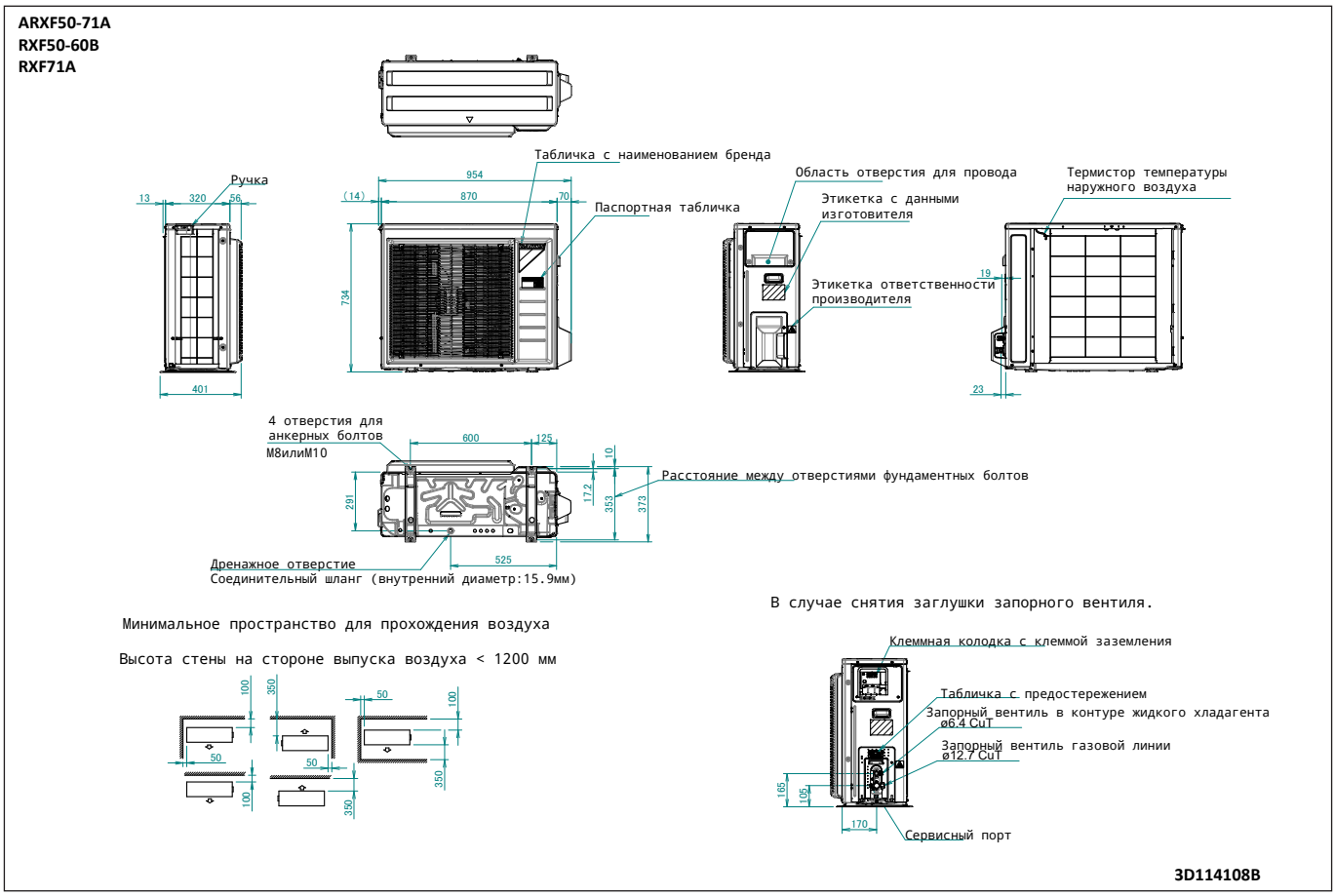

3D114108B

6 Центр тяжести

6 - 1 Центр тяжести

RXF20-25B

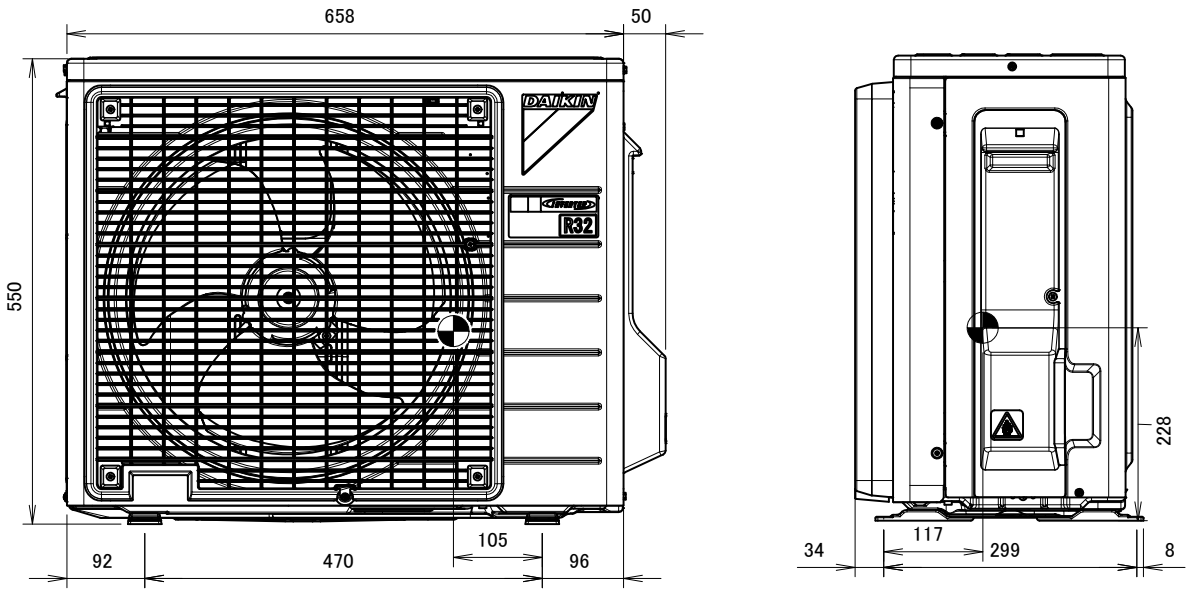

4D116239

6 Центр тяжести

6 - 1 Центр тяжести

RXF35A

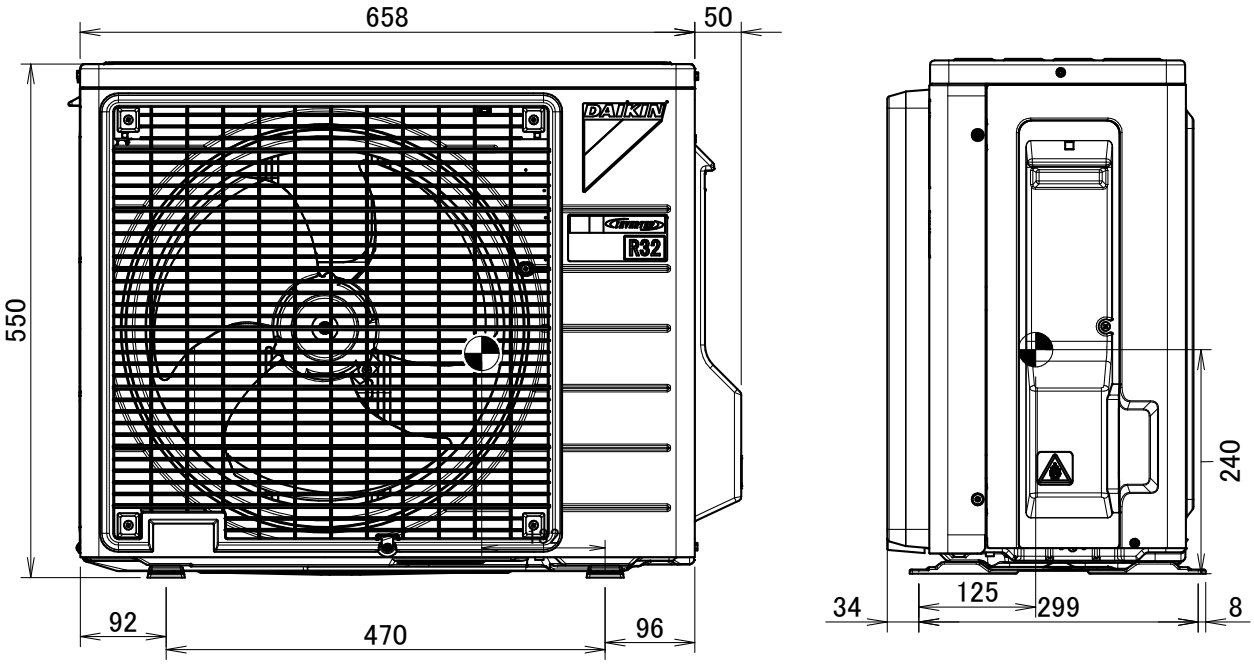

4D116242

6 Центр тяжести

6 - 1 Центр тяжести

RXF50B

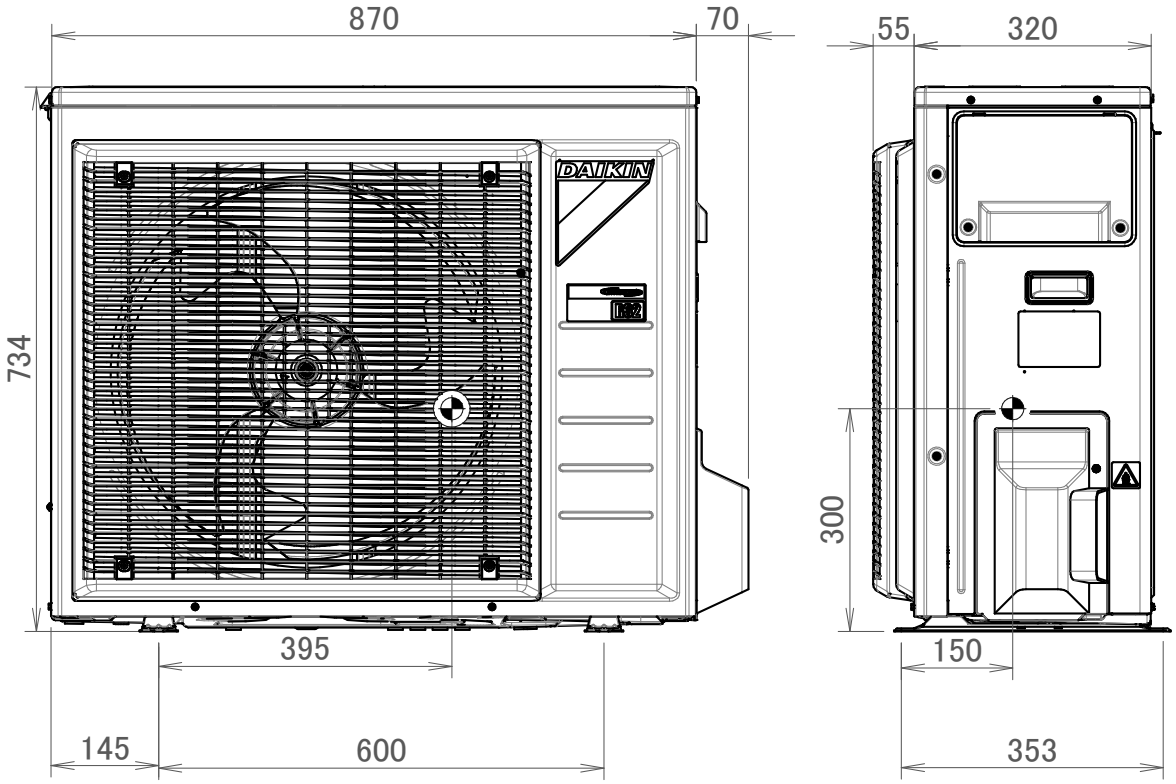

4D114820

6 Центр тяжести

6 - 1 Центр тяжести

RXF60B
RXF71A

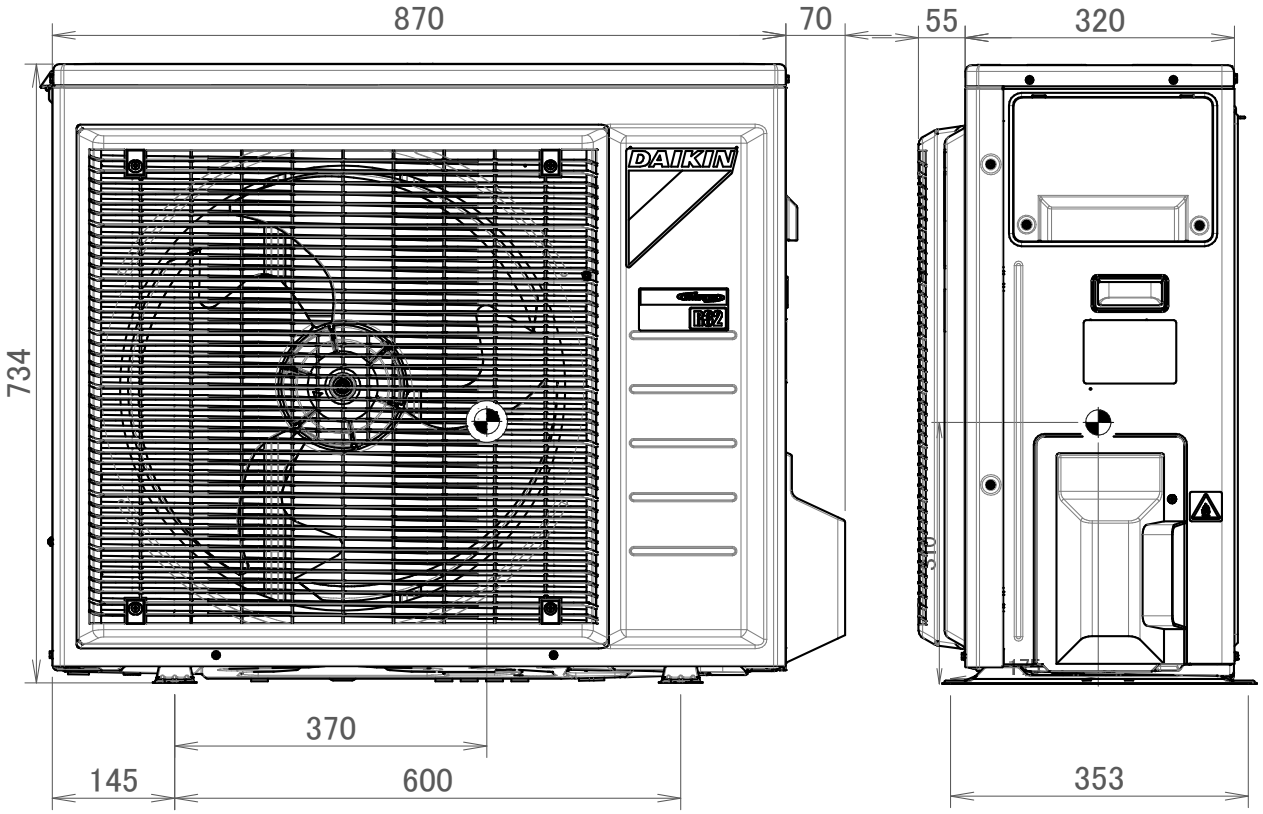

4D114824

7 Схемы трубопроводов

7 - 1 Схемы трубопроводов

RXF20-25B

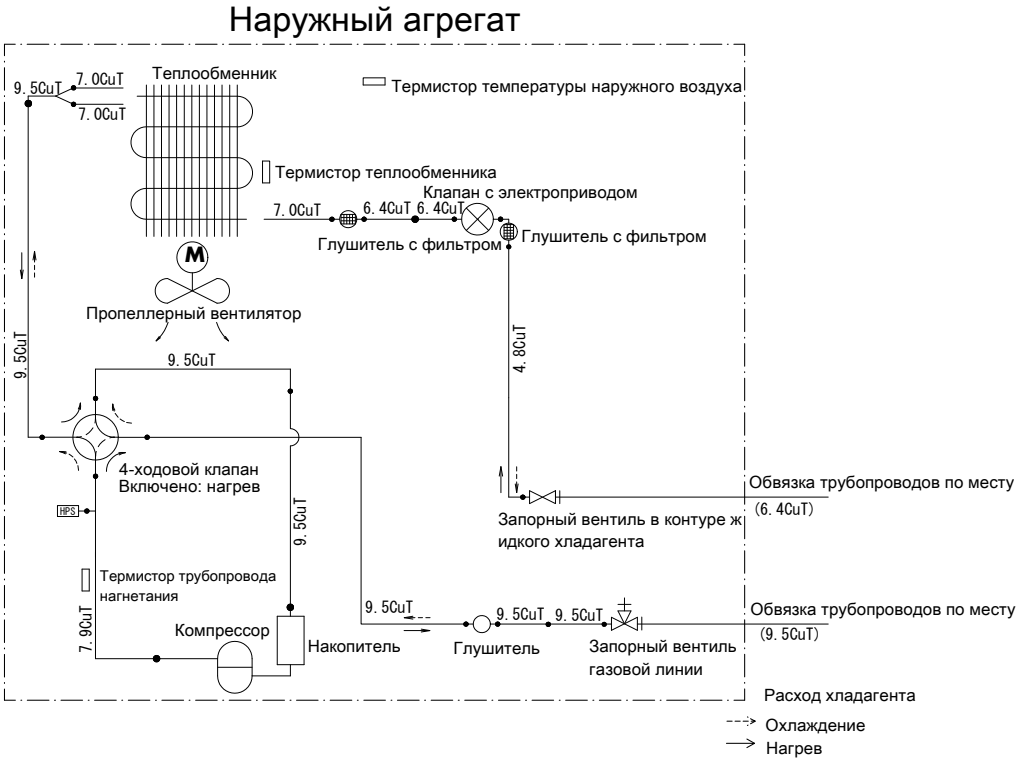

3D116254

ARXF35A
RXF35A

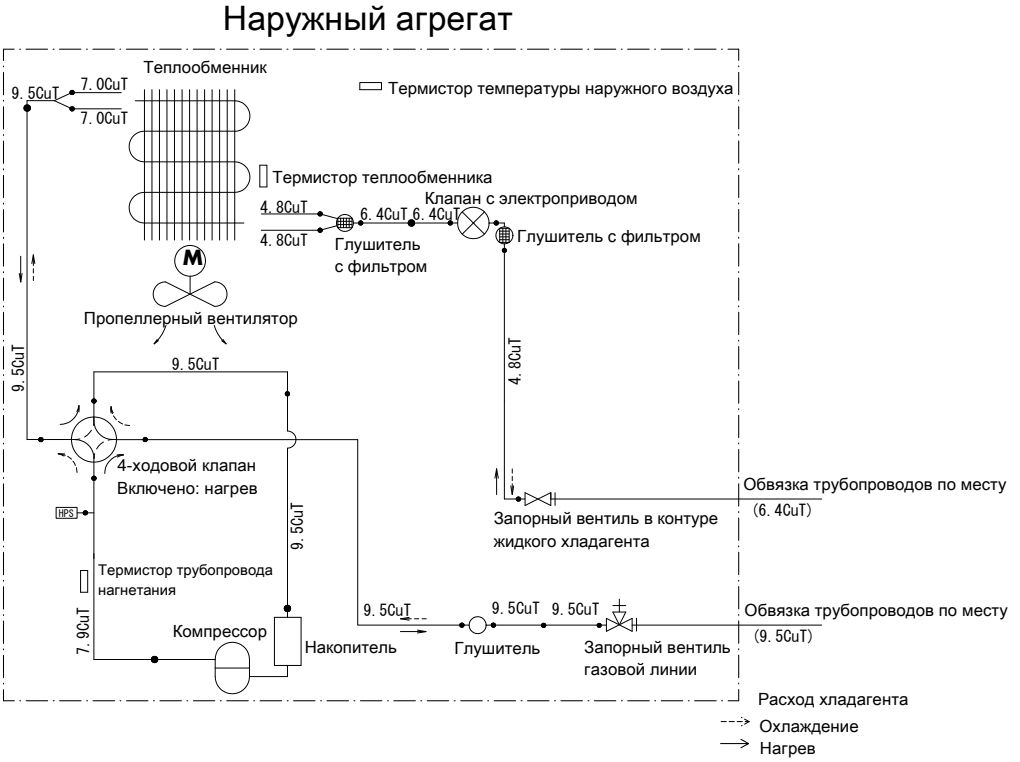

3D114612A

7 Схемы трубопроводов

7 - 1 Схемы трубопроводов

RXF50B

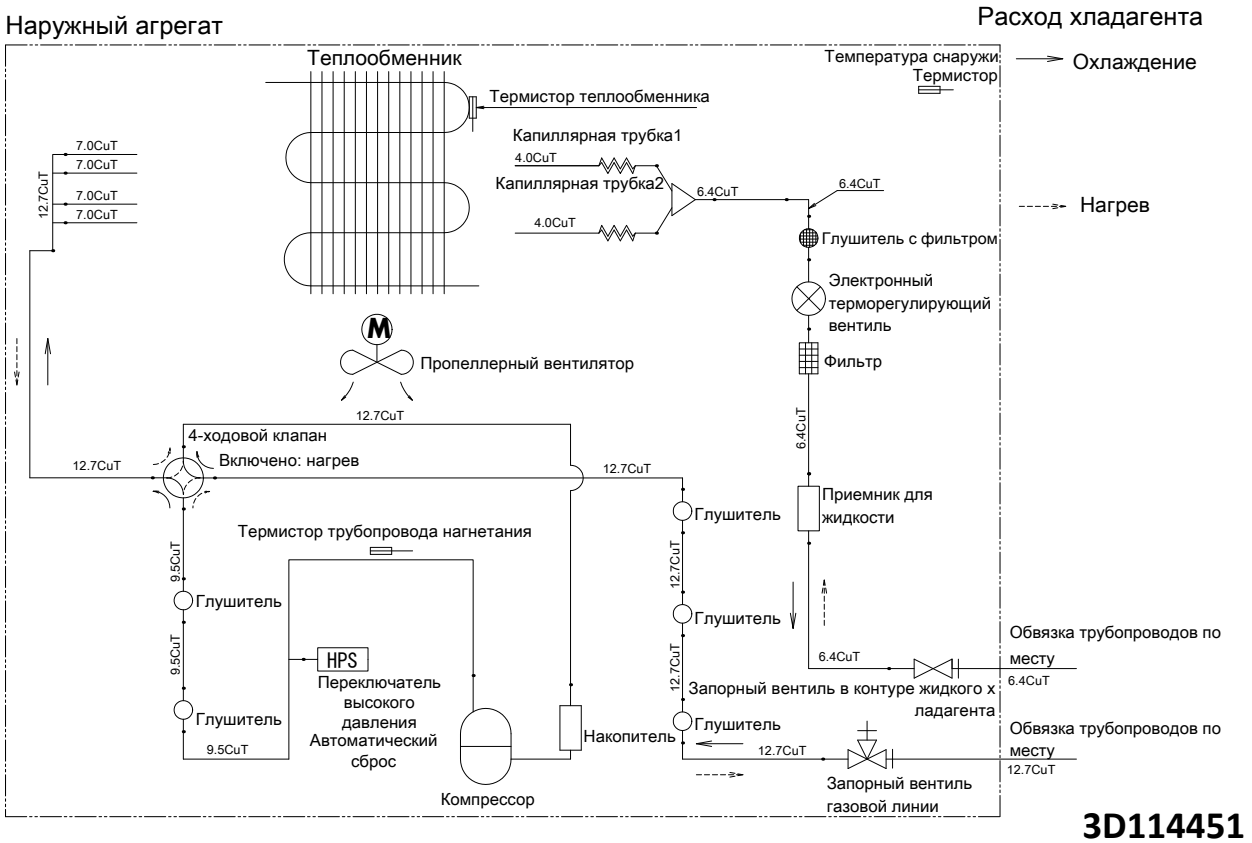

RXF60B
RXF71A

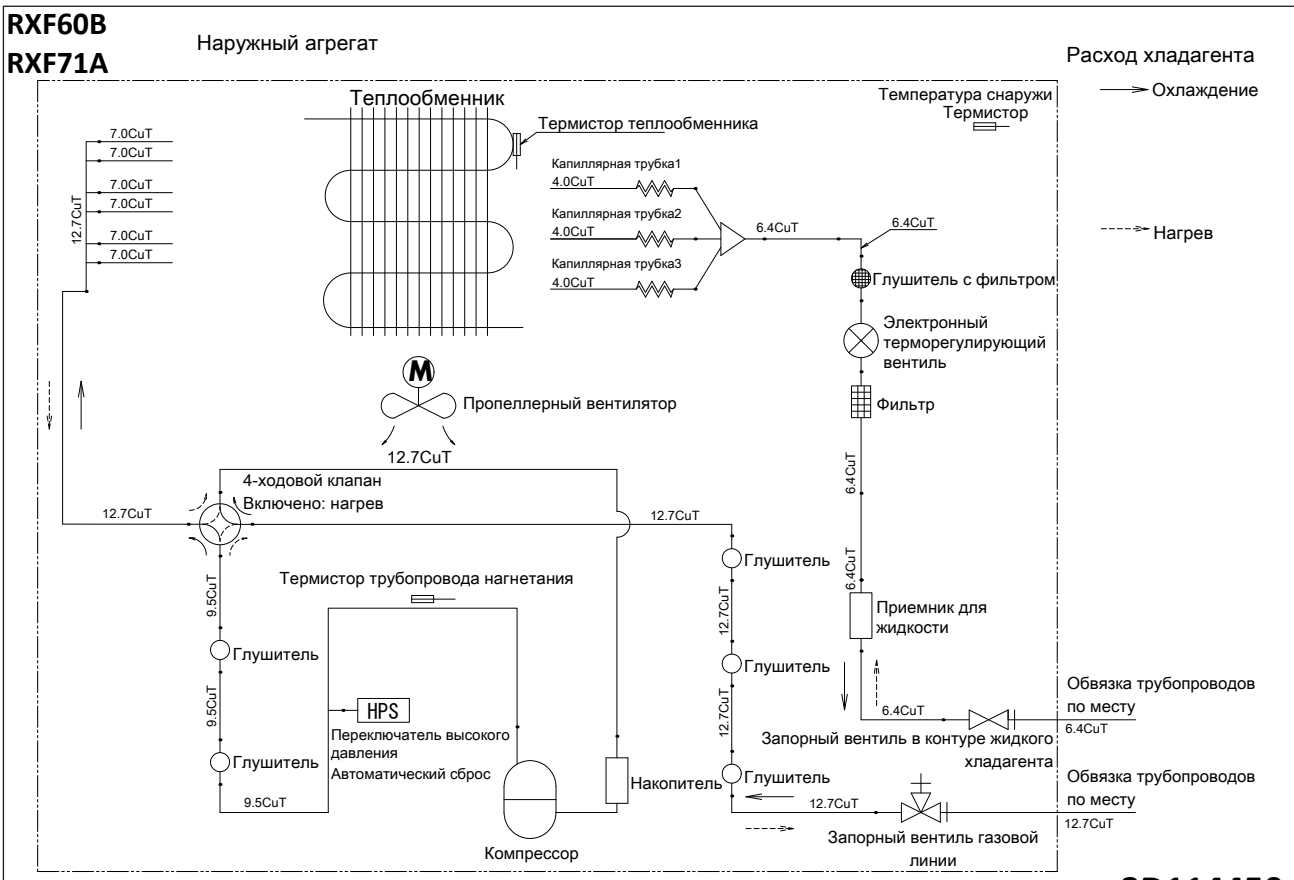

8 Монтажные схемы

8 - 1 Монтажные схемы - Одна фаза

8

RXF20-25B

RXF35A

Схема соединений

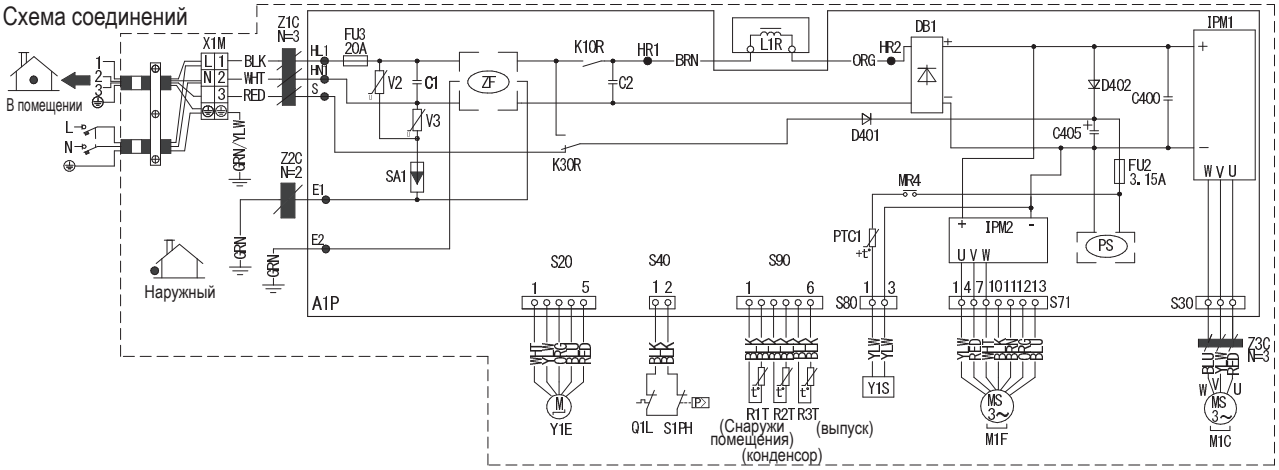

C1, C2, C400, C405	Конденсатор
HL1, HN1, S, E1, E2, HR1, HR2	Соединение
D401, D402	Диод
DB1	Диодный мост
FU2, FU3	Предохранитель
IPM1, IPM2	Интеллектуальный модуль питания
L1R	Реактор
M1C	Двигатель компрессора
M1F	Двигатель вентилятора
K30R, K10R, MR4	Магнитное реле
A1P	Печатная плата
PS	Импульсный источник питания
Q1L	Устройство защиты от перезагрузки
R1T, R2T, R3T	Термистор
S1PH	Переключатель высокого давления
SA1	Подавитель импульсных сетевых помех
S20, S30, S40, S71, S80, S90	Соединитель
V2, V3	Варистор
X1M	Колодка зажимов
Y1S	Катушка обратного электромагнитного клапана
PTC1	Термистор PTC
Y1E	Катушка электронного расширительного клапана
Z1C, Z2C, Z3C	Ферритовый сердечник
ZF	Шумовой фильтр

BLK:	Черный
WHT:	Белый
BRN:	Коричневый
RED:	Крс
GRN:	Зеленый
YLW:	Желтый
ORG:	Оранжевый
BLU:	Синий

: Защитное заземление

: Заземление

: Подключение на месте

ПРИМЕЧАНИЯ

1. Напряжение питания устройства указано на прикрепленной к нему табличке.

3D114611A

8 Монтажные схемы

8 - 1 Монтажные схемы - Одна фаза

RXF50-60B
RXF71A

Схема соединений

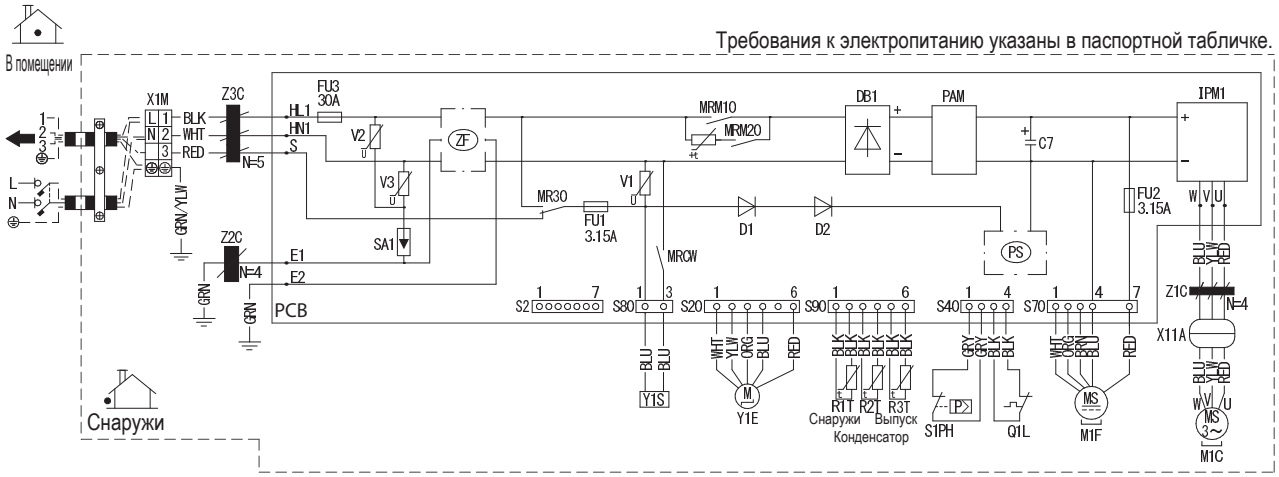

C7	Конденсатор
D1, D2	Диод
DB1	Диодный мост
E1, E2, HL1, HN1,S, U, V, W	Соединение
FU1, FU2, FU3	Предохранитель
IPM1	Интеллектуальный модуль питания
L	Фаза
M1C	Двигатель компрессора
M1F	Двигатель вентилятора
MR30, MRCW, MRM10, MRM20	Магнитное реле
N	Нейтраль
N=4, N=5	Количество проходов
PAM	Амплитудно-импульсная модуляция
PCB	Печатная плата
PS	Импульсный источник питания
Q1L	Устройство защиты от перезагрузки
R1T, R2T, R3T	Термистор
S1PH	Переключатель высокого давления
S2, S20, S40, S70, S80, S90	Вывод-соединитель
SA1	Разрядник
V1, V2, V3	Варистор
X11A	Соединитель
X1M	Колодка зажимов
Y1E	Катушка электронного расширительного клапана
Y1S	Катушка обратного электромагнитного клапана
Z1C, Z2C, Z3C	Ферритовый сердечник
ZF	Шумовой фильтр

⏚ : Заземление
⏚ : Защитное заземление
▬ : Подключение на месте

ЦВЕТА ПРОВОДОВ

BLK : Черный
BLU : Синий
BRN : Коричневый
GRN : Зеленый
GRY : Серый
ORG : Оранжевый
RED : Красный
WHT : Белый
YLW : Желтый

3D114452A

9 Данные об уровне шума

9 - 1 Спектр звукового давления

RXF20B

Режим охлаждения

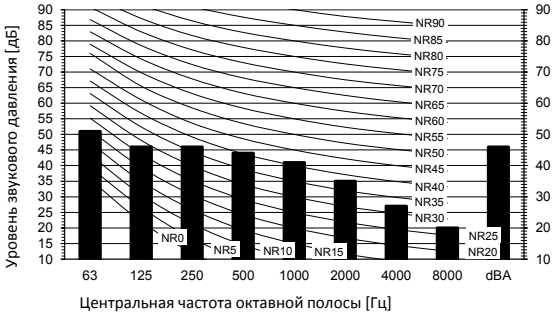

Режим нагрева

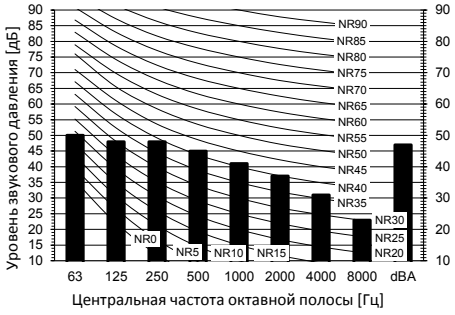

Обозначение

dBA= уровень звукового давления по шкале A (шкала A по стандарту IEC).

A Накипь

B Высокая Скорость вентилятора

Местоположение микрофона

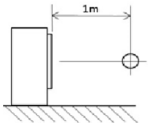

Охлаждение	Общее значение, дБ
A	B
dBA	46

Нагрев	Общее значение, дБ
A	B
dBA	47

Примечания

1. Рабочие условия: электропитание 220-240 В / 220 В 50/60 Гц; стандарт JIS
2. Фоновый шум уже учтен.
3. Шум во время работы изменяется в зависимости от условий эксплуатации и условий окружающей среды.
4. Метод измерения шума в процессе работы соответствует JISC9612.
5. Место измерения: безэховая камера

3D092072D

RXF25B

Режим охлаждения

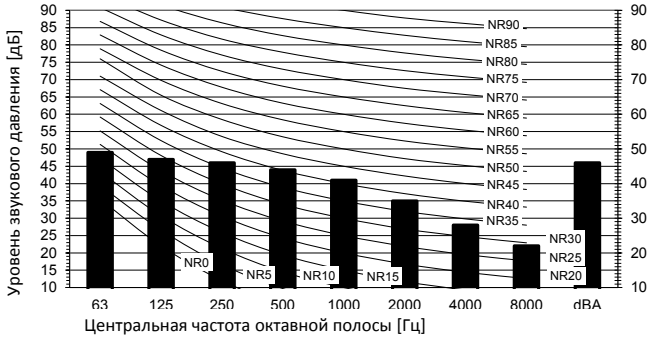

Режим нагрева

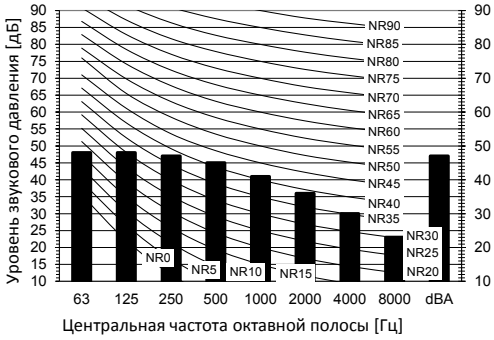

Обозначение

dBA= уровень звукового давления по шкале A (шкала A по стандарту IEC).

A Накипь

B Высокая Скорость вентилятора

Местоположение микрофона

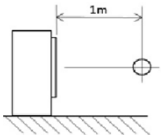

Охлаждение	Общее значение, дБ
A	B
dBA	46

Нагрев	Общее значение, дБ
A	B
dBA	47

Примечания

1. Рабочие условия: электропитание 220-240 В / 220 В 50/60 Гц; стандарт JIS
2. Фоновый шум уже учтен.
3. Шум во время работы изменяется в зависимости от условий эксплуатации и условий окружающей среды.
4. Метод измерения шума в процессе работы соответствует JISC9612.
5. Место измерения: безэховая камера

3D092073D

9 Данные об уровне шума

9 - 1 Спектр звукового давления

RXF35A

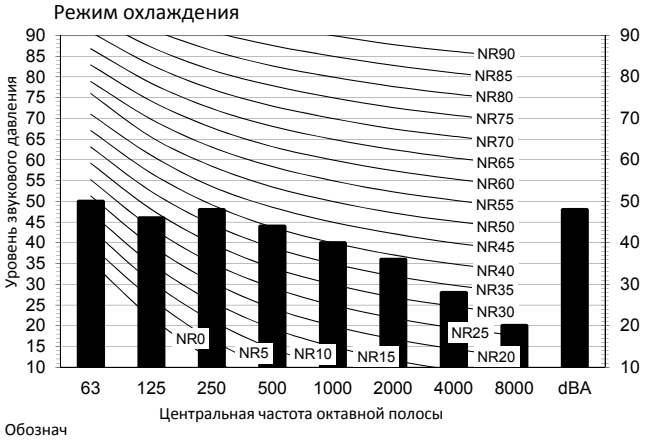

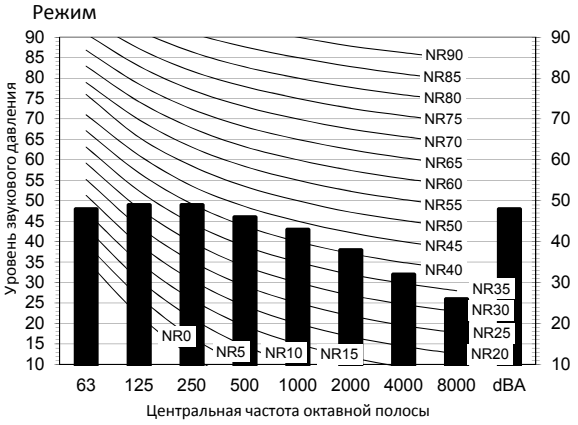

Обознач

dBA= уровень звукового давления по шкале A (шкала A по стандарту IEC).

A Накип

B Высок Скорость

Охлаждение Общее значение, дБ

A	B
dBA	48

Нагрев Общее значение, дБ

A	B
dBA	48

Местоположение

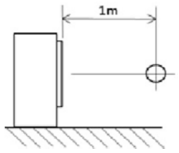

Примеч

1. Рабочие условия: электропитание 220-240 В / 220 В 50/60 Гц; стандарт JIS
2. Фоновый шум уже учтен.
3. Шум во время работы изменяется в зависимости от условий эксплуатации и условий окружающей среды.
4. Метод измерения шума в процессе работы соответствует JISC9612.
5. Место измерения: безэховая камера

3D092074D

RXF50B

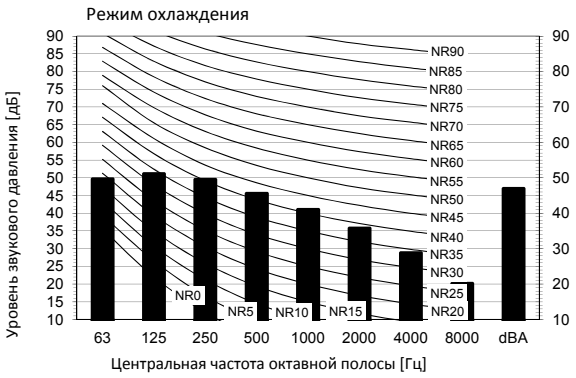

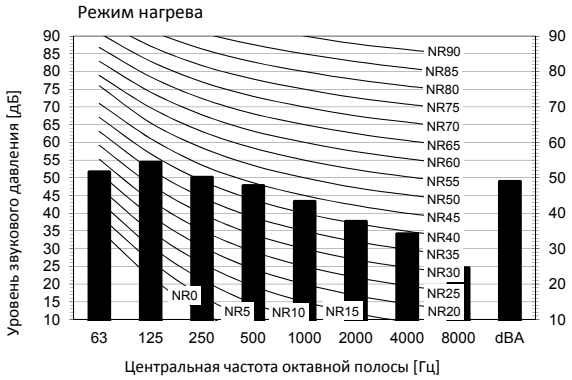

Обозначение

dBA= уровень звукового давления по шкале A (шкала A по стандарту IEC).

A Накипь

B Скорость вентилятора:

Охлаждение Общее значение, дБ

A	B
dBA	47

Нагрев Общее значение, дБ

A	B
dBA	49

Местоположение микрофона

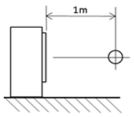

Примечания

1. Рабочие условия: электропитание 220-240 В / 220 В 50/60 Гц; стандарт JIS
2. Фоновый шум уже учтен.
3. Шум во время работы изменяется в зависимости от условий эксплуатации и условий окружающей среды.
4. Метод измерения шума в процессе работы соответствует JISC9612.
5. Место измерения: безэховая камера

3D115241

9 Данные об уровне шума

9 - 1 Спектр звукового давления

RXF60B

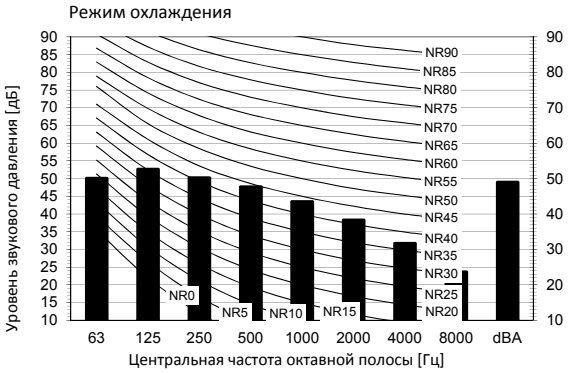

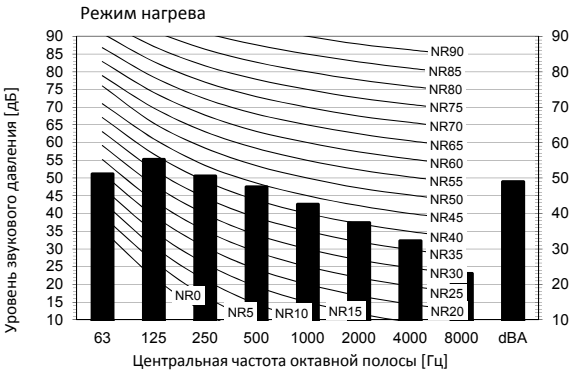

Обозначение
dBA= уровень звукового давления по шкале A (шкала A по стандарту IEC).

A Накипь

B ■ Скорость вентилятора: Высокая

Охлаждение Общее значение, дБ

A	B
dBA	49

Нагрев Общее значение, дБ

A	B
dBA	49

Местоположение микрофона

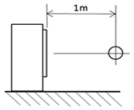

Примечания

1. Рабочие условия: электропитание 220-240 В / 220 В 50/60 Гц; стандарт JIS
2. Фоновый шум уже учтен.
3. Шум во время работы изменяется в зависимости от условий эксплуатации и условий окружающей среды.
4. Метод измерения шума в процессе работы соответствует JISC9612.
5. Место измерения: безэховая камера

3D115242

RXF71A

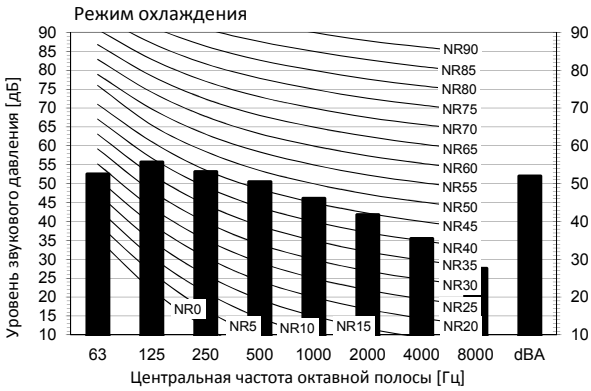

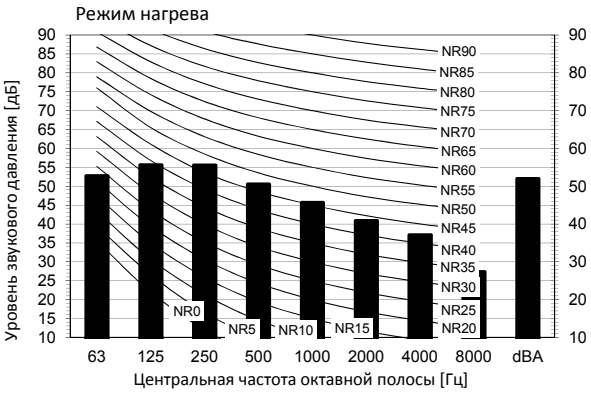

Обозначение
dBA= уровень звукового давления по шкале A (шкала A по стандарту IEC).

A Накипь

B ■ Скорость вентилятора: Высокая

Охлаждение Общее значение, дБ

A	B
dBA	52

Нагрев Общее значение, дБ

A	B
dBA	52

Местоположение микрофона

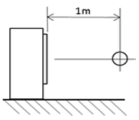

Примечания

1. Рабочие условия: электропитание 220-240 В / 220 В 50/60 Гц; стандарт JIS
2. Фоновый шум уже учтен.
3. Шум во время работы изменяется в зависимости от условий эксплуатации и условий окружающей среды.
4. Метод измерения шума в процессе работы соответствует JISC9612.
5. Место измерения: безэховая камера

3D115243

10 Рабочий диапазон

10 - 1 Рабочий диапазон

RXF-A
RXF-B

Охлаждение

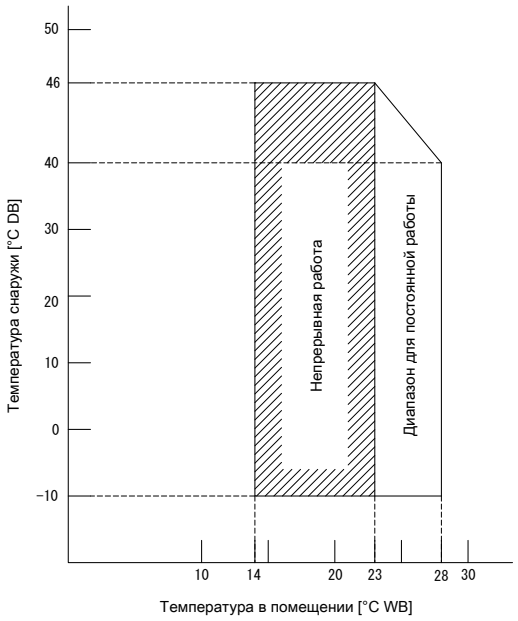

Нагрев

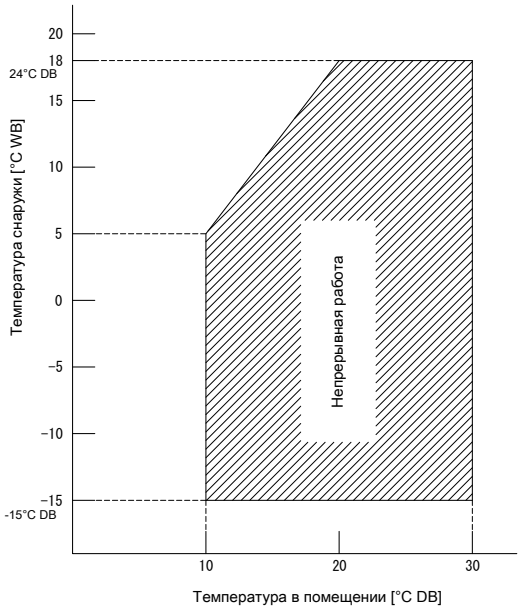

Примечания

1. graphs основаны на следующих условиях.
   Соответствующая длина трубы для хладагента: 5 м
   Разность уровней: 0 м
   Расход воздуха Высокая

3D100846E

Daikin Europe N.V. Naamloze Vennootschap · Zandvoordestraat 300 · 8400 Oostende · Belgium · www.daikin.eu · BE 0412 120 336 · RPR Oostende (Responsible Editor)

EEDRU21 04/2021

Настоящий буклет составлен только для справочных целей и не является предложением, обязательным для выполнения компанией Daikin Europe N.V. Его содержание составлено компанией Daikin Europe N.V. на основании сведений, которыми она располагает. Компания не дает прямую или связанную гарантию относительно полноты, точности, надежности или соответствия конкретной цели ее содержания, а также продуктов и услуг, представленных в нем. Технические характеристики могут быть изменены без предварительного уведомления. Компания Daikin Europe N.V. отказывается от какой-либо ответственности за прямые или косвенные убытки, понимаемые в самом широком смысле, вытекающие из прямого или косвенного использования и/или трактовки данного буклета. На все содержание распространяется авторское право Daikin Europe N.V.