Technical data book
RXP-M

EEDRU20

СОДЕРЖАНИЕ

RXP-M

1	Характеристики	4
	RXP-M	4
2	Specifications	5
3	Электрические параметры	11
	Электрические данные	11
4	Таблицы производительности	12
	Таблицы холодо-/теплопроизводительности	12
5	Размерные чертежи	15
6	Центр тяжести	16
7	Схемы трубопроводов	18
8	Монтажные схемы	20
	Монтажные схемы - Одна фаза	20
9	Данные об уровне шума	22
	Спектр звукового давления	22
10	Рабочий диапазон	25

1 Характеристики

1 - 1 RXP-M

1

› Наружные блоки имеют роторный компрессор, который славится низким уровнем шума и высокими показателями энергосбережения

› Наружные блоки Daikin аккуратные и прочные, их можно легко установить на крыше или террасе, либо просто разместить на наружной стене дома.

› Наружные блоки для парных конфигураций

2 Specifications

1 - 1 RXP-M

Мощность и потребляемая мощность				FTXP20M9 + RXP20M	FTXP25M9 + RXP25M	FTXP35M9 + RXP35M
Indoor unit				FTXP20M5V1B9	FTXP25M5V1B9	FTXP35M5V1B9
Outdoor unit				RXP20M5V1B	RXP25M5V1B	RXP35M5V1B
Холодопроизводительность	Мин.		kW	1.3		
	Мин.		Btu/h	4,400.0		4,435.8
	Мин.		kcal/h	1,118.0		1,117.8
	Ном.		kW	2.00	2.50	3.50
	Ном.		Btu/h	6,800.0	8,500.0	11,942.5
	Ном.		kcal/h	1,720.0	2,150.0	3,009.5
	Макс.		kW	2.6	3.0	4.0
	Макс.		Btu/h	8,900.0	10,200.0	13,648.6
	Макс.		kcal/h	2,236.0	2,580.0	3,439.4
Теплопроизводительность	Мин.		kW	1.30		
	Мин.		Btu/h	4,400.0		4,435.8
	Мин.		kcal/h	1,110.0		1,117.8
	Ном.		kW	2.50	3.00	4.00
	Ном.		Btu/h	8,500.0	10,200.0	13,648.6
	Ном.		kcal/h	2,150.0	2,580.0	3,439.4
	Max.		kW	3.50	4.00	4.80
	Max.		Btu/h	11,900.0	13,600.0	16,378.3
	Max.		kcal/h	3,009.0	3,439.0	4,127.3
Входная мощность	Охлаждение	Мин.	kW	0.31		0.29
		Ном.	kW	0.50	0.65	1.01
		Макс.	kW	0.72		1.30
	Нагрев	Мин.	kW	0.25		0.29
		Ном.	kW	0.52	0.69	1.00
		Макс.	kW	0.95		1.29
Номинальная эффективность	EER			4.02	3.83	3.49
	COP			4.77	4.36	4.02
	Annual energy consumption		kWh	249	326	-
	Директива о маркировке классов	Охлаждение		A		
		Нагрев		A		
Охлаждение помещений		Pрасч.	kW	2.00	2.50	3.50
	Класс энергоэффективности			A++		
	SEER			6.79	6.92	6.62
	Годовое потребление энергии		kWh/a	103	126	186
Отопление (Умеренный климат)		Pрасч.	kW	2.20	2.40	2.80
	Класс энергоэффективности			A++		
	SCOP/A			4.65	4.61	4.64
	SCOPnet/A			4.69	4.65	4.68
	Pdh Теплопроизводительность при -10°		kW	1.99	2.10	2.33
	Годовое потребление энергии		kWh/a	662	728	845
	Необходимая резервная производительность по отоплению при проектных условиях		kW	0.21	0.30	0.47
Отопление (Теплый климат)		Pрасч.н.	kW	1.18	1.29	1.51
	Класс энергоэффективности			A+++		
	SCOP			5.65	5.63	5.79
	SCOPnet			5.83	5.79	5.93
	Годовое потребление энергии		kWh/a	293	321	366
	Необходимая резервная производительность по отоплению при проектных условиях		kW	0.00		
Охлаждение помещений	Условие A (35°C - 27/19)	Pdc	kW	2.00	2.50	3.50
		EERd		4.02	3.83	3.49
		Потребляемая мощность	kW	0.50	0.65	1.01
	Условие B (30°C - 27/19)	Pdc	kW	1.47	1.84	2.58
		EERd		5.12	5.19	4.40
		Потребляемая мощность	kW	0.29	0.35	0.59
	Условие C (25°C - 27/19)	Pdc	kW	1.24	1.45	1.66
		EERd		8.51	8.54	8.09
		Потребляемая мощность	kW	0.15	0.17	0.21
	Условие D (20°C - 27/19)	Pdc	kW	1.32	1.34	1.36
		EERd		13.15	13.19	13.38
		Потребляемая мощность	kW	0.10		

2 Specifications

1 - 1 RXP-M

2

Мощность и потребляемая мощность					FTXP20M9 + RXP20M	FTXP25M9 + RXP25M	FTXP35M9 + RXP35M
Отопление (Умеренный климат)	TOL	Tol (предельное значение рабочей температуры)		°C	-15		
		Pdh (заявленная теплопроизводительность)		kW	2.05	2.07	2.09
		COPd (заявленный COP)			2.24	2.26	2.28
		Потребляемая мощность		kW	0.92		
	TBivalent	Tbiv (bivalent temperature)		°C	-7		
		Pdh (заявленная теплопроизводительность)		kW	1.95	2.12	2.48
		COPd (заявленный COP)			3.26	3.22	3.19
		Потребляемая мощность		kW	0.60	0.66	0.78
	Условие A (-7°C)	Pdh (заявленная теплопроизводительность)		kW	1.95	2.12	2.48
		COPd (заявленный COP)			3.26	3.22	3.19
		Потребляемая мощность		kW	0.60	0.66	0.78
	Условие B (2°C)	Pdh (заявленная теплопроизводительность)		kW	1.18	1.29	1.51
		COPd (заявленный COP)			4.65	4.60	4.59
		Потребляемая мощность		kW	0.25	0.28	0.33
	Условие C (7°C)	Pdh (заявленная теплопроизводительность)		kW	0.91	0.93	0.97
		COPd (заявленный COP)			5.86	5.79	5.84
		Потребляемая мощность		kW	0.16		0.17
	Условие D (12°C)	Pdh (заявленная теплопроизводительность)		kW	1.09	1.11	1.13
		COPd (заявленный COP)			7.50	7.35	7.38
		Потребляемая мощность		kW	0.15		
Отопление (Теплый климат)	TOL	Tol (предельное значение рабочей температуры)		°C	-15		
		Pdh (заявленная теплопроизводительность)		kW	2.05	2.07	2.09
		COPd (заявленный COP)			2.24	2.26	2.28
		Потребляемая мощность		kW	0.92		
	TBivalent	Tbiv (температура для бивалентной системы)		°C	2		
		Pdh (заявленная теплопроизводительность)		kW	1.18	1.29	1.51
		COPd (заявленный COP)			4.66	4.61	4.59
		Потребляемая мощность		kW	0.25	0.28	0.33
	Условие B (2°C)	Pdh (заявленная теплопроизводительность)		kW	1.18	1.29	1.51
		COPd (заявленный COP)			4.65	4.60	4.59
		Потребляемая мощность		kW	0.25	0.28	0.33
	Условие C (7°C)	Pdh (заявленная теплопроизводительность)		kW	0.91	0.93	0.97
		COPd (заявленный COP)			5.86	5.79	5.84
		Потребляемая мощность		kW	0.16		0.17
	Условие D (12°C)	Pdh (заявленная теплопроизводительность)		kW	1.09	1.11	1.13
		COPd (заявленный COP)			7.50	7.35	7.38
		Потребляемая мощность		kW	0.15		
Потребляемая мощность не в активном режиме	Режим нагревателя	PCK		W	0.0		
	Режим ВЫКЛ	POFF		W	1.0		
	Режим ожидания	Охлаждение	PSB	W	1.0		
		Нагрев	PSB	W	1.0		
	Режим ВЫКЛ термостата	PTO	Охлаждение	W	12		
			Нагрев	W	12		
Охлаждение	Cdc (Снижение охлаждения)				0.25		
Отопление	Cdh (Снижение отопления)				0.25		
Функция охлаждения включена					Да		
Функция отопления включена					Да		
Комплект для умеренного климата включен					Да		
Комплект для холодного сезона включен					Нет		
Комплект для теплого сезона включен					Да		
Логотип экомаркировки					Нет		
Eurovent	Уровень звуковой	Охлаждение	Ном.	dBA	60		62
	Уровень звуковой	Охлаждение	Ном.	dBA	55		58
	Длина трубы	Охлаждение	Условия измерения	m	5.0		

Мощность и потребляемая мощность				FTXP20M9 + RXP20M	FTXP25M9 + RXP25M	FTXP35M9 + RXP35M
Коэффициент мощности	Ном.	Охлаждение	%	74.3	94.0	81.9
		Нагрев	%	90.5	94.8	86.0
Ток	Номинальный рабочий ток - 50 Гц	Охлаждение	A	2.93	3.01	5.42
		Нагрев	A	2.50	3.16	5.03

Номинальные значения холодопроизводительности основаны на: температура внутри помещения: 27°C с.т., 19°C вл.т., температура наружного воздуха: 35°C с.т., эквивалентная длина трубы с хладагентом: 5 м, перепад высот: 0 м. |
Номинальная теплопроизводительность: температура в помещении: 20°CDB, температура наружного воздуха: 7°CDB, 6°CWB, эквивалентная длина труб с хладагентом: 5 м, перепад уровня: 0 м. |
Электрические параметры см. в отдельных чертежах

2 Specifications

1 - 1 RXP-M

Мощность и потребляемая мощность				FTXP50M + RXP50M	FTXP60M + RXP60M	FTXP71M + RXP71M
Indoor unit				FTXP50M2V1B	FTXP60M2V1B	FTXP71M2V1B
Outdoor unit				RXP50M2V1B	RXP60M2V1B	RXP71M2V1B
Холодопроизводительность	Мин.		kW	1.7		2.3
	Мин.		Btu/h	5,800		7,848
	Мин.		kcal/h	1,460		1,976
	Ном.		kW	5.0	6.0	7.1
	Ном.		Btu/h	17,060	20,472	24,225
	Ном.		kcal/h	4,295	5,154	6,099
	Макс.		kW	6.0	7.0	7.3
	Макс.		Btu/h	20,472	23,884	24,908
	Макс.		kcal/h	5,154	6,013	6,271
Теплопроизводительность	Мин.		kW	1.7		2.3
	Мин.		Btu/h	5,800		7,848
	Мин.		kcal/h	1,460		1,976
	Ном.		kW	6.0	7.0	8.2
	Ном.		Btu/h	20,472	23,884	27,978
	Ном.		kcal/h	5,154	6,013	7,044
	Max.		kW	7.7	8.0	9.0
	Max.		Btu/h	26,272	27,296	30,708
	Max.		kcal/h	6,614	6,872	7,731
Входная мощность	Охлаждение	Мин.	kW	0.320	0.332	0.449
		Ном.	kW	1.385	1.824	2.689
		Макс.	kW	1.826	2.980	3.274
	Нагрев	Мин.	kW	0.440	0.456	0.617
		Ном.	kW	1.579	1.928	2.571
		Макс.	kW	2.356	2.787	3.306
Номинальная эффективность	EER			3.61	3.29	2.64
	COP			3.80	3.63	3.19
	Annual energy consumption		kWh	693	912	1,345
Охлаждение помещений		Pрасч.	kW	5.0	6.0	7.1
	Класс энергоэффективности				A++	
	SEER			7.30	6.82	6.20
	Годовое потребление энергии		kWh/a	240	308	401
Отопление (Умеренный климат)		Pрасч.	kW	4.60	4.80	6.20
	Класс энергоэффективности				A+	
	SCOP/A			4.40	4.10	4.01
	SCOPnet/A			4.42	4.12	4.04
	Pdh Теплопроизводительность при -10°		kW	4.12	4.24	5.02
	Годовое потребление энергии		kWh/a	1,463	1,638	2,166
	Необходимая резервная производительность по отоплению при проектных условиях		kW	0.48	0.56	1.18
Отопление (Теплый климат)		Pрасч.н.	kW	2.48	2.58	3.34
	Класс энергоэффективности				A+++	
	SCOP			5.70	5.20	5.57
	SCOPnet			5.79	5.27	5.64
	Годовое потребление энергии		kWh/a	609	695	839
	Необходимая резервная производительность по отоплению при проектных условиях		kW		0.00	
Охлаждение помещений	Условие A (35°C - 27/19)	Pdc	kW	5.00	6.00	7.10
		EERd		3.61	3.29	2.64
		Потребляемая мощность	kW	1.39	1.82	2.69
	Условие B (30°C - 27/19)	Pdc	kW	3.68	4.42	5.23
		EERd		5.07	4.82	4.15
		Потребляемая мощность	kW	0.73	0.92	1.26
	Условие C (25°C - 27/19)	Pdc	kW	2.37	2.84	3.36
		EERd		8.90	7.99	8.50
		Потребляемая мощность	kW	0.27	0.36	0.40
	Условие D (20°C - 27/19)	Pdc	kW	2.12	2.39	2.60
		EERd		13.9	13.5	10.4
		Потребляемая мощность	kW	0.15	0.18	0.25

2 Specifications

1 - 1 RXP-M

2

Мощность и потребляемая мощность					FTXP50M + RXP50M	FTXP60M + RXP60M	FTXP71M + RXP71M
Отопление (Умеренный климат)	TOL	Tol (предельное значение рабочей температуры)		°C	-15		
		Pdh (заявленная теплопроизводительность)		kW	4.20	4.22	4.24
		COPd (заявленный COP)			2.06	1.81	1.96
		Потребляемая мощность		kW	2.04	2.33	2.16
	TBivalent	Tbiv (bivalent temperature)		°C	-7.0		
		Pdh (заявленная теплопроизводительность)		kW	4.07	4.25	5.48
		COPd (заявленный COP)			2.76	2.25	2.26
		Потребляемая мощность		kW	1.47	1.89	2.42
	Условие A (-7°C)	Pdh (заявленная теплопроизводительность)		kW	4.07	4.25	5.48
		COPd (заявленный COP)			2.76	2.25	2.26
		Потребляемая мощность		kW	1.47	1.89	2.42
	Условие B (2°C)	Pdh (заявленная теплопроизводительность)		kW	2.48	2.58	3.34
		COPd (заявленный COP)			4.40	4.34	4.01
		Потребляемая мощность		kW	0.56	0.59	0.83
	Условие C (7°C)	Pdh (заявленная теплопроизводительность)		kW	1.59	1.66	2.15
		COPd (заявленный COP)			5.68	5.29	5.50
		Потребляемая мощность		kW	0.28	0.31	0.39
	Условие D (12°C)	Pdh (заявленная теплопроизводительность)		kW	1.60	2.00	2.07
		COPd (заявленный COP)			7.11	6.41	7.00
		Потребляемая мощность		kW	0.23	0.31	0.30
Отопление (Теплый климат)	TOL	Tol (предельное значение рабочей температуры)		°C	-15		
		Pdh (заявленная теплопроизводительность)		kW	4.20	4.22	4.24
		COPd (заявленный COP)			2.06	1.81	1.96
		Потребляемая мощность		kW	2.04	2.33	2.16
	TBivalent	Tbiv (температура для бивалентной системы)		°C	2		
		Pdh (заявленная теплопроизводительность)		kW	2.48	2.58	3.34
		COPd (заявленный COP)			4.40	4.34	4.01
		Потребляемая мощность		kW	0.56	0.59	0.83
	Условие B (2°C)	Pdh (заявленная теплопроизводительность)		kW	2.48	2.58	3.34
		COPd (заявленный COP)			4.40	4.34	4.01
		Потребляемая мощность		kW	0.56	0.59	0.83
	Условие C (7°C)	Pdh (заявленная теплопроизводительность)		kW	1.59	1.66	2.15
		COPd (заявленный COP)			5.68	5.29	5.50
		Потребляемая мощность		kW	0.28	0.31	0.39
	Условие D (12°C)	Pdh (заявленная теплопроизводительность)		kW	1.60	2.00	2.07
		COPd (заявленный COP)			7.11	6.41	7.00
		Потребляемая мощность		kW	0.23	0.31	0.30
Потребляемая мощность не в активном режиме	Режим нагревателя	PCK		W	0.0		
	Режим ВЫКЛ	POFF		W	1.0		
	Режим ожидания	Охлаждение	PSB	W	1.0		
	Режим ВЫКЛ термостата	PTO	Охлаждение	W	13		15
			Нагрев	W	12		14
Охлаждение	Cdc (Снижение охлаждения)				0.25		
Отопление	Cdh (Снижение отопления)				0.25		
Функция охлаждения включена					Да		
Функция отопления включена					Да		
Комплект для умеренного климата включен					Да		
Комплект для теплого сезона включен					Да		
Eurovent	Уровень звуковой	Охлаждение	Ном.	dBA	61	63	66
	Уровень звуковой	Охлаждение	Ном.	dBA	59	60	62
	Длина трубы	Охлаждение	Условия измерения	m	5.0		

Мощность и потребляемая мощность				FTXP50M + RXP50M	FTXP60M + RXP60M	FTXP71M + RXP71M
Коэффициент мощности	Ном.	Охлаждение	%	95.6	99.1	
		Нагрев	%	96.7	99.2	98.9
Ток	Номинальный рабочий ток - 50 Гц	Охлаждение	A	6.3	8.0	11.8
		Нагрев	A	7.1	8.5	11.3

Номинальные значения холодопроизводительности основаны на: темп. внутри помещения: 27°C с.т., 19°C вл.т., температура наружного воздуха: 35°C с.т., эквивалентная длина трубы с хладагентом: 5 м, перепад высот: 0 м. |
Номинальная теплопроизводительность: температура в помещении: 20°CDB, температура наружного воздуха: 7°CDB, 6°CWB, эквивалентная длина труб с хладагентом: 5 м, перепад уровня: 0 м.

Technical Specifications		RXP20M	RXP25M	RXP35M	RXP50M	RXP60M	RXP71M
Casing	Цвет	Слоновая кость_					

2 Specifications

1 - 1 RXP-M

Technical Specifications					RXP20M	RXP25M	RXP35M	RXP50M	RXP60M	RXP71M
Размеры	Блок	Высота		mm	550			734		
		Ширина		mm	658			870		
		Глубина		mm	275			373		
	Упакованный блок	Высота		mm	630			820		
		Ширина		mm	790			1,050		
		Глубина		mm	400			480		
Вес	Блок			kg	26		28	46.0	50.0	
	Упакованный блок			kg	28		30	50.0	54.0	
Упаковка	Вес			kg	2			4.0		
Теплообменник	Длина			mm	670		647	943	920	
	Ряды	Количество			1		2	1	2	
	Шаг ребер			mm	1.40					
	Ступени	Количество			24			32		
	Passes	Quantity			1.6		3.1	2.2		
	Tube type				7Hi-XD					
	Tube material				Медь			-		
	Ребро	Тип			Вафельное ребро (PE)					
Вентилятор	Type				Осевой вентилятор_			Осевой вентилятор		
	Расход воздуха	Охлаждение	Выс.	m^3/min	27.6		28.2	-		
				cfm	975		996	-		
			Ном.	m^3/min	-			41.0	45.5	
				cfm	-			1,447	1,608	
		Нагрев	Выс.	m^3/min	27.1	28.0	26.8	-		
				cfm	957	990	946	-		
			Ном.	m^3/min	-			43.2	45.3	46.5
				cfm	-			1,527	1,600	1,643
Двигатель вентилятора	Model				ZWA138S28A			D55F-31		
	Степень изоляции				Класс "E"			-		
	Выход			W	21			55		
	Скорость	Охлаждение	Выс.	rpm	840			740	760	
			Ном.	rpm	-			710	740	
			Низк.	rpm	700			680	740	
		Нагрев	Выс.	rpm	870	900	840	710	740	760
			Ном.	rpm	-			710	740	760
			Низк.	rpm	720			630	660	
Компрессор	Model				1YC25KXD#D			2YC40JXD#C		
	Объем масла			cm^3	375			650		
	Тип				Герметичный компрессор ротационного типа					
	Выход			W	870			1,300		
	Тип масла				FW68DA					
Уровень звуковой мощности	Охлаждение			dBA	60		62	61	63	66
	Нагрев			dBA	61		62	61	63	65
Уровень звукового давления	Охлаждение	Выс.		dBA	46		48	-		
		Ном.		dBA	-			47	49	52
	Нагрев	Выс.		dBA	47		48	-		
		Ном.		dBA	-			49		52
Хладагент	Type				R-32					
	Заправка			kg	0.55		0.70	0.90	1.15	
	Заправка			TCO2Eq	0.37		0.48	0.61	0.78	
	GWP				675.0					
Подсоединения труб	Liquid	OD		mm	6,35			6,4		
	Газ	НД		mm	9.5			12.7		
	Drain	OD		mm	18			16		
	Длина трубы	Макс.	НБ - ВБ	m	15			30		
	Дополнительная заправка хладагента			kg/m	0,02 (для длины труб свыше 10 м)					
	перепад уровня	IU - OU	Макс.	m	12			20		
	Теплоизоляция				-			Трубопроводы для жидкости и газа		
Регулирование мощности	Способ				Переменная (инвертор)					

Standard accessories: Сливная пробка; Quantity: 1;

Standard accessories: Инструкции по установке; Quantity: 1;

Standard accessories: Табличка с данными о заправке хладагентом; Quantity: 1;

Standard accessories: Этикетки о фторированных парниковых газах на нескольких языках; Quantity: 1;

Standard accessories: Общие меры предосторожности; Quantity: 1;

Standard accessories: Сливная крышка (1); Quantity: 6;

Standard accessories: Сливная крышка (2); Quantity: 3;

2 Specifications

1 - 1 RXP-M

Electrical Specifications				RXP20M	RXP25M	RXP35M	RXP50M	RXP60M	RXP71M
Электропитание	Фаза			1~					
	Частота		Hz	50					
	Напряжение		V	220-240					
Проводные соединения	Для электропитания	Quantity		3					
		Remark		Вкл. заземляющий провод					
	Для подсоединения с внутр. бл.	Количество		4					
		Remark		Вкл. заземляющий провод					

Рабочий диапазон см. в отдельных чертежах |
Электрические параметры см. в отдельных чертежах |
Содержит фторированные парниковые газы

3 Электрические параметры

3 - 1 Электрические данные

FTXP20-35M / RXP20-35M

Ограничения на сочетание блоков		Электропитание					COMP		OFM		IFM	
Внутренний агрегат	Наружный агрегат	①	②	③	MCA	MFA	RHz	RLA	кВт	FLA	кВт	FLA
FTXP20M5V1B	RXP20M5V1B	50	220	MAX. 50Hz 264V MIN. 50Hz 198V	10,4	16	32,0	2,4	0,024	0,17	0,024	0,34
		50	230					2,3				
		50	240					2,2				
FTXP25M5V1B	RXP25M5V1B	50	220	MAX. 50Hz 264V MIN. 50Hz 198V	10,4	16	44,0	2,9	0,024	0,17	0,024	0,34
		50	230					2,7				
		50	240					2,6				
FTXP35M5V1B	RXP35M5V1B	50	220	MAX. 50Hz 264V MIN. 50Hz 198V	10,4	16	70,0	4,7	0,021	0,16	0,037	0,45
		50	230									
		50	240									
ATXP20M5V1B	ARXP20M5V1B	50	220	MAX. 50Hz 264V MIN. 50Hz 198V	10,4	16	32,0	2,4	0,024	0,17	0,024	0,34
		50	230					2,3				
		50	240					2,2				
ATXP25M5V1B	ARXP25M5V1B	50	220	MAX. 50Hz 264V MIN. 50Hz 198V	10,4	16	44,0	2,9	0,024	0,17	0,024	0,34
		50	230					2,7				
		50	240					2,6				
ATXP35M5V1B	ARXP35M5V1B	50	220	MAX. 50Hz 264V MIN. 50Hz 198V	10,4	16	70,0	4,7	0,021	0,16	0,037	0,45
		50	230									
		50	240									

Обозначения

① Гц
② Напряжение
③ Диапазон изменения напряжения
MCA Минимальный ток в цепи [A]
MFA Максимальный ток плавкого предохранителя [A]
RLA Номинальный ток нагрузки [A]
COMP Компрессор
OFM Мотор наружного вентилятора
IFM Электродвигатель внутреннего вентилятора
FLA Ток при полной нагрузке [A]
кВт Номинальная выходная мощность мотора вентилятора [кВт]
RHz Номинальная рабочая частота [Гц]

Примечания

1. RLA основаны на следующих условиях.
   Температура в помещении 27°C DB / 19°C WB
   Температура снаружи 35°C DB
2. Сечение проводника следует выбирать по MCA.
3. Максимально допустимое различие напряжения фаз составляет 2%.
4. Используйте выключатель-автомат вместо плавкого предохранителя.

3D121482

FTXP50-71M
RXP50-71M

Ограничения на сочетание блоков		Электропитание					COMP		OFM		IFM	
Наружный агрегат	Внутренний агрегат	Гц	Напряжение	Диапазон изменения напряжения	MCA	MFA	RHz	RLA	кВт	FLA	кВт	FLA
RXP50M2V1B	FTXP50M2V1B	50	220	MAX. 50Hz 264V MIN. 50Hz 198V	14,5	20	54	6,5	0,056	0,37	0,045	0,43
		50	230					6,3				
		50	240					6,1				
RXP60M2V1B	FTXP60M2V1B	50	220	MAX. 50Hz 264V MIN. 50Hz 198V	15,7	20	66	8,1	0,056	0,37	0,049	0,46
		50	230					8,0				
		50	240					7,9				
RXP71M2V1B	FTXP71M2V1B	50	220	MAX. 50Hz 264V MIN. 50Hz 198V	15,7	20	84	11,9	0,056	0,37	0,049	0,46
		50	230					11,8				
		50	240					11,7				

Примечания

1) RLA основаны на следующих условиях.
   Температура снаружи 35°C DB
   Температура в помещении 27°C DB / 19°C WB
2) Сечение проводника следует выбирать по MCA.
3) Максимально допустимое различие напряжения фаз составляет 2%.
4) Используйте выключатель-автомат вместо плавкого предохранителя.

Обозначения

MCA: Минимальный ток в цепи [A]
MFA: Максимальный ток плавкого предохранителя [A]
RLA: Номинальный ток нагрузки [A]
OFM: Мотор наружного вентилятора
IFM: Электродвигатель внутреннего вентилятора
FLA: Ток при полной нагрузке [A]
kW: Номинальная выходная мощность мотора вентилятора [кВт]
RHz: Номинальная рабочая частота [Гц]

3D120329A

4 Таблицы производительности

4 - 1 Таблицы холодо-/теплопроизводительности

FTXP20M / RXP20M

Охлаждение 50 Гц 230 В

AFR	9,5
BF	0,11

Температура в помещении		Температура снаружи [°C DB]																	
EWB	EDB	20			25			30			32			35			40		
°C	°C	TC	SHC	PI	TC	SHC	PI	TC	SHC	PI	TC	SHC	PI	TC	SHC	PI	TC	SHC	PI
14,0	20	2,05	1,80	0,39	1,96	1,76	0,42	1,86	1,72	0,46	1,83	1,70	0,48	1,77	1,67	0,50	1,68	1,63	0,53
16,0	22	2,14	1,77	0,39	2,05	1,73	0,43	1,95	1,69	0,46	1,92	1,68	0,48	1,86	1,65	0,50	1,77	1,61	0,54
18,0	25	2,23	1,89	0,39	2,14	1,86	0,43	2,05	1,82	0,46	2,01	1,81	0,48	1,95	1,78	0,50	1,86	1,75	0,54
19,0	27	2,28	2,03	0,39	2,19	2,00	0,43	2,09	1,96	0,47	2,06	1,95	0,48	2,00	1,93	0,50	1,91	1,89	0,54
22,0	30	2,42	1,97	0,39	2,32	1,94	0,43	2,23	1,91	0,47	2,19	1,90	0,48	2,14	1,88	0,51	2,05	1,85	0,54
24,0	32	2,51	1,93	0,40	2,42	1,91	0,43	2,32	1,88	0,47	2,29	1,87	0,49	2,23	1,85	0,51	2,14	1,82	0,55

Нагрев 50 Гц 230 В

AFR	10,4

Температура в помещении	Температура снаружи [°C WB]											
EDB	-15		-10		-5		0		6		10	
°C	TC	PI	TC	PI	TC	PI	TC	PI	TC	PI	TC	PI
15,0	1,19	0,34	1,43	0,35	1,67	0,37	1,92	0,49	2,59	0,51	2,81	0,53
20,0	1,12	0,35	1,36	0,36	1,60	0,38	1,84	0,50	2,50	0,52	2,73	0,54
22,0	1,09	0,35	1,33	0,37	1,57	0,38	1,81	0,50	2,47	0,53	2,69	0,55
24,0	1,06	0,35	1,30	0,37	1,54	0,39	1,78	0,51	2,43	0,53	2,66	0,55
25,0	1,04	0,36	1,28	0,37	1,52	0,39	1,76	0,51	2,41	0,54	2,64	0,55
27,0	1,01	0,36	1,25	0,38	1,49	0,39	1,74	0,51	2,38	0,54	2,61	0,56

Обозначения

AFR: Скорость воздушного потока [м³/мин]

BF: Коэффициент байпассирования

EWB: Температура по влажному термометру на входе (°C вл.т.)

EDB: Температура по сухому термометру на входе (°C сух.т.)

TC: Общая мощность [кВт]

SHC: Производительность по явному теплу [кВт]

PI: Потребляемая мощность [кВт]

Примечания

1. Указанные значения соответствуют "чистой" производительности, т.е. учитывают нагревание от двигателя внутреннего вентилятора.
2. Ячейки с полужирным шрифтом соответствуют стандартным условиям.
   Номинальная рабочая частота [Гц]
3. Значения производительности основаны на следующих условиях:
   Corresponding refrigerant piping length: ·5· m-
   Разность уровней: 0 м
4. Скорость воздушного потока и коэффициент байпассирования указаны в таблице.

3D122037

FTXP25M / RXP25M

Охлаждение 50 Гц 220-240 В

AFR	9,5
BF	0,11

Температура в помещении		Температура снаружи [°C DB]																	
EWB	EDB	20			25			30			32			35			40		
°C	°C	TC	SHC	PI	TC	SHC	PI	TC	SHC	PI	TC	SHC	PI	TC	SHC	PI	TC	SHC	PI
14,0	20	2,05	1,80	0,39	1,96	1,76	0,42	1,86	1,72	0,46	1,83	1,70	0,48	1,77	1,67	0,50	1,68	1,63	0,53
16,0	22	2,14	1,77	0,39	2,05	1,73	0,43	1,95	1,69	0,46	1,92	1,68	0,48	1,86	1,65	0,50	1,77	1,61	0,54
18,0	25	2,23	1,89	0,39	2,14	1,86	0,43	2,05	1,82	0,46	2,01	1,81	0,48	1,95	1,78	0,50	1,86	1,75	0,54
19,0	27	2,28	2,03	0,39	2,19	2,00	0,43	2,09	1,96	0,47	2,06	1,95	0,48	2,00	1,93	0,50	1,91	1,89	0,54
22,0	30	2,42	1,97	0,39	2,32	1,94	0,43	2,23	1,91	0,47	2,19	1,90	0,48	2,14	1,88	0,51	2,05	1,85	0,54
24,0	32	2,51	1,93	0,40	2,42	1,91	0,43	2,32	1,88	0,47	2,29	1,87	0,49	2,23	1,85	0,51	2,14	1,82	0,55

Нагрев 50 Гц 220-240 В

AFR	10,4

Температура в помещении	Температура снаружи [°C WB]											
EDB	-15		-10		-5		0		6		10	
°C	TC	PI	TC	PI	TC	PI	TC	PI	TC	PI	TC	PI
15,0	1,19	0,34	1,43	0,35	1,67	0,37	1,92	0,49	2,59	0,51	2,81	0,53
20,0	1,12	0,35	1,36	0,36	1,60	0,38	1,84	0,50	2,50	0,52	2,73	0,54
22,0	1,09	0,35	1,33	0,37	1,57	0,38	1,81	0,50	2,47	0,53	2,69	0,55
24,0	1,06	0,35	1,30	0,37	1,54	0,39	1,78	0,51	2,43	0,53	2,66	0,55
25,0	1,04	0,36	1,28	0,37	1,52	0,39	1,76	0,51	2,41	0,54	2,64	0,55
27,0	1,01	0,36	1,25	0,38	1,49	0,39	1,74	0,51	2,38	0,54	2,61	0,56

Обознач

AFR: Скорость воздушного потока [м³/мин]

BF: Коэффициент байпассирования

EWB: Температура по влажному термометру на входе (°C вл.т.)

EDB: Температура по сухому термометру на входе (°C сух.т.)

TC: Общая мощность [кВт]

SHC: Производительность по явному теплу [кВт]

PI: Потребляемая мощность [кВт]

Примечания

1. Указанные значения соответствуют "чистой" производительности, т.е. учитывают нагревание от двигателя внутреннего вентилятора.
2. Ячейки с полужирным шрифтом соответствуют стандартным условиям.
   Номинальная рабочая частота [Гц]
3. Значения производительности основаны на следующих условиях:
   Corresponding refrigerant piping length: ·5· m-
   Разность уровней: 0 м
4. Скорость воздушного потока и коэффициент байпассирования указаны в таблице.

3D121478

4 Таблицы производительности

4 - 1 Таблицы холодо-/теплопроизводительности

FTXP35M / RXP35M

Охлаждение 50 Гц 230 В

AFR	11,5
BF	0,23

Температура в помещении		Температура снаружи [°C DB]																	
EWB	EDB	20			25			30			32			35			40		
°C	°C	TC	SHC	PI	TC	SHC	PI	TC	SHC	PI	TC	SHC	PI	TC	SHC	PI	TC	SHC	PI
14,0	20	3,59	2,69	0,77	3,42	2,61	0,85	3,26	2,53	0,91	3,19	2,50	0,94	3,10	2,45	0,99	2,93	2,37	1,06
16,0	22	3,75	2,65	0,78	3,58	2,57	0,85	3,42	2,49	0,92	3,36	2,47	0,95	3,26	2,42	0,99	3,10	2,35	1,07
18,0	25	3,91	2,78	0,78	3,75	2,71	0,86	3,58	2,64	0,92	3,52	2,61	0,95	3,42	2,57	1,00	3,26	2,50	1,07
19,0	27	3,99	2,93	0,78	3,83	2,86	0,86	3,66	2,80	0,92	3,60	2,77	0,95	3,50	2,73	1,00	3,34	2,67	1,08
22,0	30	4,23	2,83	0,79	4,07	2,77	0,87	3,90	2,71	0,93	3,84	2,69	0,96	3,74	2,65	1,01	3,58	2,59	1,08
24,0	32	4,39	2,76	0,80	4,23	2,70	0,87	4,07	2,65	0,94	4,00	2,63	0,97	3,90	2,59	1,01	3,74	2,54	1,09

Нагрев 50 Гц 230 В

AFR	11,5

Температура в помещении	Температура снаружи [°C WB]											
EDB	-15		-10		-5		0		6		10	
°C	TC	PI	TC	PI	TC	PI	TC	PI	TC	PI	TC	PI
15,0	1,90	0,64	2,29	0,67	2,67	0,71	3,07	0,92	4,14	0,97	4,50	1,01
20,0	1,79	0,66	2,17	0,69	2,56	0,72	2,95	0,95	4,00	1,00	4,36	1,03
22,0	1,74	0,67	2,12	0,70	2,51	0,73	2,90	0,95	3,94	1,00	4,31	1,04
24,0	1,69	0,67	2,08	0,71	2,46	0,74	2,85	0,96	3,89	1,01	4,25	1,05
25,0	1,67	0,68	2,05	0,71	2,44	0,74	2,83	0,97	3,86	1,02	4,22	1,05
27,0	1,62	0,68	2,01	0,72	2,39	0,75	2,78	0,98	3,81	1,03	4,17	1,06

Обозначения

AFR: Скорость воздушного потока [м³/мин]
BF: Коэффициент байпассирования
EWB: Температура по влажному термометру на входе (°C вл.т.)
EDB: Температура по сухому термометру на входе (°C сух.т.)
TC: Общая мощность [кВт]
SHC: Производительность по явному теплу [кВт]
PI: Потребляемая мощность [кВт]

Примечания

1. Указанные значения соответствуют "чистой" производительности, т.е. учитывают нагревание от двигателя внутреннего вентилятора.
2. Ячейки с полужирным шрифтом соответствуют стандартным условиям.
   Номинальная рабочая частота [Гц]
3. Значения производительности основаны на следующих условиях:
   Corresponding refrigerant piping length: ·5· m-
   Разность уровней: 0 м
4. Скорость воздушного потока и коэффициент байпассирования указаны в таблице.

3D122036

FTXP50M / RXP50M

Охлаждение 50 Гц 230 В

AFR	16,3
BF	0,27

Температура в помещении		Температура снаружи [°C DB]																	
EWB	EDB	20			25			30			32			35			40		
°C	°C	TC	SHC	PI	TC	SHC	PI	TC	SHC	PI	TC	SHC	PI	TC	SHC	PI	TC	SHC	PI
14,0	20	5,12	3,71	1,06	4,89	3,59	1,17	4,66	3,47	1,27	4,56	3,42	1,31	4,42	3,35	1,37	4,19	3,24	1,46
16,0	22	5,35	3,64	1,07	5,12	3,53	1,17	4,89	3,42	1,27	4,79	3,38	1,32	4,65	3,31	1,38	4,42	3,20	1,47
18,0	25	5,58	3,80	1,07	5,35	3,70	1,18	5,12	3,59	1,28	5,02	3,55	1,32	4,88	3,49	1,38	4,65	3,39	1,48
19,0	27	5,70	3,99	1,08	5,47	3,89	1,18	5,23	3,79	1,28	5,14	3,75	1,33	5,00	3,70	1,39	4,77	3,60	1,48
22,0	30	6,04	3,85	1,09	5,81	3,76	1,19	5,58	3,67	1,29	5,49	3,63	1,33	5,35	3,58	1,39	5,11	3,50	1,49
24,0	32	6,27	3,74	1,09	6,04	3,66	1,20	5,81	3,58	1,30	5,72	3,55	1,34	5,58	3,50	1,39	5,34	3,42	1,50

Нагрев 50 Гц 230 В

AFR	17,3

Температура в помещении	Температура снаружи [°C WB]											
EDB	-15		-10		-5		0		6		10	
°C	TC	PI	TC	PI	TC	PI	TC	PI	TC	PI	TC	PI
15,0	2,86	1,02	3,43	1,07	4,01	1,12	4,58	1,47	6,21	1,54	6,75	1,60
20,0	2,68	1,04	3,26	1,10	3,83	1,15	4,41	1,50	6,00	1,58	6,54	1,63
22,0	2,61	1,06	3,19	1,11	3,76	1,16	4,34	1,52	5,92	1,59	6,46	1,65
24,0	2,54	1,07	3,12	1,12	3,69	1,17	4,27	1,53	5,83	1,61	6,38	1,66
25,0	2,51	1,07	3,08	1,13	3,66	1,18	4,23	1,54	5,79	1,61	6,33	1,67
27,0	2,43	1,08	3,01	1,14	3,59	1,19	4,17	1,55	5,71	1,63	6,25	1,68

Обозначения

AFR: Скорость воздушного потока [м³/мин]
BF: Коэффициент байпассирования
EWB: Температура по влажному термометру на входе (°C вл.т.)
EDB: Температура по сухому термометру на входе (°C сух.т.)
TC: Общая мощность [кВт]
SHC: Производительность по явному теплу [кВт]
PI: Потребляемая мощность [кВт]

Примечания

1. Указанные значения соответствуют "чистой" производительности, т.е. учитывают нагревание от двигателя внутреннего вентилятора.
2. Ячейки с полужирным шрифтом соответствуют стандартным условиям.
   Номинальная рабочая частота [Гц]
3. Значения производительности основаны на следующих условиях:
   Соответствующая длина трубы для хладагента: 5 м
   Разность уровней: 0 м
4. Скорость воздушного потока и коэффициент байпассирования указаны в таблице.

3D120340

4 Таблицы производительности

4 - 1 Таблицы холодо-/теплопроизводительности

FTXP60M / RXP60M

Охлаждение 50 Гц 230 В

AFR	16,8
BF	0,27

Температура в помещении		Температура снаружи [°C DB]																	
EWB	EDB	20			25			30			32			35			40		
°C	°C	TC	SHC	PI	TC	SHC	PI	TC	SHC	PI	TC	SHC	PI	TC	SHC	PI	TC	SHC	PI
14,0	20	6,15	4,35	1,40	5,87	4,20	1,53	5,59	4,05	1,67	5,48	4,00	1,72	5,31	3,91	1,81	5,03	3,77	1,95
16,0	22	6,42	4,27	1,41	6,14	4,13	1,55	5,86	4,00	1,68	5,75	3,94	1,73	5,59	3,86	1,81	5,31	3,73	1,95
18,0	25	6,70	4,44	1,42	6,42	4,31	1,56	6,14	4,18	1,69	6,03	4,13	1,75	5,86	4,05	1,82	5,58	3,93	1,96
19,0	27	6,84	4,65	1,42	6,56	4,52	1,56	6,28	4,40	1,69	6,17	4,35	1,75	6,00	4,28	1,82	5,72	4,16	1,97
22,0	30	7,25	4,47	1,43	6,97	4,36	1,57	6,69	4,25	1,70	6,58	4,21	1,76	6,41	4,14	1,83	6,14	4,04	1,98
24,0	32	7,53	4,34	1,45	7,25	4,24	1,58	6,97	4,14	1,71	6,86	4,10	1,77	6,69	4,04	1,85	6,41	3,94	1,98

Нагрев 50 Гц 230 В

AFR	17,9

Температура в помещении	Температура снаружи [°C WB]											
EDB	-15		-10		-5		0		6		10	
°C	TC	PI	TC	PI	TC	PI	TC	PI	TC	PI	TC	PI
15,0	3,33	1,24	4,01	1,31	4,68	1,37	5,35	1,79	7,24	1,89	7,87	1,95
20,0	3,13	1,28	3,80	1,34	4,47	1,40	5,14	1,83	7,00	1,93	7,63	1,99
22,0	3,05	1,29	3,72	1,35	4,39	1,42	5,06	1,85	6,90	1,95	7,54	2,01
24,0	2,96	1,30	3,64	1,37	4,31	1,43	4,98	1,87	6,81	1,96	7,44	2,03
25,0	2,92	1,31	3,59	1,37	4,27	1,44	4,94	1,88	6,76	1,97	7,39	2,04
27,0	2,84	1,32	3,51	1,39	4,18	1,45	4,85	1,89	6,66	1,99	7,29	2,05

Обозначения

AFR: Скорость воздушного потока [м³/мин]
BF: Коэффициент байпассирования
EWB: Температура по влажному термометру на входе (°C вл.т.)
EDB: Температура по сухому термометру на входе (°C сух.т.)
TC: Общая мощность [кВт]
SHC: Производительность по явному теплу [кВт]
PI: Потребляемая мощность [кВт]

Примечания

1. Указанные значения соответствуют "чистой" производительности, т.е. учитывают нагревание от двигателя внутреннего вентилятора.
2. Ячейки с полужирным шрифтом соответствуют стандартным условиям. Номинальная рабочая частота [Гц]
3. Значения производительности основаны на следующих условиях: Соответствующая длина трубы для хладагента: 5 м Разность уровней: 0 м
4. Скорость воздушного потока и коэффициент байпассирования указаны в таблице.

3D120341

FTXP71M / RXP71M

Охлаждение 50 Гц 230 В

AFR	16,8
BF	0,27

Температура в помещении		Температура снаружи [°C DB]																	
EWB	EDB	20			25			30			32			35			40		
°C	°C	TC	SHC	PI	TC	SHC	PI	TC	SHC	PI	TC	SHC	PI	TC	SHC	PI	TC	SHC	PI
14,0	20	7,28	5,14	2,07	6,95	4,97	2,26	6,61	4,79	2,46	6,48	4,73	2,54	6,28	4,62	2,67	5,95	4,46	2,87
16,0	22	7,60	5,05	2,08	7,27	4,88	2,28	6,93	4,73	2,48	6,80	4,66	2,56	6,61	4,56	2,67	6,28	4,41	2,87
18,0	25	7,93	5,25	2,10	7,60	5,10	2,30	7,27	4,94	2,49	7,14	4,88	2,57	6,93	4,79	2,69	6,60	4,65	2,89
19,0	27	8,09	5,50	2,10	7,76	5,34	2,30	7,43	5,20	2,49	7,30	5,14	2,57	7,10	5,06	2,69	6,77	4,92	2,90
22,0	30	8,58	5,28	2,12	8,25	5,15	2,31	7,92	5,02	2,51	7,79	4,98	2,59	7,58	4,89	2,71	7,27	4,78	2,92
24,0	32	8,91	5,13	2,13	8,58	5,01	2,33	8,25	4,89	2,53	8,12	4,85	2,61	7,92	4,78	2,72	7,58	4,66	2,92

Нагрев 50 Гц 230 В

AFR	17,9

Температура в помещении	Температура снаружи [°C WB]											
EDB	-15		-10		-5		0		6		10	
°C	TC	PI	TC	PI	TC	PI	TC	PI	TC	PI	TC	PI
15,0	3,90	1,65	4,70	1,74	5,48	1,82	6,26	2,38	8,48	2,52	9,22	2,60
20,0	3,67	1,70	4,45	1,78	5,24	1,86	6,03	2,44	8,20	2,57	8,94	2,65
22,0	3,57	1,72	4,36	1,80	5,14	1,89	5,92	2,46	8,08	2,60	8,83	2,68
24,0	3,47	1,73	4,26	1,82	5,05	1,90	5,83	2,49	7,98	2,61	8,72	2,70
25,0	3,42	1,74	4,21	1,82	5,00	1,92	5,79	2,50	7,92	2,62	8,66	2,72
27,0	3,33	1,76	4,11	1,85	4,90	1,93	5,69	2,52	7,80	2,65	8,54	2,73

Обозначения

AFR: Скорость воздушного потока [м³/мин]
BF: Коэффициент байпассирования
EWB: Температура по влажному термометру на входе (°C вл.т.)
EDB: Температура по сухому термометру на входе (°C сух.т.)
TC: Общая мощность [кВт]
SHC: Производительность по явному теплу [кВт]
PI: Потребляемая мощность [кВт]

Примечания

1. Указанные значения соответствуют "чистой" производительности, т.е. учитывают нагревание от двигателя внутреннего вентилятора.
2. Ячейки с полужирным шрифтом соответствуют стандартным условиям. Номинальная рабочая частота [Гц]
3. Значения производительности основаны на следующих условиях: Соответствующая длина трубы для хладагента: 5 м Разность уровней: 0 м
4. Скорость воздушного потока и коэффициент байпассирования указаны в таблице.

3D120342

5 Размерные чертежи

5 - 1 Размерные чертежи

RXP20-35M

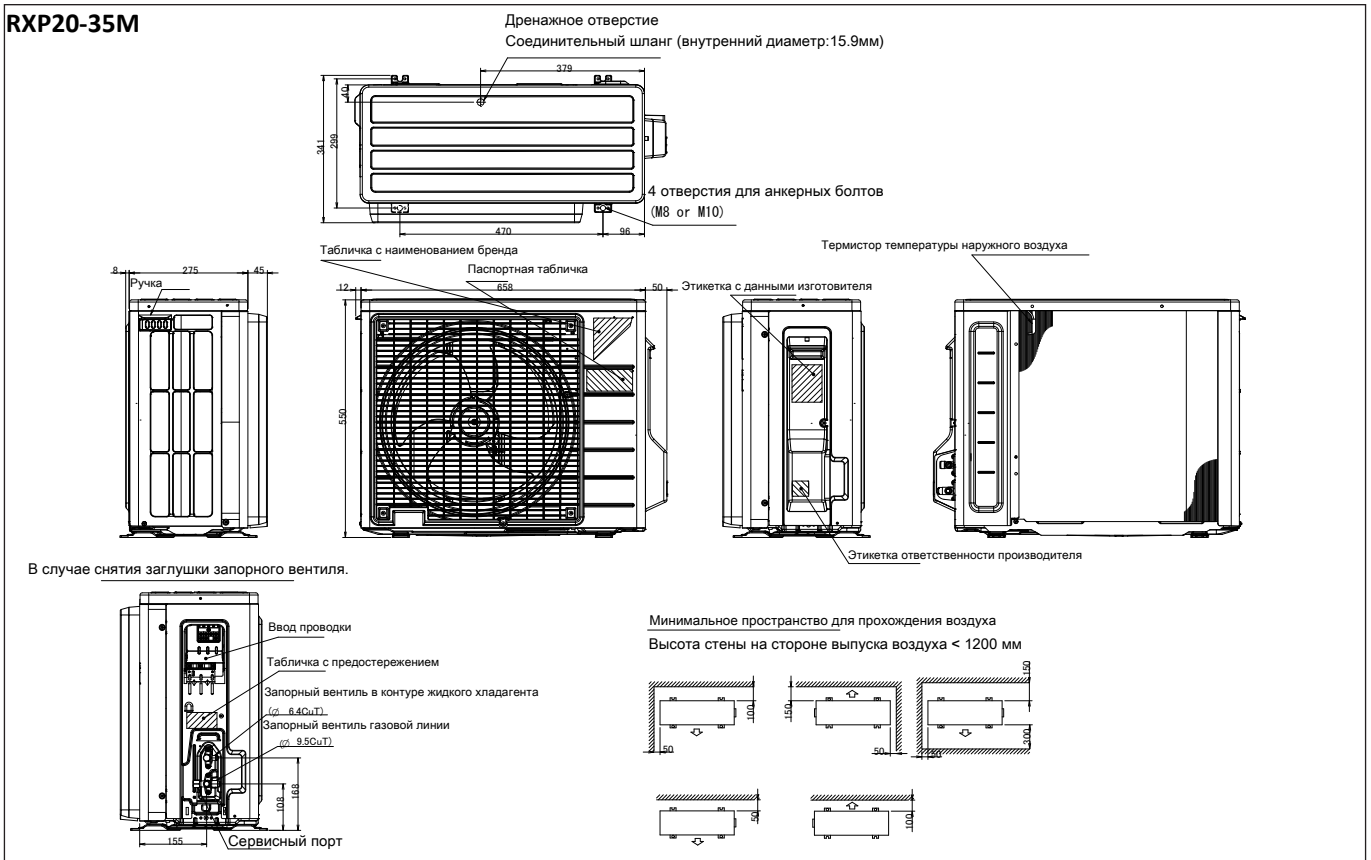

2D113526

RXP50-71M

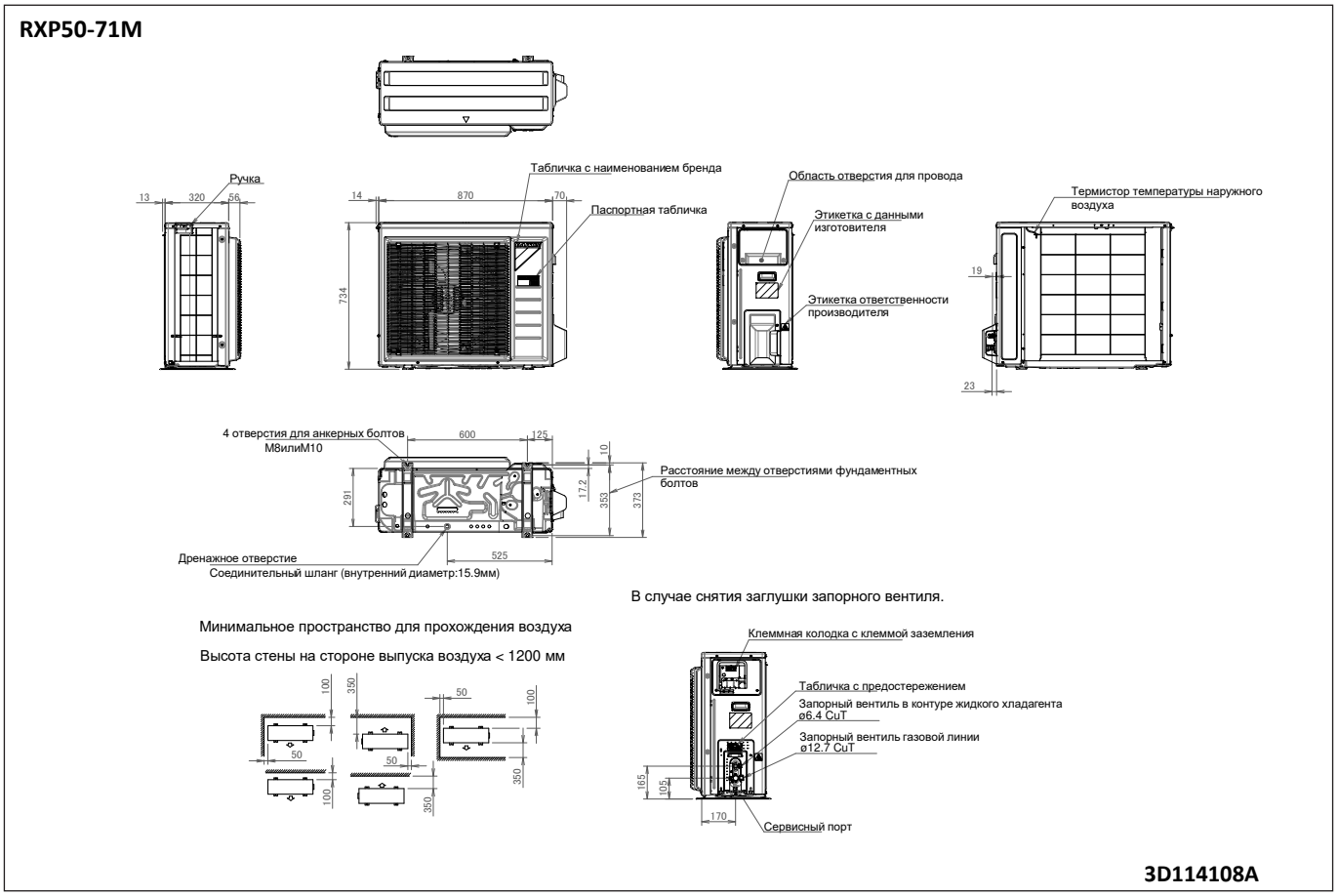

3D114108A

6 Центр тяжести

6 - 1 Центр тяжести

RXP20-25M

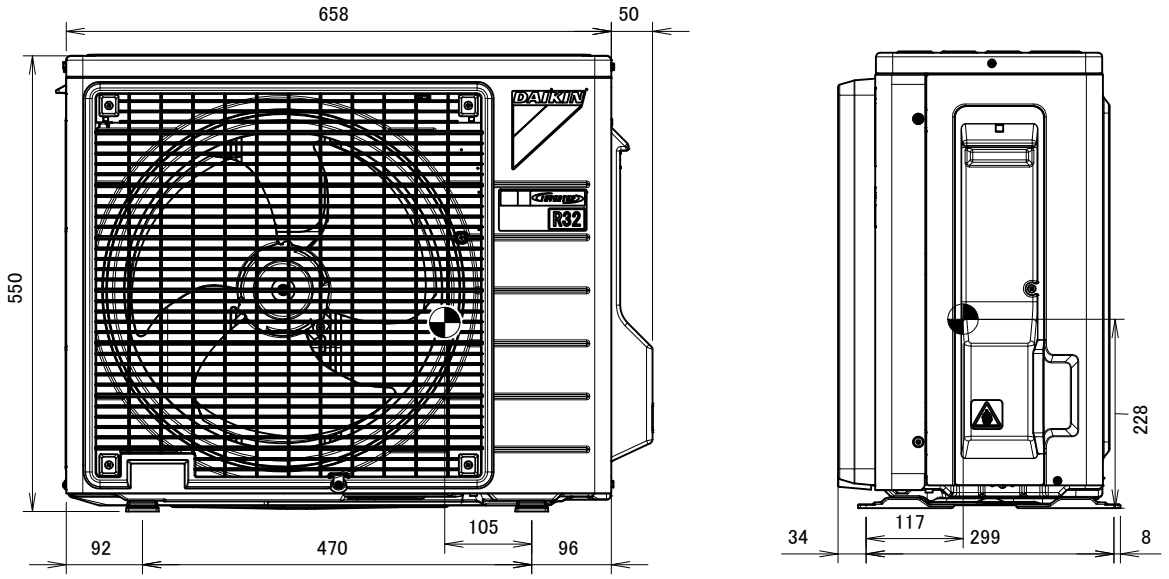

4D116239

RXP35M

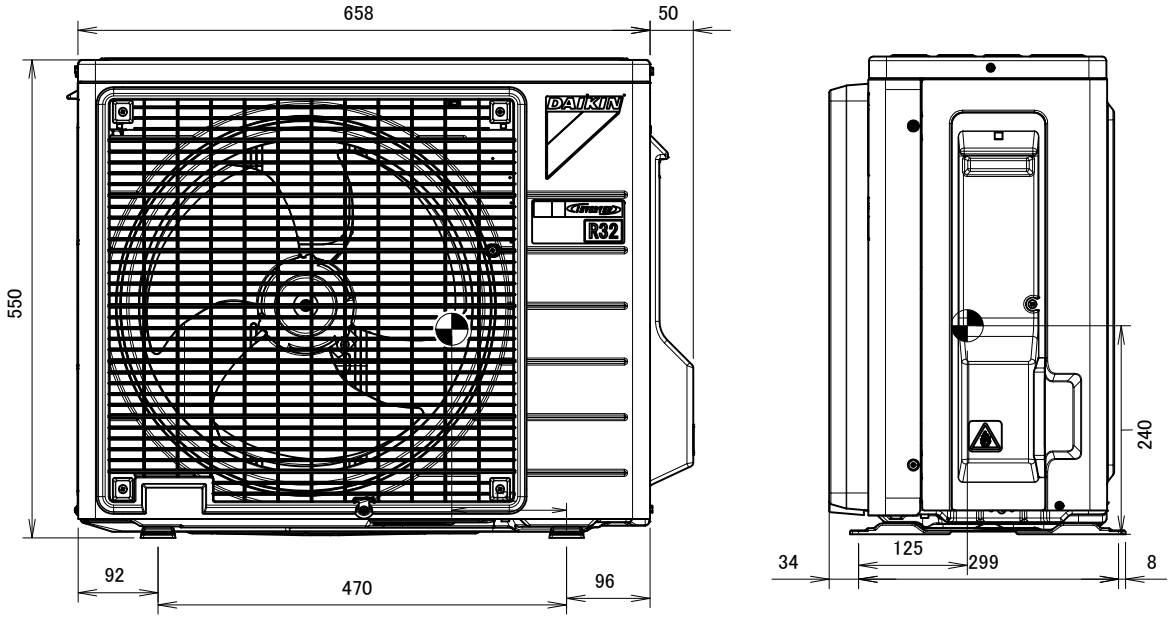

4D116242

6 Центр тяжести

6 - 1 Центр тяжести

RXP50M

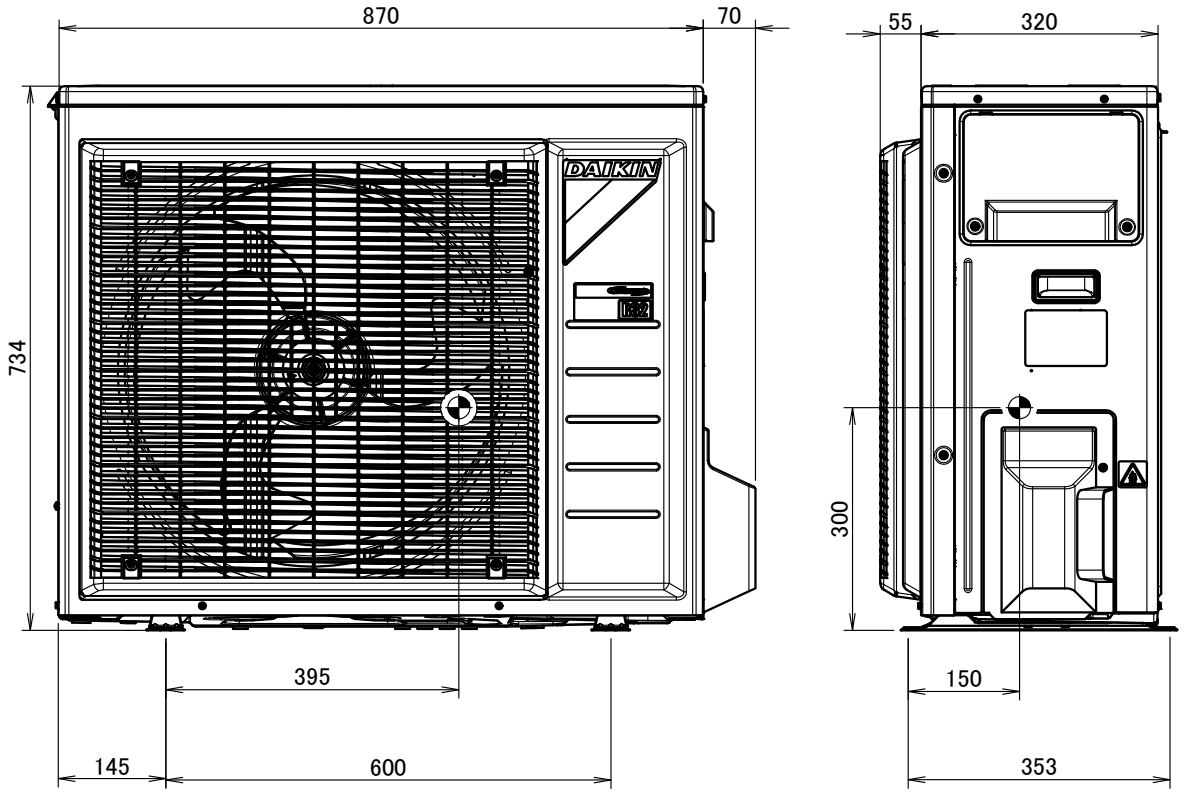

4D114820

RXP60-71M

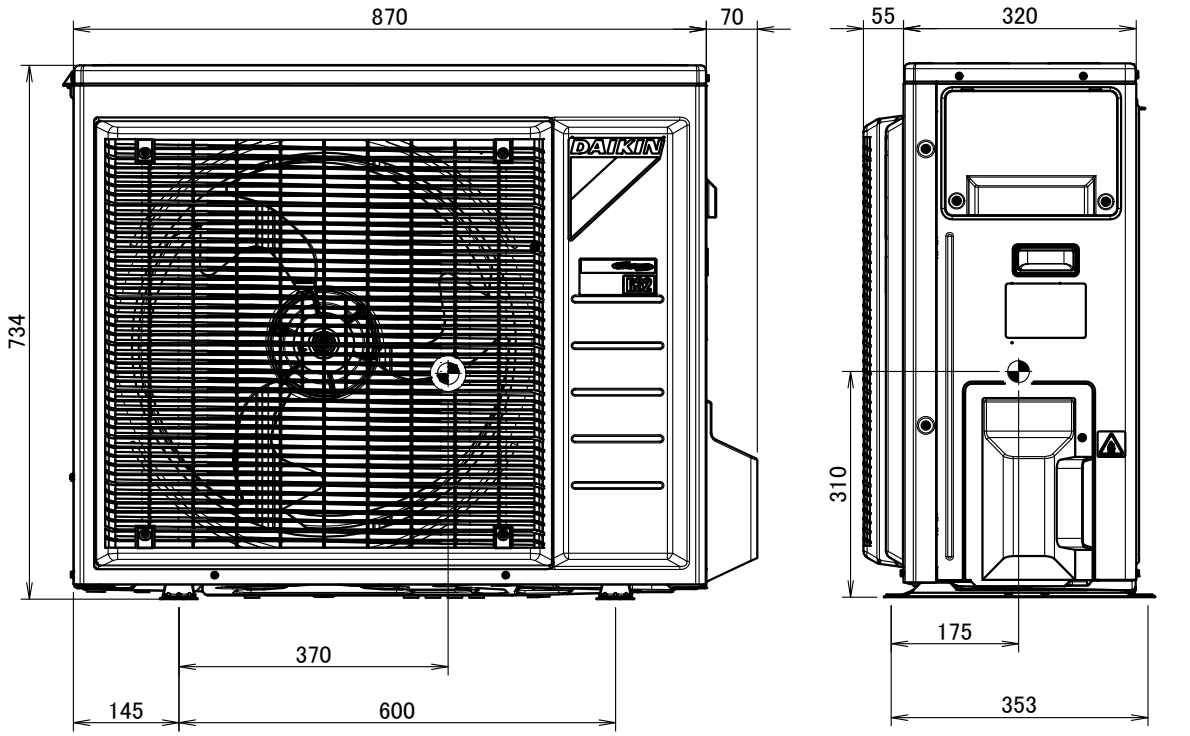

4D114824

7 Схемы трубопроводов

7 - 1 Схемы трубопроводов

RXP20-25M

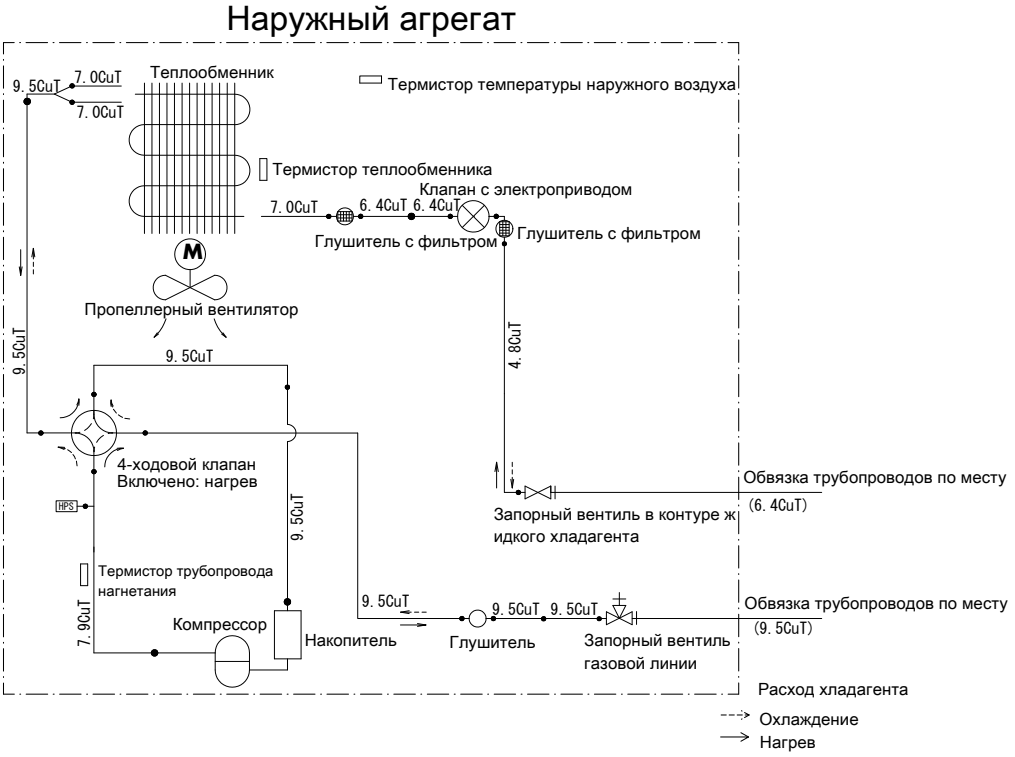

3D116254

RXP35M

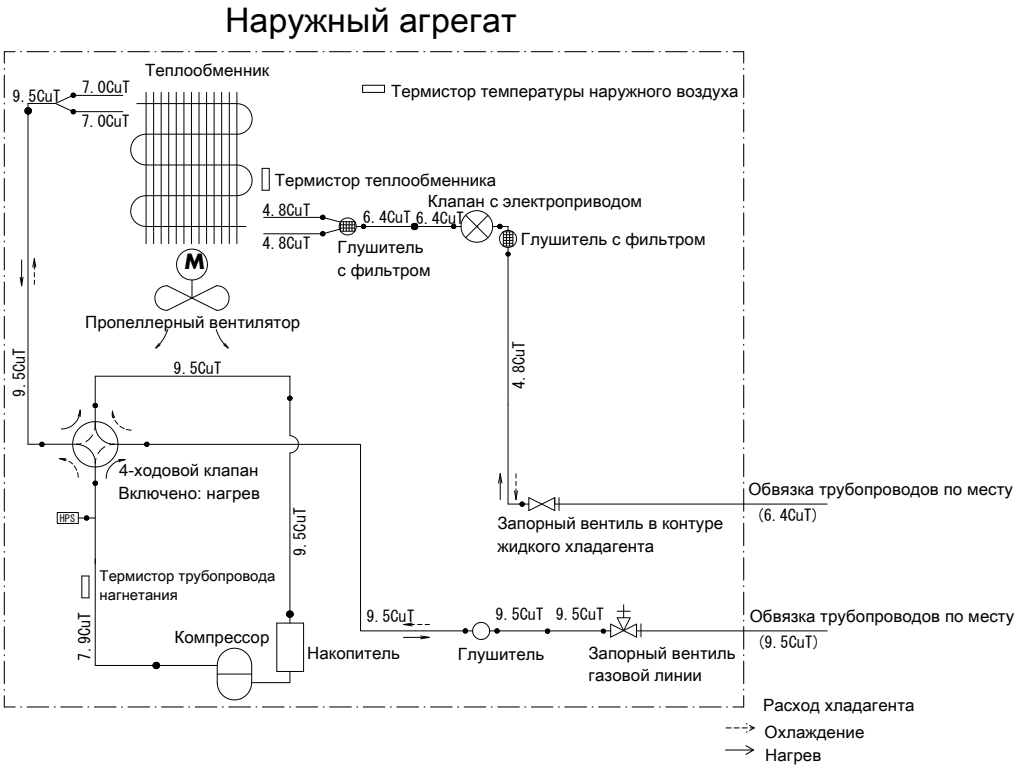

3D114612A

7 Схемы трубопроводов

7 - 1 Схемы трубопроводов

RXP50M

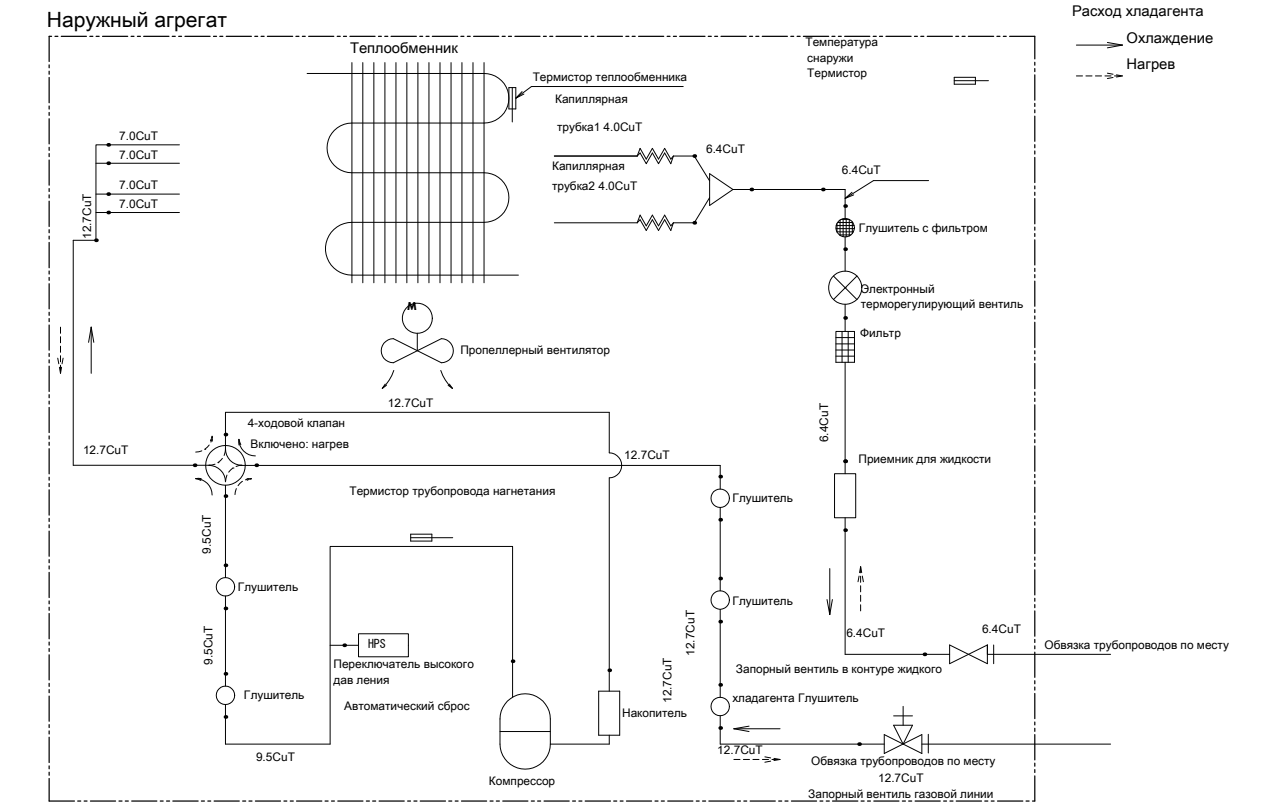

3D114451

RXP60-71M

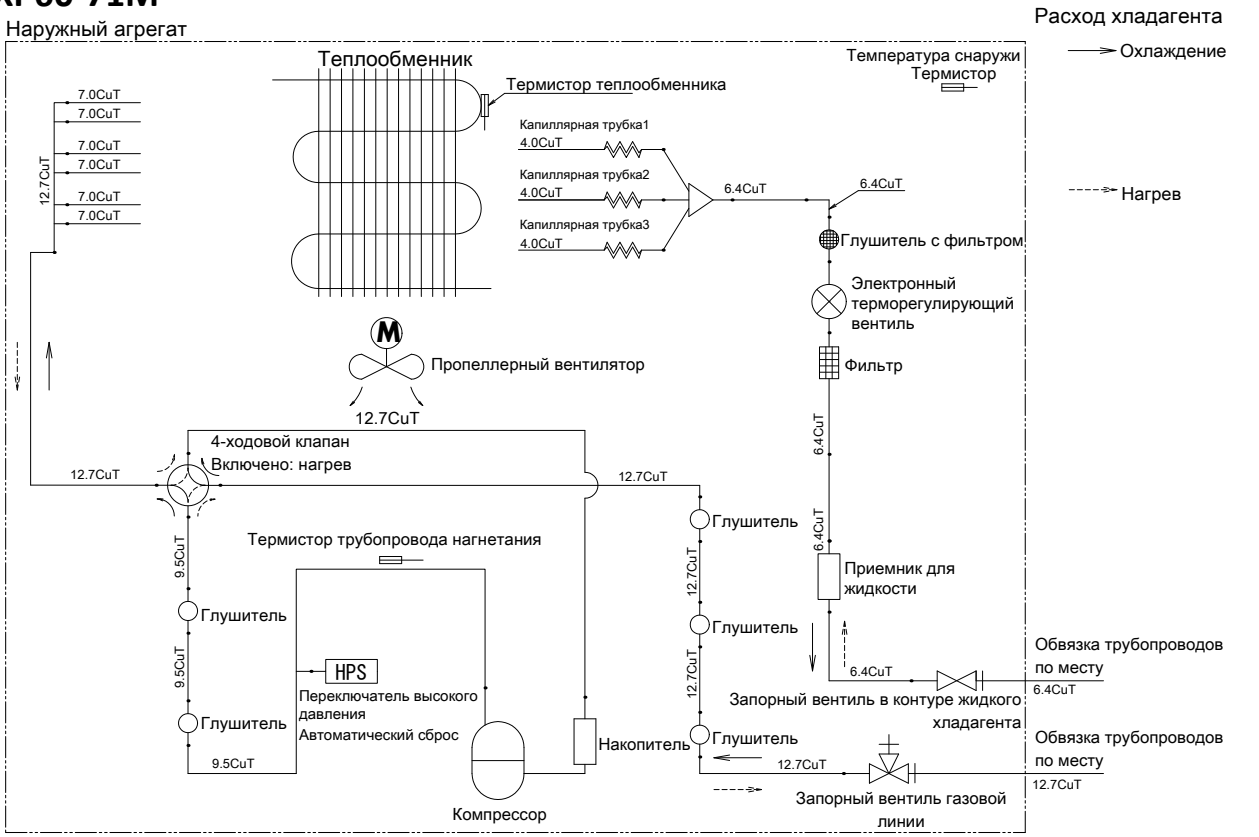

3D114450

8 Монтажные схемы

8 - 1 Монтажные схемы - Одна фаза

8

RXP20-35M

Схема соединений

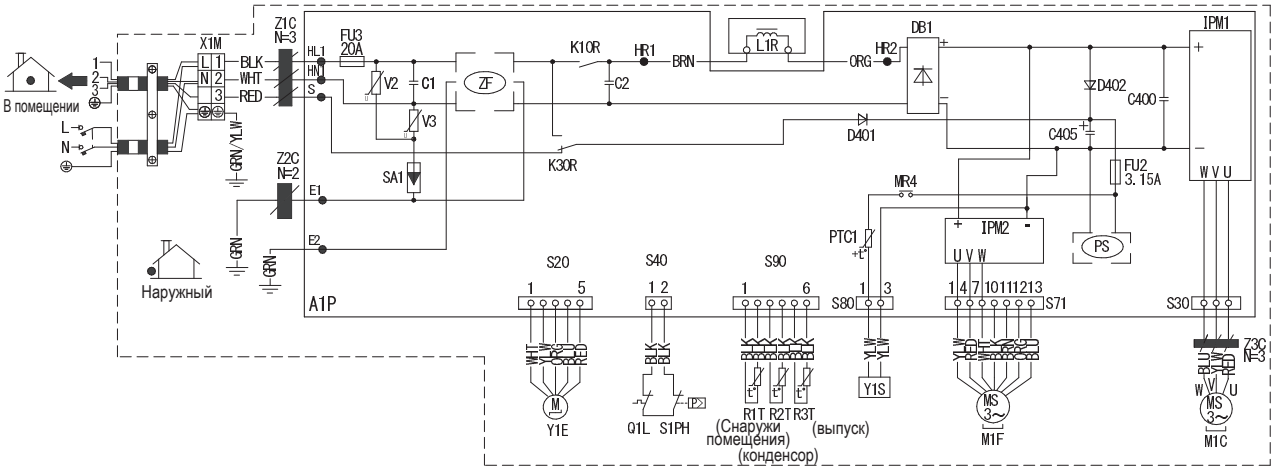

C1, C2, C400, C405	Конденсатор
HL1, HN1, S, E1, E2, HR1, HR2	Соединение
D401, D402	Диод
DB1	Диодный мост
FU2, FU3	Предохранитель
IPM1, IPM2	Интеллектуальный модуль питания
L1R	Реактор
M1C	Двигатель компрессора
M1F	Двигатель вентилятора
K30R, K10R, MR4	Магнитное реле
A1P	Печатная плата
PS	Импульсный источник питания
Q1L	Устройство защиты от перезагрузки
R1T, R2T, R3T	Термистор
S1PH	Переключатель высокого давления
SA1	Подавитель импульсных сетевых помех
S20, S30, S40, S71, S80, S90	Соединитель
V2, V3	Варистор
X1M	Колодка зажимов
Y1S	Катушка обратного электромагнитного клапана
PTC1	Термистор PTC
Y1E	Катушка электронного расширительного клапана
Z1C, Z2C, Z3C	Ферритовый сердечник
ZF	Шумовой фильтр

BLK:	Черный
WHT:	Белый
BRN:	Коричневый
RED:	Крс
GRN:	Зеленый
YLW:	Желтый
ORG:	Оранжевый
BLU:	Синий

: Защитное заземление

: Заземление

: Подключение на месте

ПРИМЕЧАНИЯ

1. Напряжение питания устройства указано на прикрепленной к нему табличке.

3D114611A

8 Монтажные схемы

8 - 1 Монтажные схемы - Одна фаза

RXP50-71M

Схема соединений

Требования к электропитанию указаны в паспортной табличке.

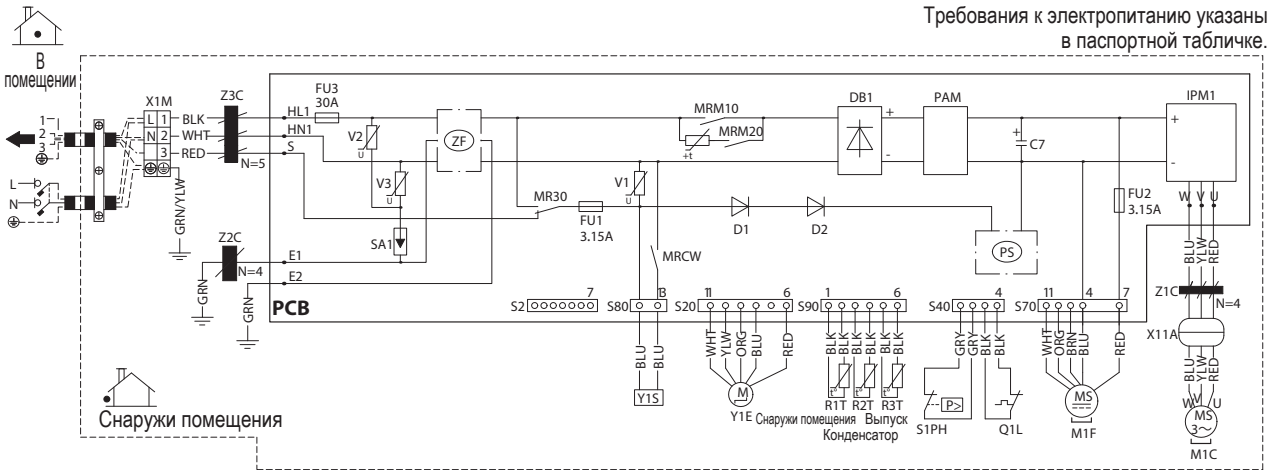

C7	Конденсатор
D1, D2	Диод
DB1	Диодный мост
E1, E2, HL1, HN1,S, U, V, W	Соединение
FU1, FU2, FU3	Предохранитель
IPM1	Интеллектуальный модуль питания
L	Фаза
M1C	Двигатель компрессора
M1F	Двигатель вентилятора
MR30, MRCW, MRM10, MRM20	Магнитное реле
N	Нейтраль
N=4, N=5	Количество проходов
PAM	Амплитудно-импульсная модуляция
PCB	Печатная плата
PS	Импульсный источник питания
Q1L	Устройство защиты от перезагрузки
R1T, R2T, R3T	Термистор
S1PH	Переключатель высокого давления
S2, S20, S40, S70, S80, S90	Вывод-соединитель
SA1	Разрядник
V1, V2, V3	Варистор
X11A	Соединитель
X1M	Колодка зажимов
Y1E	Катушка электронного расширительного клапана
Y1S	Катушка обратного электромагнитного клапана
Z1C, Z2C, Z3C	Ферритовый сердечник
ZF	Шумовой фильтр

⏚ : Заземление

⏚ : Защитное заземление

: Подключение на месте

ЦВЕТА ПРОВОДОВ

BLK : Черный
BLU : Синий
BRN : Коричневый
GRN : Зеленый
GRY : Серый
ORG : Оранжевый
RED : Красный
WHT : Белый
YLW : Желтый

ПРИМЕЧАНИЯ

1. Размер: 105 x 185
2. См. технические характеристики приобретенного AS(Y)303002, если не указано иное.

3D114452A

9 Данные об уровне шума

9 - 1 Спектр звукового давления

RXP20M

Режим охлаждения

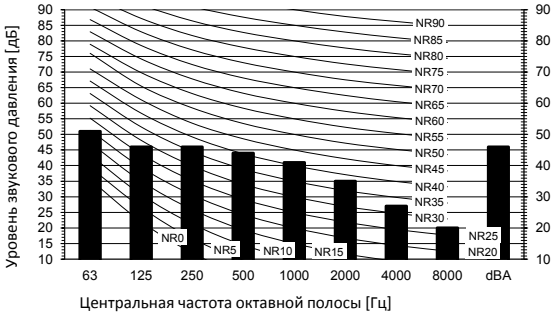

Режим нагрева

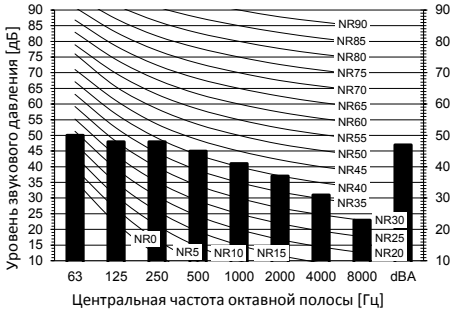

Обозначение

dBA= уровень звукового давления по шкале A (шкала A по стандарту IEC).

A Накипь

B Высокая Скорость вентилятора

Местоположение микрофона

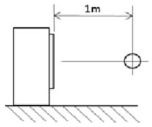

Охлаждение	Общее значение, дБ
A	B
dBA	46

Нагрев	Общее значение, дБ
A	B
dBA	47

Примечания

1. Рабочие условия: электропитание 220-240 В / 220 В 50/60 Гц; стандарт JIS
2. Фоновый шум уже учтен.
3. Шум во время работы изменяется в зависимости от условий эксплуатации и условий окружающей среды.
4. Метод измерения шума в процессе работы соответствует JISC9612.
5. Место измерения: безэховая камера

3D092072D

RXP25M

Режим охлаждения

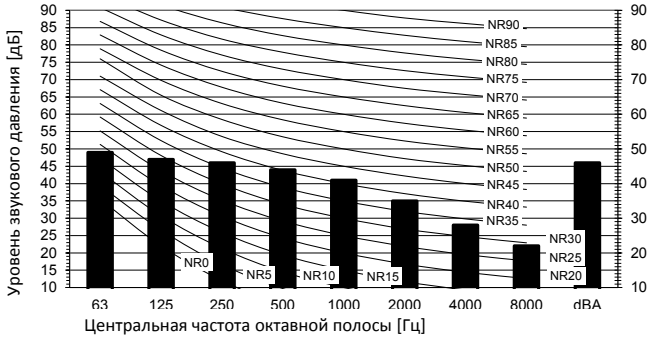

Режим нагрева

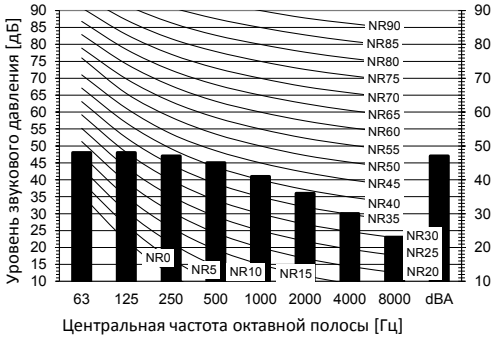

Обозначение

dBA= уровень звукового давления по шкале A (шкала A по стандарту IEC).

A Накипь

B Высокая Скорость вентилятора

Местоположение микрофона

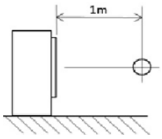

Охлаждение	Общее значение, дБ
A	B
dBA	46

Нагрев	Общее значение, дБ
A	B
dBA	47

Примечания

1. Рабочие условия: электропитание 220-240 В / 220 В 50/60 Гц; стандарт JIS
2. Фоновый шум уже учтен.
3. Шум во время работы изменяется в зависимости от условий эксплуатации и условий окружающей среды.
4. Метод измерения шума в процессе работы соответствует JISC9612.
5. Место измерения: безэховая камера

3D092073D

9 Данные об уровне шума

9 - 1 Спектр звукового давления

RXP35M

Режим охлаждения

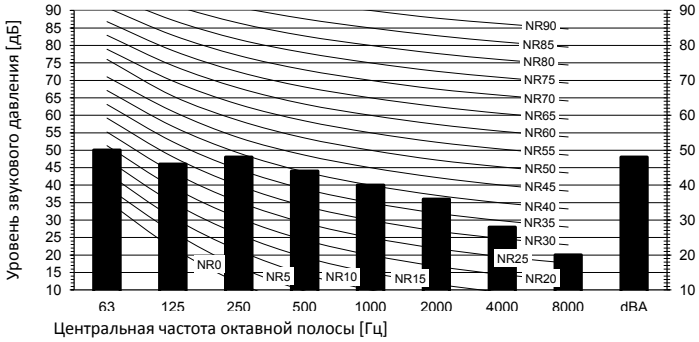

Режим нагрева

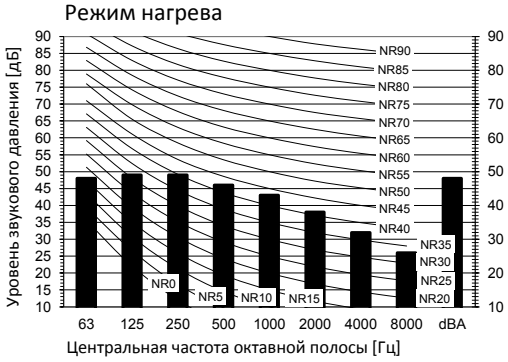

Обозначение

dBA= уровень звукового давления по шкале A (шкала A по стандарту IEC).

A Накипь

B Высокая Скорость вентилятора

Местоположение микрофона

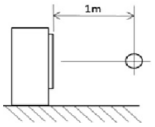

Охлаждение	Общее значение, дБ
A	B
dBA	48

Нагрев	Общее значение, дБ
A	B
dBA	48

Примечания

1. Рабочие условия: электропитание 220-240 В / 220 В 50/60 Гц; стандарт JIS
2. Фоновый шум уже учтен.
3. Шум во время работы изменяется в зависимости от условий эксплуатации и условий окружающей среды.
4. Метод измерения шума в процессе работы соответствует JISC9612.
5. Место измерения: безэховая камера

3D092074D

RXP50M

Режим охлаждения

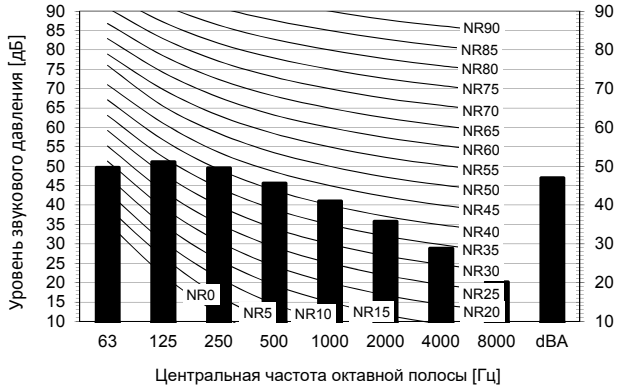

Режим нагрева

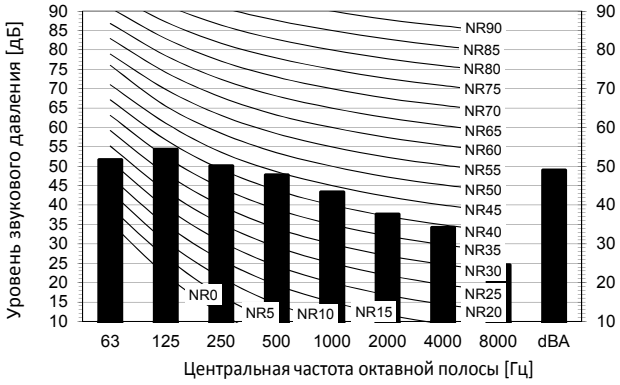

Обозначение

dBA= уровень звукового давления по шкале A (шкала A по стандарту IEC).

A Накипь

B Скорость вентилятора: Высокая

Местоположение микрофона

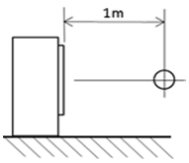

Охлаждение	Общее значение, дБ
A	B
dBA	47

Нагрев	Общее значение, дБ
A	B
dBA	49

Примеч

1. Рабочие условия: электропитание 220-240 В / 220 В 50/60 Гц; стандарт JIS
2. Фоновый шум уже учтен.
3. Шум во время работы изменяется в зависимости от условий эксплуатации и условий окружающей среды.
4. Метод измерения шума в процессе работы соответствует JISC9612.
5. Место измерения: безэховая камера

3D115238

9 Данные об уровне шума

9 - 1 Спектр звукового давления

RXP60M

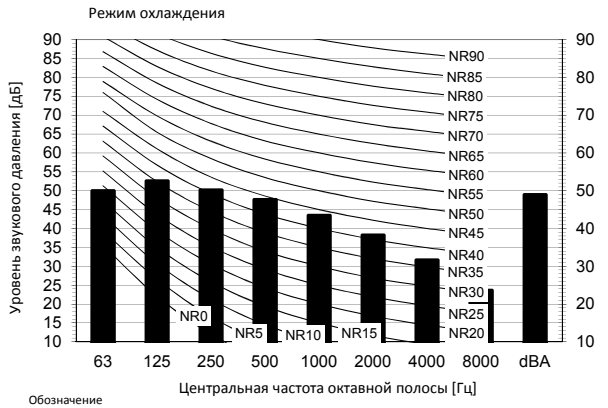

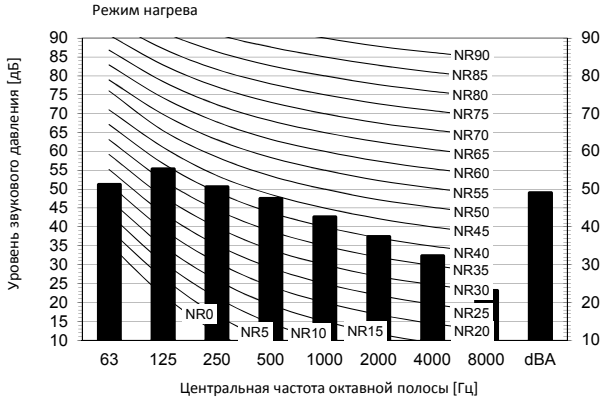

Обозначение

dBA= уровень звукового давления по шкале A (шкала A по стандарту IEC).

A Накипь

B Скорость вентилятора: Высокая

Охлаждени	Общее
A	B
dBA	49

Нагрев	Общее
A	B
dBA	49

Местоположение микрофона

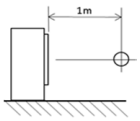

Примечания

1. Рабочие условия: электропитание 220-240 В / 220 В 50/60 Гц; стандарт JIS
2. Фоновый шум уже учтен.
3. Шум во время работы изменяется в зависимости от условий эксплуатации и условий окружающей среды.
4. Метод измерения шума в процессе работы соответствует JISC9612.
5. Место измерения: безэховая камера

3D115239

RXP71M

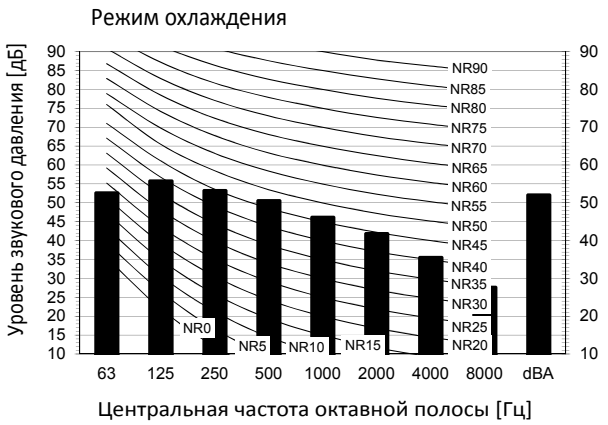

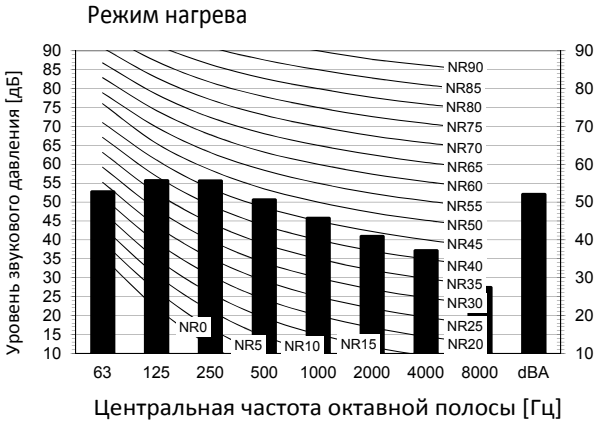

Обозначен

dBA= уровень звукового давления по шкале A (шкала A по стандарту IEC).

A Накипь

B Скорость вентилятора:

Охлаждени	Общее
A	B
dBA	52

Нагрев	Общее
A	B
dBA	52

Местоположение микрофона

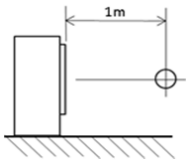

Примечания

1. Рабочие условия: электропитание 220-240 В / 220 В 50/60 Гц; стандарт JIS
2. Фоновый шум уже учтен.
3. Шум во время работы изменяется в зависимости от условий эксплуатации и условий окружающей среды.
4. Метод измерения шума в процессе работы соответствует JISC9612.
5. Место измерения: безэховая камера

3D115240

10 Рабочий диапазон

10 - 1 Рабочий диапазон

RXP-M

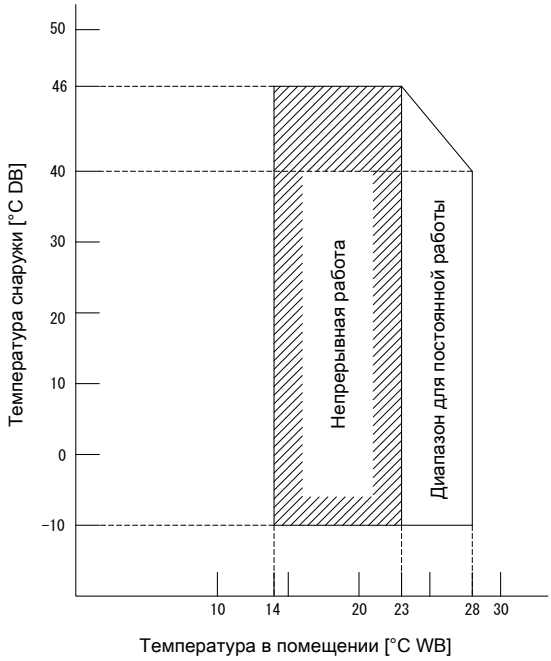

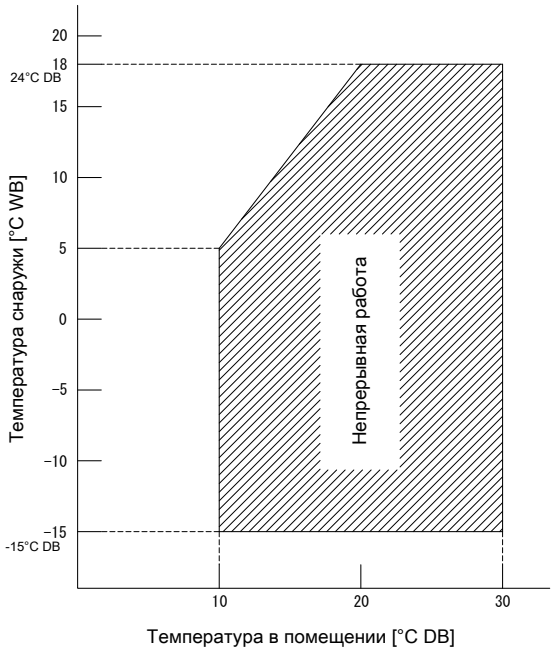

Примечания

1. graphs основаны на следующих условиях.
   Соответствующая длина трубы для хладагента: 5 м
   Разность уровней: 0 м
   Расход воздуха Высокая

3D100846D

Daikin Europe N.V. Naamloze Vennootschap · Zandvoordestraat 300 · 8400 Oostende · Belgium · www.daikin.eu · BE 0412 120 336 · RPR Oostende (Responsible Editor)

EEDRU20 08/2020